数　量　総　括　表

(レベル1)	(レベル2)	(レベル3)	(レベル4)	(レベル5)	単位	数　量	摘　要
工事区分	工　種	種　別	細　別	規　格			
ポンプ場							
	導水路本体工						
		作業土工					
			床掘　土砂	自立式土留掘削	m^3	3020	
			埋戻　土砂	1.0m≦B＜4.0m	m^3	685	
			埋戻　土砂	B≦4.0m	m^3	611	
		残土処理工					
			残土処理	土砂	m^3	500	

数　量　総　括　表

(レベル1)	(レベル2)	(レベル3)	(レベル4)	(レベル5)	単位	数　量	摘　要
工事区分	工　種	種　別	細　別	規　格			
ポンプ場							
	導水路部	護岸復旧工					
		ガードレール基礎	取壊・新設	L=12.0m	式	1	
			コンクリート	σck≧18N/mm^2	m^3	4.7	
			型　枠	小型構造物	m^2	21.1	
		1号ブロック積工	取壊・新設	L=15.62m	式	1	
			間知ブロック	控え35cm	m^2	18.1	
			裏込コンクリート	σck≧18N/mm^2	m^3	1.9	
			裏込砕石	RC-40	m^3	5.6	
			差し筋	SD345 D16	kg	14.1	
		2号ブロック積工	取壊・新設	L=6.8m	式	1	
			間知ブロック	控え35cm	m^2	2.2	
			裏込コンクリート	σck≧18N/mm^2	m^3	0.2	
			裏込砕石	RC-40	m^3	0.5	
			差し筋	SD345 D16	kg	6.1	
		1号基礎ブロック	コンクリート	σck≧18N/mm^2	m^3	1.1	
			型　枠	小型構造物	m^2	5.0	
		2号基礎ブロック	コンクリート	σck≧18N/mm^2	m^3	0.3	
			型　枠	小型構造物	m^2	1.8	

数　量　総　括　表

(レベル1)	(レベル2)	(レベル3)	(レベル4)	(レベル5)	単位	数　量	摘　要
工事区分	工　種	種　別	細　別	規　格			
ポンプ場							
	導水路部						
		護岸復旧工					
		笠コンクリート	取壊・新設	L=15.62m	式	1	
			コンクリート	σck≧18N/mm^2	m^3	7.0	
			型　枠	小型構造物	m^2	21.1	
			鉄　筋	SD345 D13	kg	215.6	
		矢板工					
			鋼矢板圧入	標準45H型 L=14.0m	枚	28.0	圧入長L=9.8m, 最大N値13以上
			鋼矢板圧入	異形45H型 L=14.0m	枚	2.0	圧入長L=9.8m, 最大N値13以上
			矢板重量	標準45H型 L=14.0m	t	57.6	
			矢板重量	異形45H型 L=14.0m	t	4.1	
			矢板切断		枚	30	
			鋼矢板(スクラップ)	ｽｸﾗｯﾌﾟ分類：H2	t	8.0	

数　量　総　括　表

(レベル1)	(レベル2)	(レベル3)	(レベル4)	(レベル5)	単位	数　量	摘　要
工事区分	工　種	種　別	細　別	規　格			
ポンプ場							
	付帯工						
		排水構造物工					
		U型側溝	取壊・新設	L=24.9m	式	1	
			コンクリート	σck≧18N/mm^2	m^3	6.5	
			型　枠	小型構造物	m^2	76.7	
			蓋　版	C2-B300(流用)	枚	50	
			基 礎 材	RC-40 t=150	m^2	17.4	
		アスファルト舗装工					
		取壊・新設	(車道舗装)		式	1	
			表層	再生密粒度As	m^2	71.2	t=4cm
			路盤工	再生クラッシャラン RC-40	m^2	71.2	t=10cm

数　量　総　括　表

(レベル1)	(レベル2)	(レベル3)	(レベル4)	(レベル5)	単位	数　量	摘　要
工事区分	工　種	種　別	細　別	規　格			
ポンプ場							
	付帯工						
		防護柵工					
		ガードレール	撤去・設置				
		延長	Gr-C-2B		m	22.4	

数　量　総　括　表

(レベル1)	(レベル2)	(レベル3)	(レベル4)	(レベル5)	単位	数　量	摘　要
工事区分	工　種	種　別	細　別	規　格			
ポンプ場							
	構造物撤去工						
		構造物取壊し工					
			コンクリート取壊し	無筋構造物	m^3	23.0	
				鉄筋構造物	m^3	7.8	
				コンクリート矢板	m^3	69.0	鉄筋構造物 N=23枚
			アスファルト舗装版取壊し		m^2	71.2	
			アスファルトカッター切断	t=20cm以下	m	6	
			殻運搬処理	無筋構造物	m^3	23.0	
				鉄筋構造物	m^3	7.8	
				コンクリート矢板	m^3	69.0	
				As殻	m^3	2.9	

数　量　総　括　表

(レベル1)	(レベル2)	(レベル3)	(レベル4)	(レベル5)	単位	数　量	摘　要
工事区分	工　種	種　別	細　別	規　格			
ポンプ場							
	仮締切工	設置・設置					
		鋼矢板	鋼矢板圧入	標準25H型 L=11.0m	枚	63	平均圧入長L=10.5m, 最大N値13以上
			仮設鋼矢板搬入質量	標準25H型 L=11.0m	t	78	
			鋼矢板圧入	異形25H型 L=11.0m	枚	4.0	平均圧入長L=10.5m, 最大N値13以上
			仮設鋼矢板搬入質量	異形25H型 L=11.0m	t	5.0	
			鋼矢板圧入	標準Ⅳ型 L=11.5m	枚	26	平均圧入長L=11.0m, 最大N値13以上
			仮設鋼矢板搬入質量	標準Ⅳ型 L=11.5m	t	23	
			鋼矢板引抜き	標準Ⅳ型 L=11.5m	枚	26	平均引抜き長L=11.0m, 最大N値13以上
		締切排水工			式	1	

護岸復旧工

種　　別	細　　別	記号	計　　算　　式	単位	数　量
延長調書				m	12.00
ガードレール基礎				m	12.00
一式当り					
コンクリート	σck≧18N/mm^2		0.21*22.42	m^3	4.7
型　　枠	小型構造物		0.94*22.42	m^2	21.1
1.0m当り					
コンクリート	σck≧18N/mm^2		(1/2*(0.390+0.548)*0.450)*1.0	m^3	0.21
型　　枠	小型構造物		(0.390+0.548)*1.0	m^2	0.94

護岸復旧工

種　　別	細　　別	記号	計　　算　　式	単位	数　量
1号ブロック積工			7.81+7.81	m	15.62
一式当り					
間知ブロック	控え35cm		1.16*15.62	m^2	18.1
裏込コンクリート	σck≧18N/mm^2		0.12*15.62	m^3	1.9
裏込砕石	RC-40		0.36*15.62	m^3	5.6
差し筋	SD345 D16		0.9*15.62	kg	14.1
1.0m当り			1:0.35の斜比=1.059		
間知ブロック	控え35cm		1.100*1.059*1.0	m^2	1.16
裏込コンクリート	σck≧18N/mm^2		1/2*(1.165+1.236)*0.10*1.0	m^3	0.12
裏込砕石	RC-40		1/2*(1.236+1.131)*0.30*1.0	m^3	0.36
差し筋	SD345 D16		0.30*1.56*1.0/0.5	kg	0.9

護岸復旧工

種　　別	細　　別	記号	計　　算　　式	単位	数　量
2号ブロック積工			6.8	m	6.80
一式当り					
間知ブロック	控え35cm		0.32*6.8	m^2	2.2
裏込コンクリート	σck≧18N/mm^2		0.03*6.8	m^3	0.2
裏込砕石	RC-40		0.08*6.8	m^3	0.5
差し筋	SD345 D16		0.9*6.8	kg	6.1
1.0m当り			1:0.2の斜比=1.020		
間知ブロック	控え35cm		0.315*1.020*1.0	m^3	0.32
裏込コンクリート	σck≧18N/mm^2		1/2*(0.315+0.328)*0.10*1.0	m^3	0.03
裏込砕石	RC-40		1/2*(0.328+0.226)*0.30*1.0	m^3	0.08
差し筋	SD345 D16		0.30*1.56*1.0/0.5	kg	0.9

護岸復旧工

種　　別	細　　別	記号	計　　算　　式	単位	数　量
1号基礎ブロック			7.81+7.81	m	15.62
一式当り					
コンクリート	σck≧18N/mm^2		0.07*15.62	m^3	1.1
型　　枠	小型構造物		0.32*15.62	m^2	5.0
1.0m当り					
コンクリート	σck≧18N/mm^2		面積計測より	m^3	0.07
型　　枠	小型構造物		(0.1+0.215)*1.0	m^2	0.32

護岸復旧工

種　　別	細　　別	記号	計　　算　　式	単位	数　量
2号基礎ブロック			6.8	m	6.80
一式当り					
コンクリート	σck≧18N/mm^2		0.05*6.8	m^3	0.3
型　　枠	小型構造物		0.27*6.8	m^2	1.8
1.0m当り					
コンクリート	σck≧18N/mm^2		面積計測より	m^3	0.05
型　　枠	小型構造物		(0.1+0.168)*1.0	m^2	0.27

護岸復旧工

種　　別	細　　別	記号	計　　算　　式	単位	数　量
笠コンクリート			7.81+7.81	m	15.62
一式当り					
コンクリート	σck≧18N/mm^2		0.45*15.62	m^3	7.03
型　　枠	小型構造物		1.35*15.62	m^2	21.09
鉄　筋	SD345 D13		13.8*15.62	kg	215.6
1.0m当り					
コンクリート	σck≧18N/mm^2		0.75*0.60*1.0	m^3	0.45
型　　枠	小型構造物		(0.60+0.75)*1.0	m^2	1.35
鉄　筋	SD345 D13		137/9.9	kg	13.8
矢板工			鋼矢板　45H型　147.0kg/m　L=14.0m		
	圧入長		9.8	m	9.8
	圧入枚数　標準		28	枚	28
	圧入枚数　異形		2	枚	2
	矢板重量 標準		0.147*14.0*28	t	57.6
	矢板重量 異形		0.147*14.0*2	t	4.1
	スクラップ		30	枚	30
	スクラップ重量		0.147*3.26*7+0.147*1.384*23	t	8.0
	鋼矢板切断				
	矢板		30	枚	30

U型側溝

種　　別	細　　別	記号	計　　算　　式	単位	数　量
延長調書			24.9	m	24.9
一式当り					
コンクリート	σck≧18N/mm^2		0.26*24.9	m^3	6.5
型　　枠	小型構造物		3.08*24.9	m^2	76.7
蓋　　版	C2-B300(流用)		2*24.9	枚	49.8
基 礎 材	RC-40 t=150		0.70*24.9	m^2	17.4
1.0m当り			平均 h=620		
コンクリート	σck≧18N/mm^2		0.600*0.770-0.440*0.120-0.300*0.500	m^3	0.26
型　　枠	小型構造物		0.77*4	m^2	3.08
蓋　　版	C2-B300(流用)		1.00/0.50	枚	2.0
基 礎 材	RC-40 t=150		0.70*1.0	m^2	0.70

舗装工

種　　別	細　　別	記号	計　　算　　式	単位	数　量
アスファルト舗装					
調　書			※舗装数量用平面図参照		
	市道				
一式当り					
表層	再生密粒度Ａｓ				
	t=4cm		71.20	m^2	71.20
路盤	ｸﾗｯｼｬﾗﾝ RC-40				
	t=10cm		71.20	m^2	71.20

付帯工

種　　別	細　　別	記号	計　　算　　式	単位	数　量
ガードレール	撤去・設置				
延長	Gr-C-2B		22.4	m	22.4

構造物取壊し工

種　　別	細　　別	記号	計　　算　　式	単位	数　量
コンクリート取壊し	無筋構造物				
護岸工	ガードレール基礎		4.70　　設置の数量計算参照	m^3	4.70
	ブロック積工		1.10*1.059*(0.35+0.10)*22.40	m^3	11.74
排水路工	既設U型側溝		6.47　　設置の数量計算参照	m^3	6.47
	フェンス基礎ブロック		0.18*0.18*0.45*6	m^3	0.09
			計	m^3	23.00
コンクリート取壊し	鉄筋構造物				
	笠コンクリート		0.70*0.50*22.4	m^3	7.84
コンクリート取壊し	鉄筋構造物				
	コンクリート矢板		23　　L=12.0m/枚,SF200Hと想定する	枚	23
		V	0.250*12.0*23	m^3	69.0
アスファルト取壊し	t=4cm		71.2　舗装復旧と同様	m^2	71.2
	V=		0.04*71.2	m^3	2.85
アスファルトカッター切断	t=4cm		3.0+3.0	m	6.0
殻運搬処理	無筋構造物			m^3	23.00
	鉄筋構造物			m^3	7.84
	コンクリート矢板			m^3	69.00
殻運搬処理	As殻			m^3	2.85

仮設工

種　　別	細　　別	記号	計　　算　　式	単位	数　量
掘削工					
			土積計算書参照		
床掘	自立式土留掘削		3019.8	m^3	3019.8
埋戻工					
埋戻	1.0m＜W	砂	685.4	m^3	685.4
	1.0m≦W＜4.0m	路床	611.1	m^3	611.1
	1.0m≦W＜4.0m	路体	0	m^3	0.0
			計	m^3	1296.5
残土処理工					
残土処理	土　砂			m^3	500.0

仮設工

種　　別	細　　別	記号	計　　算　　式	単位	数　量
仮締切工					
			仮設工詳細図参照		
一式当り					
	鋼矢板　25H型　113.0kg/m　l=11.0m				
	標準矢板枚数		63.00	枚	63.0
	標準矢板重量		(11.0*113.0)*63/1000	t	78.3
	異形矢板枚数		4.00	枚	4.0
	異形矢板重量		(11.0*113.0)*4/1000	t	5.0
	圧入枚数		圧入長L=10.5m		
	標準矢板		63.0	枚	63
	異形矢板		4.0	枚	4
	鋼矢板　Ⅳ型　76.1kg/m　l=11.5m				
	標準矢板枚数		26.00	枚	26.0
	標準矢板重量		(11.5*76.1)*26/1000	t	22.8
	圧入枚数		圧入長L=11.0m		
	標準矢板		26.0	枚	26
	引抜き枚数		引抜き長L=11.0m		
	標準矢板		26.0	枚	26

仮設工

土　工　計　算　書

測　点	点間距離	平均距離	掘削　土砂								
			断面積	平　均	数　量	断面積	平　均	数　量	断面積	平　均	数　量
A － A			81.4								
B － B	5.900m		81.4	81.40	480.3						
B － B	0.000m		115.0								
C － C	3.200m		115.0	115.00	368.0						
C － C	0.000m		115.0								
D － D	13.900m		115.0	115.00	1598.5						
D － D	0.000m		115.0								
E － E	3.724m		115.0	115.00	428.3						
E － E	0.000m		40.2								
F － F	3.600m		40.2	40.20	144.7						
合　計	30.324m				3019.8m3						

河川土工

土　工　計　算　書

測　点	点間距離	平均距離	埋戻(1.0m≦B＜4.0m)　土砂			埋戻(B≦4.0m)　土砂					
			断面積	平　均	数　量	断面積	平　均	数　量	断面積	平　均	数　量
A － A			36.4			17.9					
B － B	5.900m		36.4	36.40	214.8	17.9	17.90	105.6			
B － B	0.000m		39.4			27.2					
C － C	3.200m		39.4	39.40	126.1	27.2	27.20	87.0			
C － C	0.000m		20.9			19.7					
D － D	13.900m		20.9	20.90	290.5	19.7	19.70	273.8			
D － D	0.000m		14.5			0.0					
E － E	3.724m		14.5	14.50	54.0	0.0	0.00	0.0			
E － E	0.000m		0.0			40.2					
F － F	3.600m		0.0	0.00	0.0	40.2	40.20	144.7			
合　計	30.324m				685.4m3			611.1m3			

数量計算書集計表

種別	細別	規格	単位	数　量　区　分			吸水槽	導水路		合計	摘要
水路工											
	コンクリート工										
	コンクリート	σck＝24N/mm2	m3				611.5	60.0		671.5	
	型枠工										
	型枠		m2	一般型枠			1061.9	184.1		1246.0	
			m2	円形型枠			25.8			25.8	
	鉄筋工										
	鉄筋	SD345　D13	kg				6116	1797		7913	
		D16～D25	kg				26113	2606		28719	
		D29～D32	kg				24953	0		24953	
			kg	合計			57182	4403		61585	
	足場工		掛m2	単管足場	H≦30m		668	93		761	
	支保工		空m3	ﾊﾟｲﾌﾟｻﾎﾟｰﾄ支保工	H＜4m	w≦40kN/m2	－	95		95	
			空m3	くさび結合支保工	H≦30m	w≦40kN/m2	326			326	
	基礎砕石工										
	基礎砕石	RC-40　t=200mm	m2				271.1	35.7		306.8	
	均しコンクリート	σck＝18N/mm2　t=100mm	m2				271.1	35.7		306.8	
			m3				27.1	3.6		30.7	
	均しコンクリート型枠		m2				7.1	1.0		8.1	
	目地・止水板設置工										
	目地材		m2				5.9			5.9	
	止水板		m				14.7			14.7	

種別・細別	算　　式	数　量
(1) コンクリート	σck＝24N/mm2	
	底版	
	V1 ＝ 3.200 × 7.600 × 0.850 ＝ 20.67	
	V2 ＝ 1/2 ×（ 0.500 ＋ 2.925 ）× 1.400 × 6.000 ＝ 14.39	
	V3 ＝ （ 16.800 × 15.000 － 2.900 × 3.700 ） × 0.850 ＝ 205.08	
	側壁	
	V4 ＝ 3.200 × 0.800 × 5.500 × 2 箇所 ＝ 28.16	
	V5 ＝ 16.800 × 0.800 × 5.000 ＝ 67.20	
	V6 ＝ 13.900 × 0.800 × 5.000 ＝ 55.60	
	V7 ＝ 2.900 × 0.800 × 5.500 ＝ 12.76	
	妻壁	
	V8 ＝ 0.800 × 3.700 × 5.000 × 4 箇所 ＝ 59.20	
	V9 ＝ 0.800 × 6.000 × 5.500 ＝ 26.40	
	隔壁	
	V10 ＝ 0.500 × 3.700 × 5.000 × 7 箇所 ＝ 64.75	
	頂版	
	V11 ＝ 16.800 × 4.500 × 0.500 ＝ 37.80	
	V12 ＝ 13.900 × 4.500 × 0.500 ＝ 31.28	
	頂版開口部控除	
	V13 ＝－ π/4 × 1.850 × 1.850 × 0.500 × 8 箇所＝ -10.75	
	V14 ＝－ π/4 × 1.650 × 1.650 × 0.500 ＝ -1.07	
	合計 611.47 m3	611.5 m3

種別・細別	算　　式	数　量
(2) 型枠	一般型枠	
	底版外面	
	A1 ＝ 3.200 × 2 × 0.850 ＝ 5.44	
	A2 ＝ 16.800 × 2 × 0.850 ＝ 28.56	
	A3 ＝ 15.000 × 2 × 0.850 ＝ 25.50	
	側壁外面	
	A4 ＝ 3.200 × 5.500 × 2 箇所 ＝ 35.20	
	A5 ＝ 0.800 × 5.500 × 2 箇所 ＝ 8.80	
	A6 ＝ 16.800 × 5.000 ＝ 84.00	
	A7 ＝ 13.900 × 5.000 ＝ 69.50	
	A8 ＝ 2.900 × 5.500 ＝ 15.95	
	側壁内面	
	A9 ＝ 3.200 × 5.500 × 2 箇所 ＝ 35.20	
	A10 ＝－ 1/2 ×（ 0.500 ＋ 2.925 ）× 1.400 × 2 箇所 ＝ -4.80	
	A11 ＝ （ 2.700 × 8 ＋ 2.400 ）× 5.000 ＝ 120.00	
	A12 ＝ 2.900 × 5.500 ＝ 15.95	
	妻壁外側	
	A13 ＝ 3.700 × 5.000 × 4 箇所 ＝ 74.00	
	A14 ＝ 0.800 × 5.000 ＝ 4.00	
	A15 ＝ 6.000 × 1.400 ＝ 8.40	
	A16 ＝ （ 6.000 ＋ 0.800 ）× 5.500 ＝ 37.40	
	妻壁内側	
	A17 ＝ 3.700 × 5.000 × 4 箇所 ＝ 74.00	
	A18 ＝ 0.800 × 5.000 × 3 箇所 ＝ 12.00	
	A19 ＝ 6.000 × 5.500 ＝ 33.00	
	隔壁	
	A20 ＝ 3.700 × 5.000 × 14 箇所 ＝ 259.00	
	A21 ＝ 0.500 × 5.000 × 7 箇所 ＝ 17.50	
	頂版下面	
	A22 ＝ 2.700 × 3.700 × 8 箇所 ＝ 79.92	
	A23 ＝ 2.400 × 3.700 ＝ 8.88	
	頂版下面開口部控除	
	A24 ＝－ π/4 × 1.850 × 1.850 × 8 箇所 ＝ -21.50	
	A25 ＝－ π/4 × 1.650 × 1.650 ＝ -2.14	

種別・細別	算　　式	数　量
	頂版外面 A26 ＝ （ 16.800 ＋ 13.900 ）× 0.500 ＝ 15.35 A27 ＝ 3.700 × 0.500 × 4 箇所 ＝ 7.40 A28 ＝ 0.800 × 0.500 ＝ 0.40 頂版内面 A29 ＝ （ 16.800 － 0.800 ）× 0.500 ＝ 8.00 A30 ＝ 13.900 × 0.500 ＝ 6.95 合計 1061.86 m2	1061.9 m2
	円形型枠 頂版開口側面部 A31 ＝ π × 1.850 × 0.500 × 8 箇所 ＝ 23.25 A32 ＝ π × 1.650 × 0.500 ＝ 2.59 合計 25.84 m2	25.8 m2

種別・細別	算　　式	数　量
(3) 鉄筋	SD345	
	鉄筋質量表より	
	D13　W＝　6116　kg	
	(　D13　6116　kg　)	6116　kg
	D16　W＝　618　kg	
	D19　W＝　11847　kg	
	D22　W＝　13648　kg	
	D25　W＝　0　kg	
	ΣW＝　26113　kg	
	(　D16～D25　26113　kg　)	26113　kg
	D29　W＝　24953　kg	
	D32　W＝　0　kg	
	ΣW＝　24953　kg	
	(　D29～D32　24953　kg　)	24953　kg

種別・細別	算　　式	数　量
(4) 足場工	単管足場　　H≦30m	
	外側	
	A1 ＝　20.000 × 2 ×　6.350　＝　254.0	
	A2 ＝　(　0.800　＋　3.700　) × 2 ×　6.350　＝　57.2	
	A3 ＝　6.000　×　2.250　＝　13.5	
	A4 ＝　15.000　×　6.350　＝　95.3	
	内側	
	A5 ＝　3.200　× 2 ×　5.500　＝　35.2	
	A6 ＝－　1/2　×（　0.500　＋　2.925　）×　1.400 × 2 箇所　＝　-4.8	
	A7 ＝　16.800　× 2 ×　5.500　＝　184.8	
	A8 ＝　6.000　×　5.500　＝　33.0	
	合計　668.2　掛m2	668　掛m2
(5) 支保工	くさび結合支保工　　H≦30m　　w≦40kN/m2	
	V1 ＝　2.700　×　3.700　×　5.000　× 8 箇所　＝　399.6	
	V2 ＝　2.400　×　3.700　×　5.000　＝　44.4	
	頂版開口下控除	
	V3 ＝－　π/4　×　1.850　×　1.850　×　5.000　× 8 箇所＝　-107.5	
	V4 ＝－　π/4　×　1.650　×　1.650　×　5.000　＝　-10.7	
	合計　325.8　空m3	326　空m3

種別・細別	算　　式	数　量
(6) 基礎砕石	RC-40　　施工厚　　t=200mm	
	敷面積	
	A1 ＝　3.200 × 7.800 ＝ 24.96	
	A2 ＝ (16.900 × 15.200 － 2.900 × 3.700) ＝ 246.15	
	合計　271.11 m2	271.1 m2
	砕石	
	V ＝ 271.11 × 0.200 ＝ 54.22 m3	54.2 m3
(7) 均しコンクリート	σck＝18N/mm2　　施工厚　　t=100mm	
	敷面積	
	A＝ 271.11 ＝ 271.11 m2	271.1 m2
	コンクリート	
	V＝ 271.11 × 0.100 ＝ 27.11 m3	27.1 m3
	型枠	
	A＝ (20.100 ＋ 15.200) × 2 × 0.100 ＝ 7.06 m2	7.1 m2
(8) 目地材	瀝青材　t=20mm	
	A ＝ 6.800 × 4.360 － 6.000 × 3.960 ＝ 5.89 m2	5.9 m2
(9) 止水板	ゴム止水板（耐震用）	
	L ＝ 6.400 ＋ 4.160 × 2 ＝ 14.72 m	14.7 m
(10) プレキャスト床版	7000×1000 T-2用	
	N ＝ ＝ 1 式	1 式
(11) グレーチング	1500×1000	
	N ＝ ＝ 1 式	1 式
(12) H鋼	300×300×10×15 L=7000	
	N ＝ ＝ 1 式	1 式
(13) 堰	堰長 L=6.000m	
	N ＝ ＝ 1 式	1 式

添　付　図

平面図

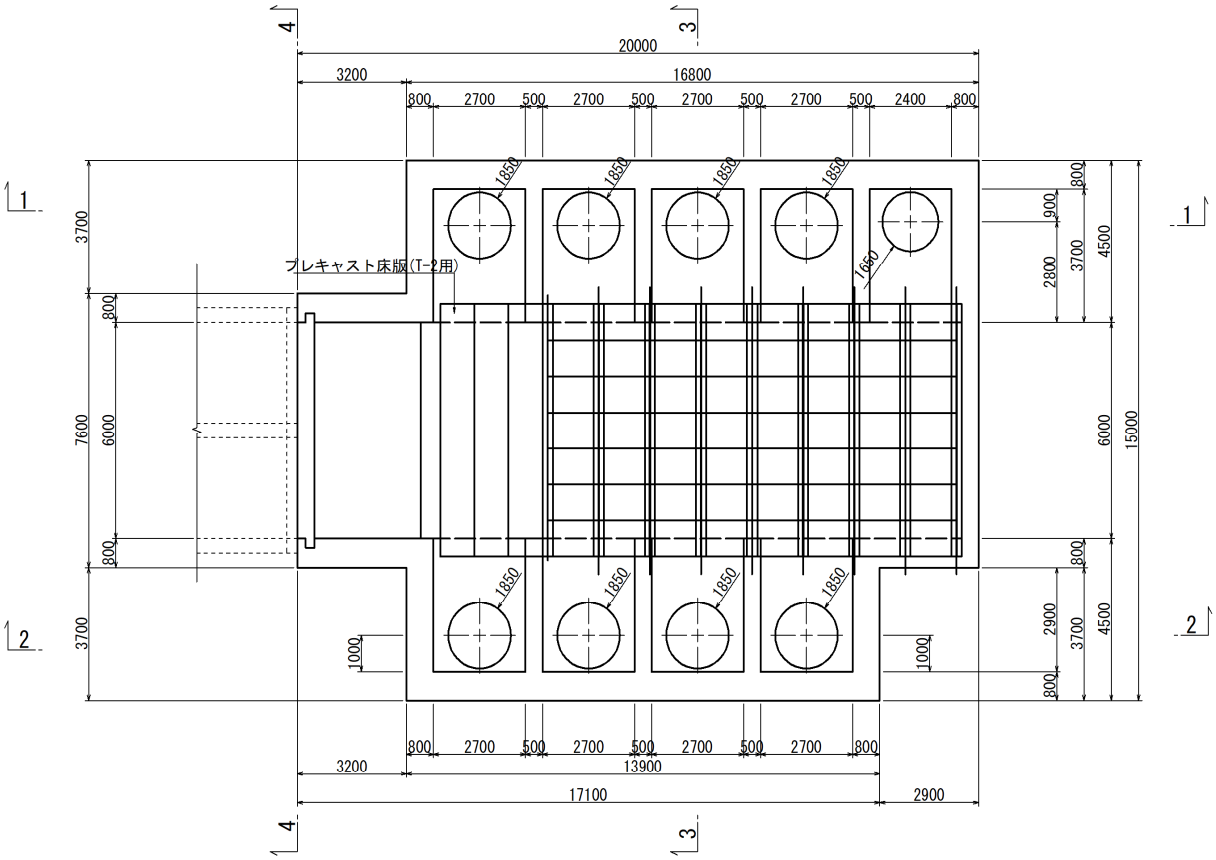

1-1断面図

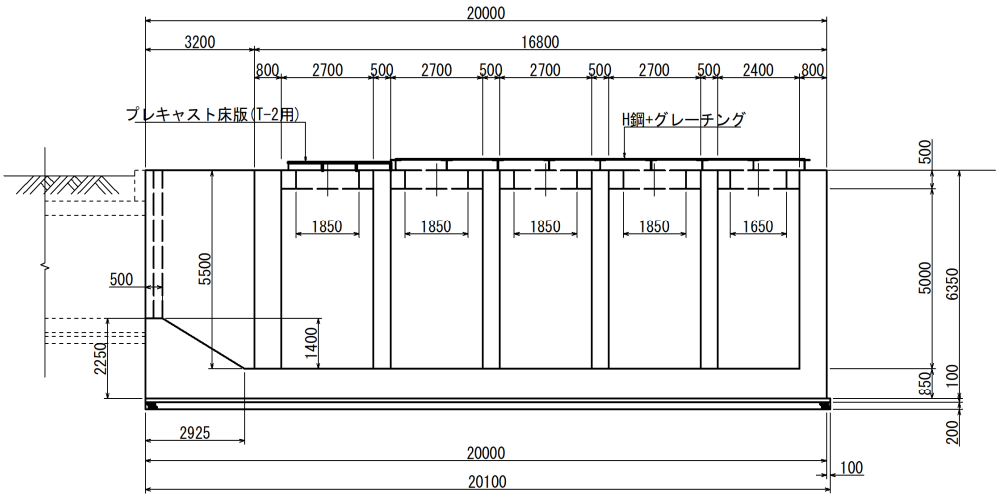

添　付　図

2-2断面図

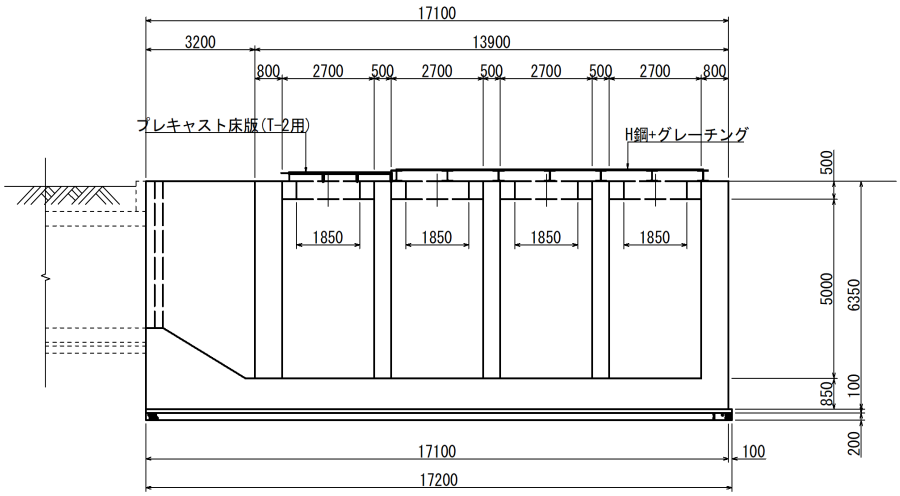

3-3断面図

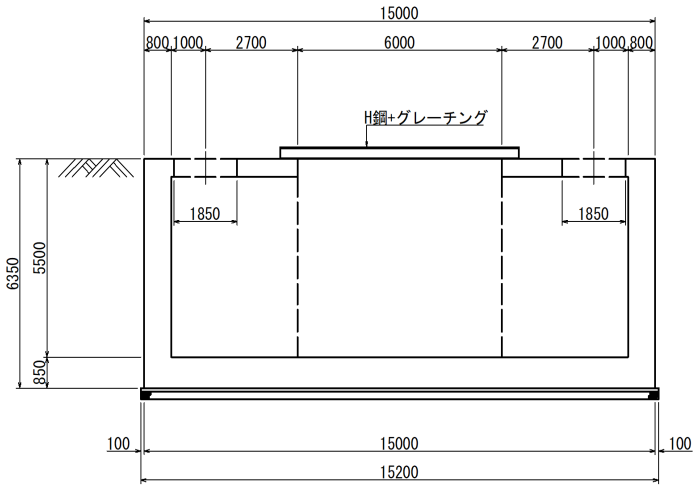

添　付　図

4-4断面図

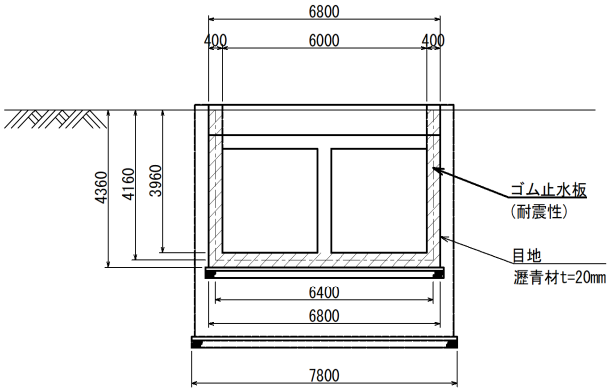

止水板詳細図

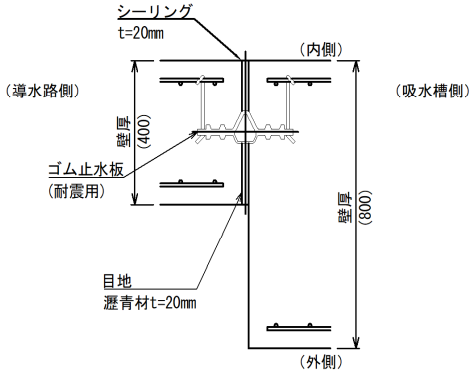

種別・細別	算　　式	数　量
(1) コンクリート	σck＝24N/mm2	
	底版	
	V1 ＝ 0.800 × 6.800 × 1.100 ＝ 5.98	
	V2 ＝ 5.900 × 6.800 × 0.400 ＝ 16.05	
	側壁	
	V2 ＝ 5.900 × 0.400 × 2.860 × 2 箇所 ＝ 13.50	
	中壁	
	V3 ＝ 5.900 × 0.400 × 2.860 ＝ 6.75	
	頂版	
	V4 ＝ 5.900 × 6.800 × 0.400 ＝ 16.05	
	土留め	
	V5 ＝ 0.300 × 6.800 × 0.840 ＝ 1.71	
	合計 60.04 m3	60.0 m3
(2) 型枠	一般型枠	
	底版外面	
	A1 ＝ (0.800 ＋ 6.800) × 2 × 1.100 ＝ 16.72	
	A2 ＝ (5.900 × 2 ＋ 6.800) × 0.400 ＝ 7.44	
	側壁	
	A3 ＝ 5.900 × 2.860 × 4 箇所 ＝ 67.50	
	A4 ＝ 0.400 × 2.860 × 2 箇所 ＝ 2.29	
	中壁	
	A5 ＝ 5.900 × 2.860 × 2 箇所 ＝ 33.75	
	A6 ＝ 0.400 × 2.860 × 2 箇所 ＝ 2.29	
	頂版下面	
	A7 ＝ 5.900 × 2.800 × 2 箇所 ＝ 33.04	
	頂版外面	
	A8 ＝ (5.900 × 2 ＋ 6.800) × 0.400 ＝ 7.44	
	A9 ＝ 6.000 × 0.400 ＝ 2.40	
	土留め	
	A10 ＝ (0.300 × 2 ＋ 6.800) × 0.840 ＝ 6.22	
	A11 ＝ 6.000 × 0.840 ＝ 5.04	
	合計 184.13 m2	184.1 m2

種別・細別	算　　式	数　量
(3) 鉄筋	SD345	
	鉄筋質量表より	
	D13　W＝　1797　kg	
	(　D13　1797　kg　)	1797　kg
	D16　W＝　838　kg	
	D19　W＝　955　kg	
	D22　W＝　813　kg	
	D25　W＝　0　kg	
	ΣW＝　2606　kg	
	(　D16～D25　2606　kg　)	2606　kg
	D29　W＝　0　kg	
	D32　W＝　0　kg	
	ΣW＝　0　kg	
	(　D29～D32　0　kg　)	0　kg

種別・細別	算　　式	数　量
(4) 足場工	単管足場　H≦30m	
	外側	
	A1 ＝ 5.900 × 2 × 3.660 ＝ 43.2	
	A2 ＝ 6.800 × 3.660 ＝ 24.9	
	A3 ＝ 6.000 × 4.100 ＝ 24.6	
	合計 92.7 掛m2	93 掛m2
(5) 支保工	ﾊﾟｲﾌﾟｻﾎﾟｰﾄ支保工　H＜4m　w≦40kN/m2	
	V1 ＝ 5.900 × 2.800 × 2.860 × 2 箇所 ＝ 94.5	
	合計 94.5 空m3	95 空m3
(6) 基礎砕石	RC-40　施工厚　t=200mm	
	敷面積	
	A ＝ 5.100 × 7.000 ＝ 35.70 m2	35.7 m2
	砕石	
	V ＝ 35.70 × 0.200 ＝ 7.14 m3	7.1 m3
(7) 均しコンクリート	σck＝18N/mm2　施工厚　t=100mm	
	敷面積	
	A＝ 5.100 × 7.000 ＝ 35.70 m2	35.7 m2
	コンクリート	
	V＝ 35.70 × 0.100 ＝ 3.57 m3	3.6 m3
	型枠	
	A＝ 5.100 × 2 × 0.100 ＝ 1.02 m2	1.0 m2

導水路

添　付　図

平面図

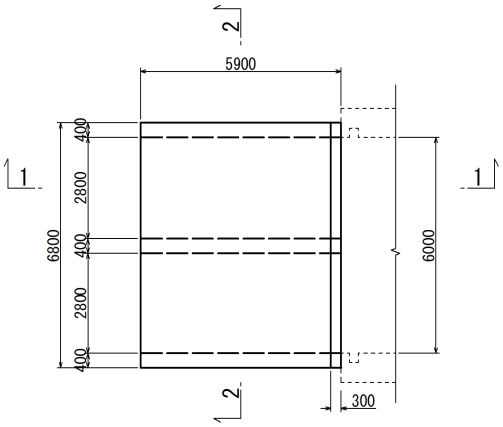

1-1断面図

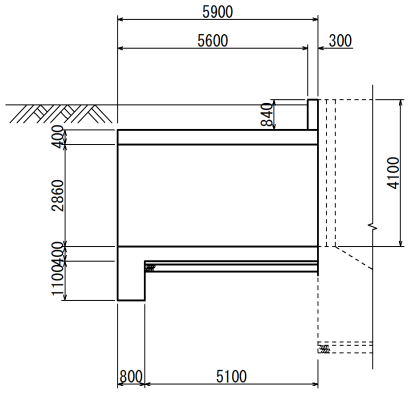

2-2断面図

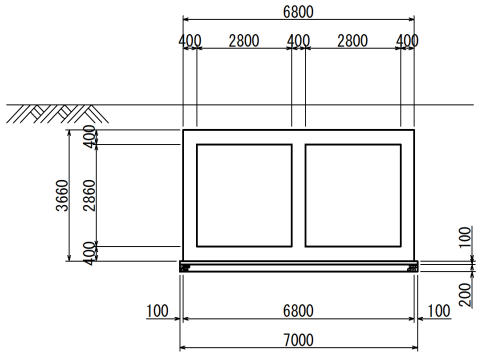

吸水槽土工参考図

平面図 S=1:250

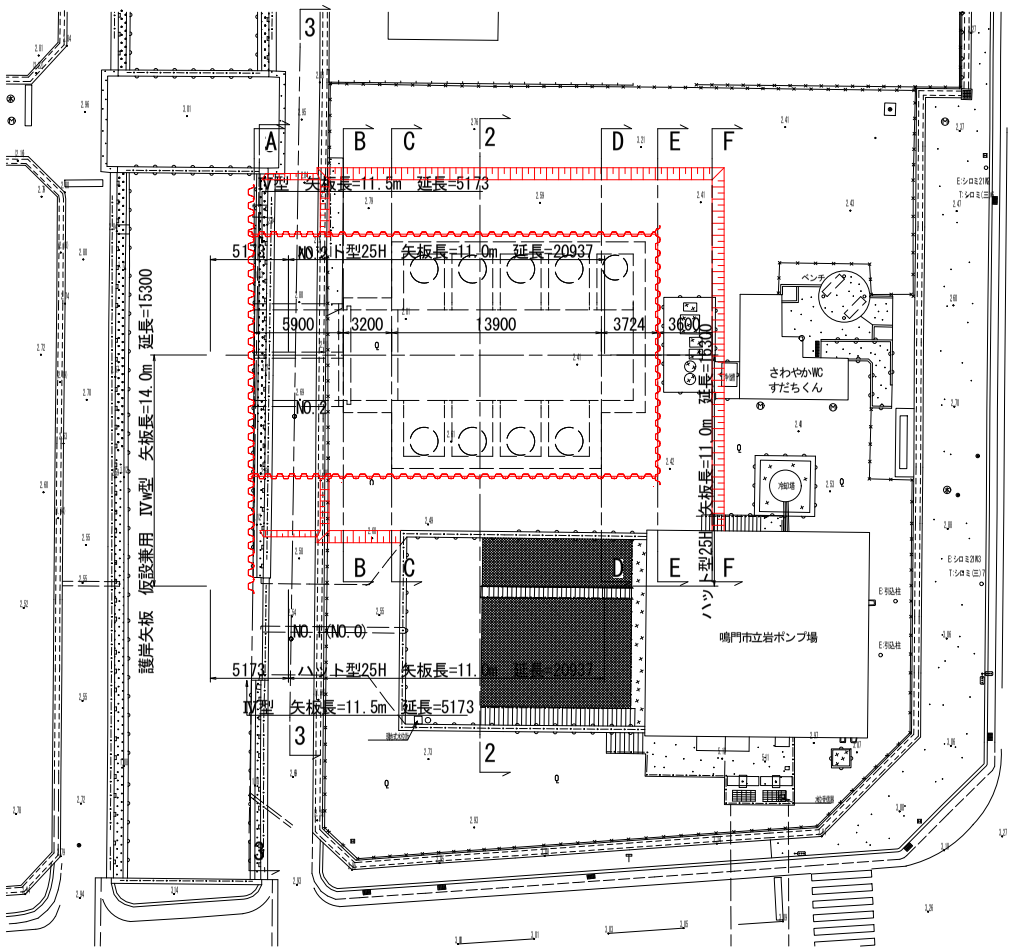

A-A～B-B断面

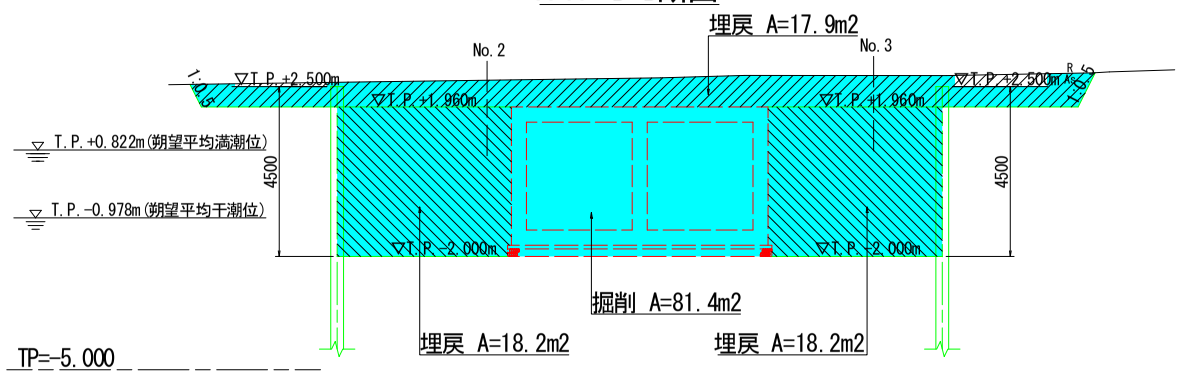

B-B～C-C断面

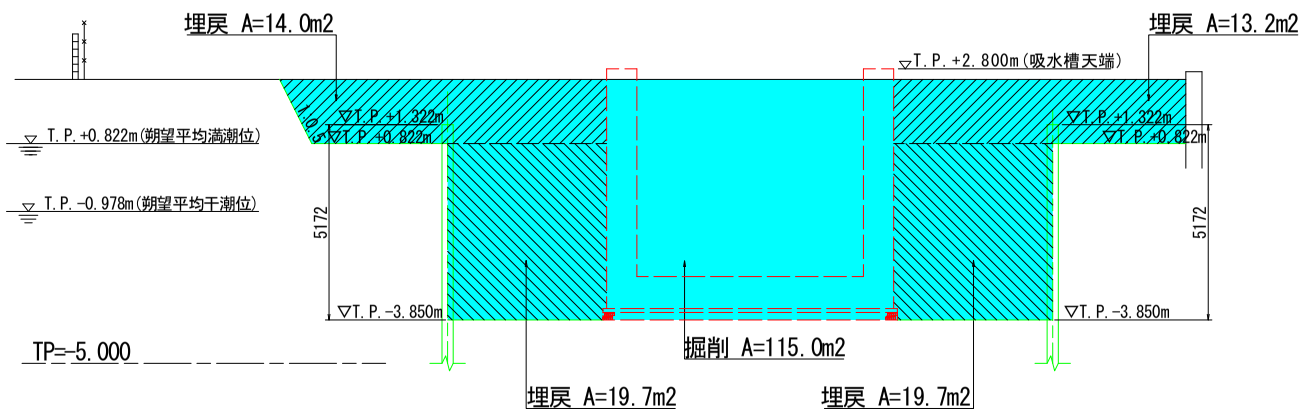

C-C～D-D断面

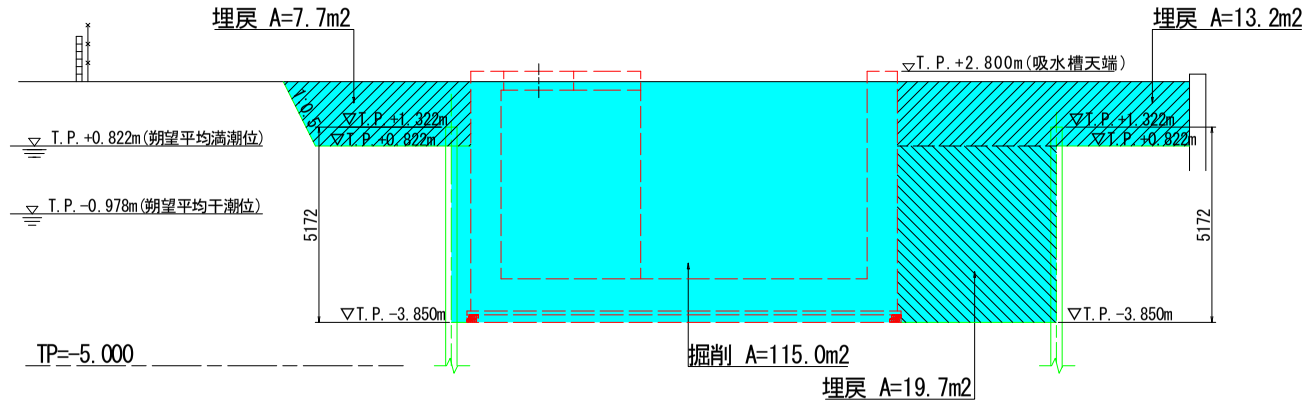

D-D～E-E断面

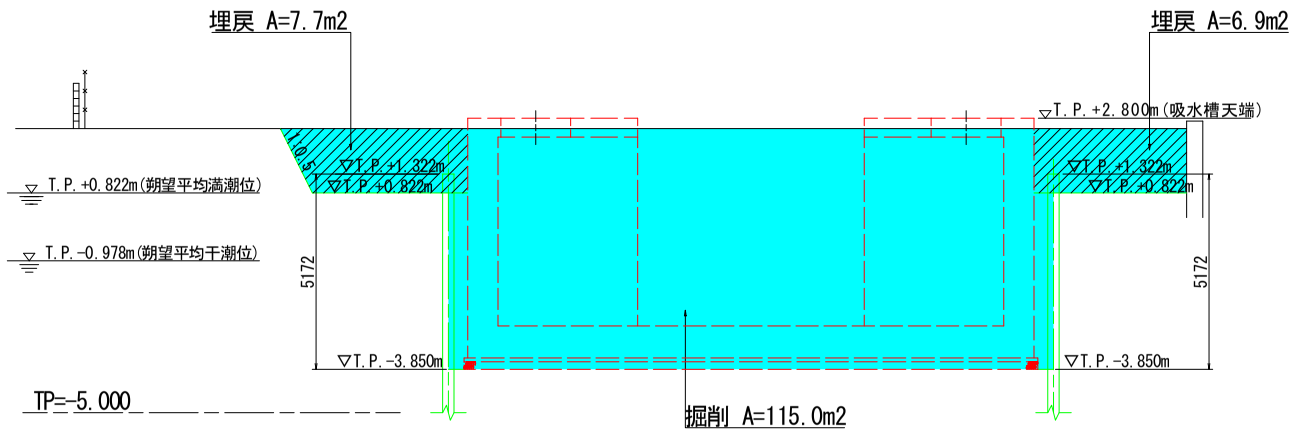
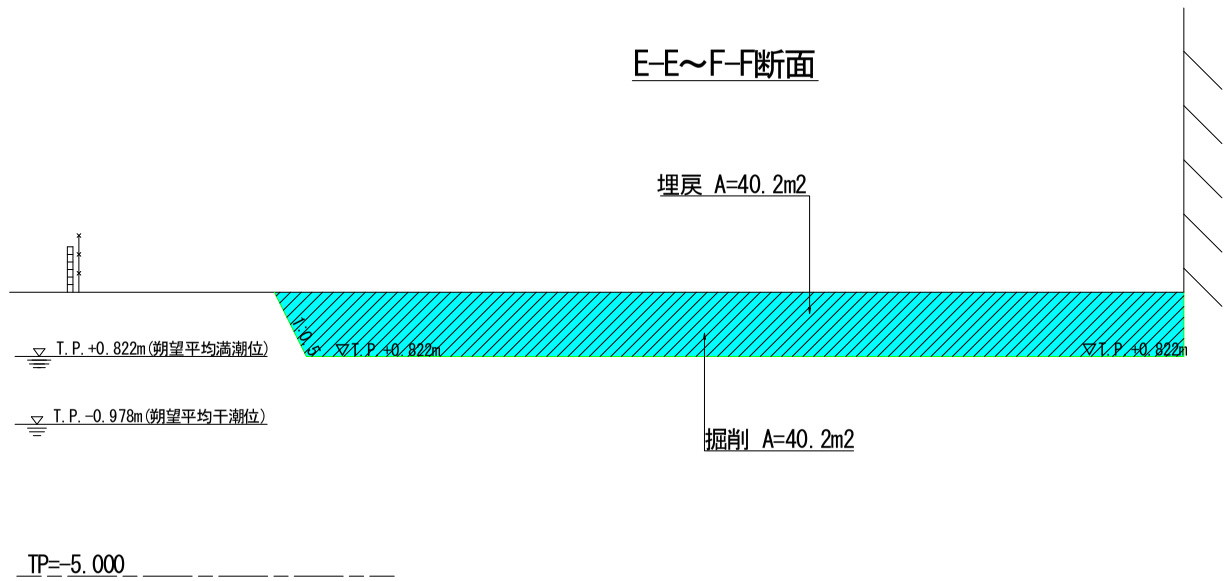
E-E～F-F断面