数　量　総　括　表 (No.1)

工事区分 (レベル1)	工　種 (レベル2)	種　別 (レベル3)	細　別 (レベル4)	規　格 (レベル5)	単位	数　量	備考
〔市役所線〕							
	道路土工						
		掘削工					
			掘削	土砂	m^3	190	
		路床盛土工					
			路床盛土	B＜2.5	m^3	80	
		残土処理工					
			残土	土砂	m^3	220	
	排水構造物工						
		作業土工					
			床掘り	土砂	m^3	210	
			埋戻し	最大埋戻し幅1m以上4m未満	m^3	0	
			〃	最大埋戻し幅1m未満	m^3	70	
			路床盛土	B＜2.5	m^3	10	
			基面整正	土砂	m^2	130	
		側溝工					
			1号路側排水管	B300×H300	m	133	
			1号ガッター		m	2	
			2号ガッター		m	15	
			3号ガッター		m	1	

数　量　総　括　表 (No.2)

工事区分 (レベル1)	工　種 (レベル2)	種　別 (レベル3)	細　別 (レベル4)	規　格 (レベル5)	単位	数　量	備考
			自由勾配側溝				
			自由勾配側溝	1000kg/個以下	m	61	
			自由勾配側溝　本体	W300×h400－L2000	個	2	
			〃　〃	〃　〃 －L1000	個	13	短品
			〃　〃	〃　〃 －L1500	個	5	〃
			〃　〃	〃　〃 －L1528	個	1	〃
			〃　〃	〃　〃 －L1582	個	1	〃
			〃　〃	W300×h500－L1000	個	2	短品
			〃　〃	〃　〃 －L1500	個	12	〃
				W300×h700－L2000	個	1	
			〃　〃	〃　〃 －L1000	個	1	短品
			〃　〃	W300×h800－L2000	個	2	
			〃　〃	〃　〃 －L1832	個	1	片斜切
			〃　〃	〃　〃 －L1762	個	1	両斜切
			〃　〃	〃　〃 －L1146	個	2	〃
			コンクリート蓋	B300－L2000	枚	3	F0sE1同等品
			〃　〃	〃 －L1000	枚	16	短品
			〃　〃	〃 －L1500	枚	17	〃
			〃　〃	〃 －L1528	枚	1	短品
			〃　〃	〃 －L1582	枚	1	〃
			〃　〃	〃 －L1832	枚	1	片斜切

数　量　総　括　表 (No.3)

工事区分 (レベル1)	工　種 (レベル2)	種　別 (レベル3)	細　別 (レベル4)	規　格 (レベル5)	単位	数　量	備考
			コンクリート蓋	〃 －L1146	枚	2	両斜切
			〃　〃	B300－L2000	枚	2	F0sEG1同等品
			グレーチング蓋	B300－L828、縦断用	枚	1	
			〃　〃	〃 －L934、　〃	枚	1	
			インバートコンクリート	18N/mm2以上	m^3	2	桝　底版Co含む
			基礎砕石	RC-30,t=100	m^2	29	
			〃	RC-40,t=150	m^2	8	
		管渠工					
			1号管渠	Co台付き管φ300	m	7	
		集水桝工					
			1号街渠桝	プレキャスト桝	基	8	
			2号街渠桝	〃	基	3	
	舗装工						
		アスファルト舗装工					
			1号車道舗装				
			表層	再生密粒度As,t=50	m^2	1,183	
			下層路盤	RC-30,t=100	m^2	1,145	

数　量　総　括　表 (No.4)

工事区分 (レベル1)	工　種 (レベル2)	種　別 (レベル3)	細　別 (レベル4)	規　格 (レベル5)	単位	数　量	備考
			2号歩道舗装				
			表層	透水性As,t=40	m^2	255	
			下層路盤	RC-30,t=100	m^2	296	
			フィルター層	砂	m^3	29	
			2号乗入舗装				
			表層	透水性As,t=50	m^2	42	
			下層路盤	RC-30,t=100	m^2	48	
			フィルター層	砂	m^3	5	
	区画線工						
		区画線工					
			実　線	白、W=150	m	410	
			〃	白、W=450	m	30	
			破　線	白、W=150	m	25	
			ゼブラ	白、W=150	m	59	
			〃	白、W=450	m	11	
			矢印・文字・記号	白、15cm換算	m	82	
	縁石工						
		縁石工					
			1号縁石	B種、両面R	m	115	
			3号縁石	〃、乗り入れ用	m	25	

数　量　総　括　表 (No.5)

工事区分 (レベル1)	工　種 (レベル2)	種　別 (レベル3)	細　別 (レベル4)	規　格 (レベル5)	単位	数　量	備考
			4号縁石	B種、すり付け用	m	0.6	
			5号縁石	〃、乗入すり付け用	m	7	
	道路付属施設工						
		標識工					
			点字ブロック	誘導ブロック	枚	538	
				警告ブロック	枚	36	
	構造物撤去工						
		構造物撤去工					
			車止め　撤去	W1500,固定式	基	16	
		構造物取壊し工					
			コンクリート取壊し	無筋	m^3	9	
			As舗装版　取壊し	t=50	m^2	1,300	
			〃	t=40	m^2	10	
			As舗装版　切断	t=50	m	30	
			〃	t=40	m	6	
		構造物取壊し工					
			殻処理				
			Co殻		m^3	9	
			As殻		m^3	65	

残 土 集 計 表								
工種	種別	名称	土質	f	設計数量	N	C	備考
発生土								
	切土				200	190	170	発生比率C
			土砂	0.9	200	190	170	1.00
	床掘残土				120	120		
			土砂	0.9	120	120	110	
必要土								
	本体盛土							
		切土流用			80		80	
			土砂	0.9	80	90	80	80×1.00
残土処理								
	残土				220	220		
			土砂	0.9	220	220		310 - 90

床 掘 残 土 集 計 表

種別	土質	f	床掘		埋戻		備考
			N	C	N	C	
			210	190		80	
作業土工	土砂	0.9	210	190		80	190/190=1.00
			発生土	必要土			
排水工	床掘りB	土　砂	210				
	埋戻し			70			
	路床盛土			10			
		計	210	80			
計				190		80	110+0=110(残土)
	土砂			190		80	190-80=110

道路土工　集計

種　　別：道路土工
ブロック：
区　　分：

細別／規格	算　　式　／　　図	数　量
掘削 土砂	土積計算書より	192.7 m3
路床盛土 B＜2.5	土積計算書より	76.2 m3
2.5≦B＜4.0		—
4.0≦B		—

道路土工

測　点	点間距離 (m)	掘削 土砂 断面	掘削 土砂 平均	掘削 土砂 数量				路床盛土 B＜2.5 断面	路床盛土 B＜2.5 平均	路床盛土 B＜2.5 数量				備考
No.　0 ＋ 7.070	—	1.6	—	—				1.1	—	—				No.1流用
No.　1	12.930	1.6	1.60	20.7				1.1	1.10	14.2				
No.　1	0.000	1.6	—	—				0.5	—	—				
No.　2	20.000	0.3	0.95	19.0				0.6	0.55	11.0				
No.　3	20.000	0.4	0.35	7.0				0.3	0.45	9.0				
No.　4	20.000	0.2	0.30	6.0				0.3	0.30	6.0				
No.　5	20.000	0.3	0.25	5.0				0.3	0.30	6.0				
No.　6	20.000	3.7	2.00	40.0				0.6	0.45	9.0				
No.　7	20.000	1.7	2.70	54.0				0.6	0.60	12.0				
No.　8	20.000	2.4	2.05	41.0				0.3	0.45	9.0				
合　計	m 152.930			m3 192.7						m3 76.2				

土工参考図(その1) S=1:50

市役所線

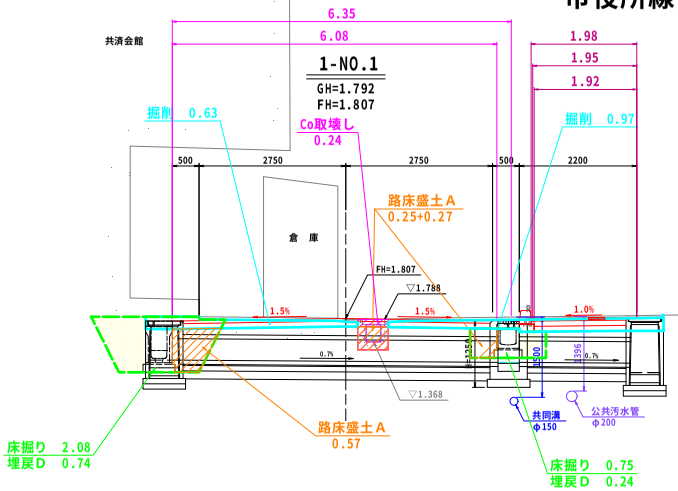

道路土工 1-NO.1

名 称		規 格	左側	右側
掘 削	オープンカット	土砂	1.6	
路床盛土		8<2.5	0.5(1.1)	

※( )書きは起点側を示す

排水工 作業土工

名 称	規 格	左 側	右 側
床掘り	土砂	(2.1)	0.8
埋戻し	最大埋戻幅1m以上4m未満	-	-
	最大埋戻幅1m未満	(0.7)	0.2

※( )書きは起点側を示す

撤去工

名 称	規 格	数 量
コンクリート取壊し	無筋	0.2

舗装工

名 称		左 側	右 側
1号車道舗装	表 層	6.35	
	下層路盤	6.08	
2号歩道舗装	表 層	-	1.98
	下層路盤	-	1.95
	フィルター層	-	1.92

TP=-5.000

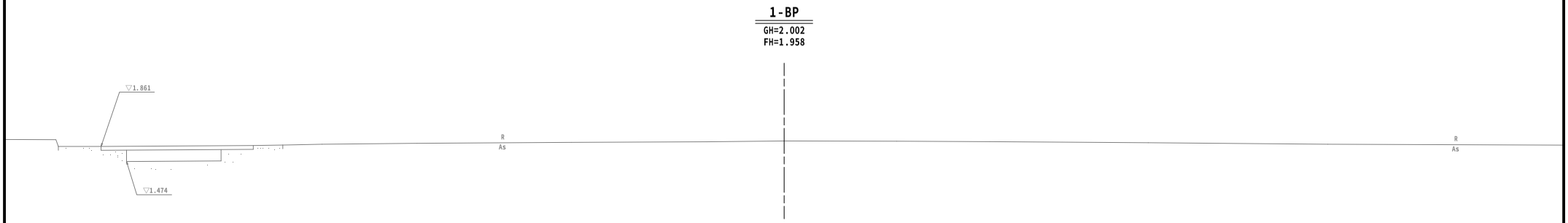

TP=-5.000

土工参考図(その2) S=1:50

市役所線

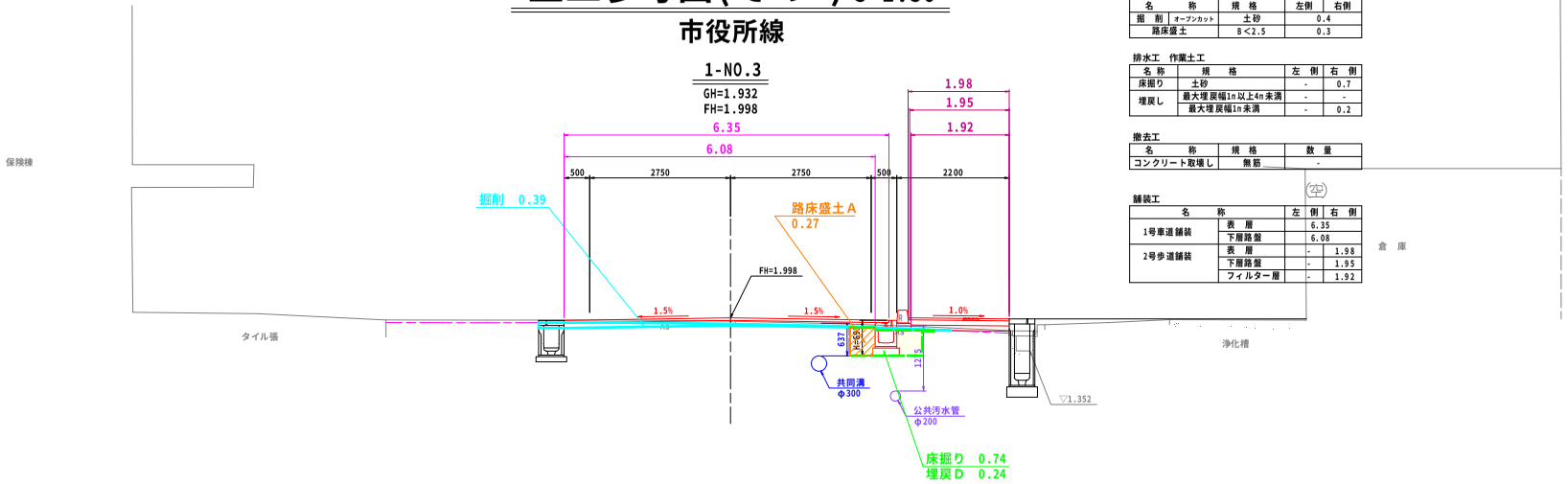

道路土工 1-NO.3

名 称		規 格	左側	右側
掘 削	オープンカット	土砂	0.4	
路床盛土		B<2.5	0.3	

排水工 作業土工

名 称	規 格	左 側	右 側
床掘り	土砂	-	0.7
埋戻し	最大埋戻幅1m以上4m未満	-	-
	最大埋戻幅1m未満	-	0.2

搬去工

名 称	規 格	数 量
コンクリート取壊し	無筋	-

舗装工

名 称		左 側	右 側
1号車道舗装	表 層	6.35	
	下層路盤	6.08	
2号歩道舗装	表 層	-	1.98
	下層路盤	-	1.95
	フィルター層	-	1.92

TP=-5.000

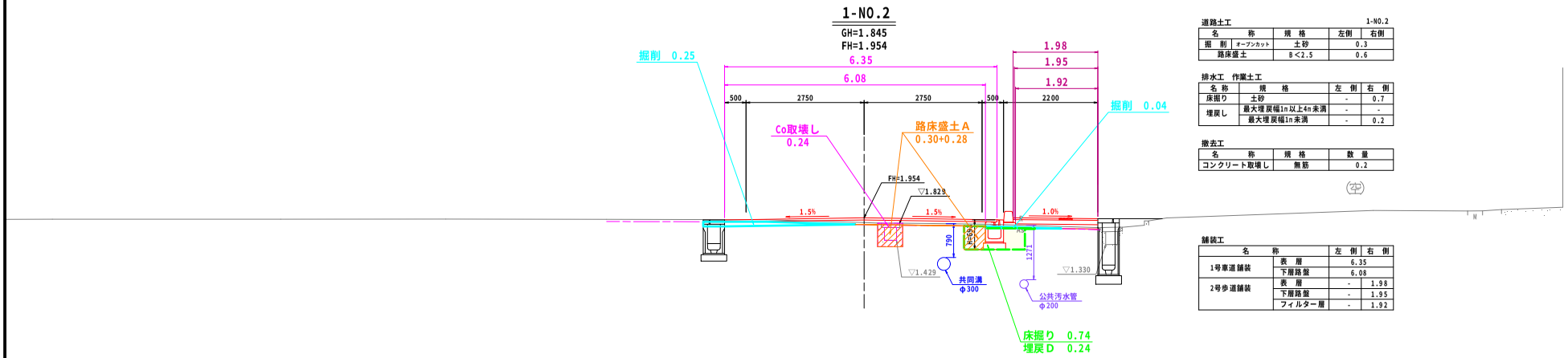

道路土工 1-NO.2

名 称		規 格	左側	右側
掘 削	オープンカット	土砂	0.3	
路床盛土		B<2.5	0.6	

排水工 作業土工

名 称	規 格	左 側	右 側
床掘り	土砂	-	0.7
埋戻し	最大埋戻幅1m以上4m未満	-	-
	最大埋戻幅1m未満	-	0.2

搬去工

名 称	規 格	数 量
コンクリート取壊し	無筋	0.2

舗装工

名 称		左 側	右 側
1号車道舗装	表 層	6.35	
	下層路盤	6.08	
2号歩道舗装	表 層	-	1.98
	下層路盤	-	1.95
	フィルター層	-	1.92

TP=-5.000

土工参考図(その3) S=1:50

市役所線

1-NO.5

GH=1.909
FH=2.007

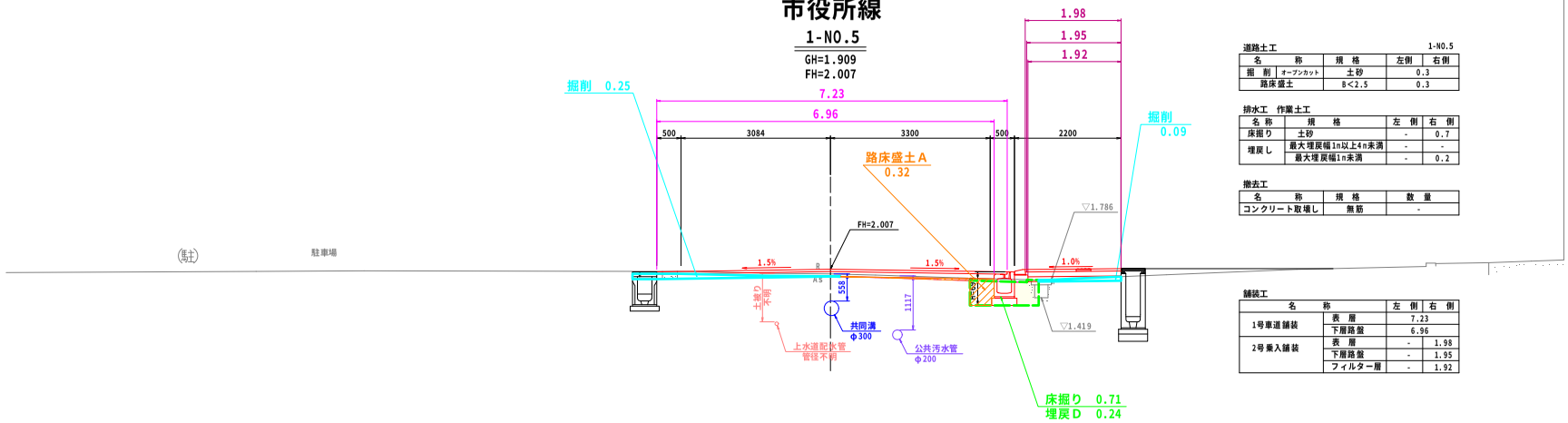

道路土工 1-NO.5

名称		規格	左側	右側
掘削	オープンカット	土砂	0.3	
路床盛土		B<2.5	0.3	

排水工 作業土工

名称	規格	左側	右側
床掘り	土砂	-	0.7
埋戻し	最大埋戻幅1m以上4m未満	-	-
	最大埋戻幅1m未満	-	0.2

撤去工

名称	規格	数量
コンクリート取壊し	無筋	-

舗装工

名称		左側	右側
1号車道舗装	表層	7.23	
	下層路盤	6.96	
2号乗入舗装	表層	-	1.98
	下層路盤	-	1.95
	フィルター層	-	1.92

TP=-5.000

1-NO.4

GH=1.906
FH=2.010

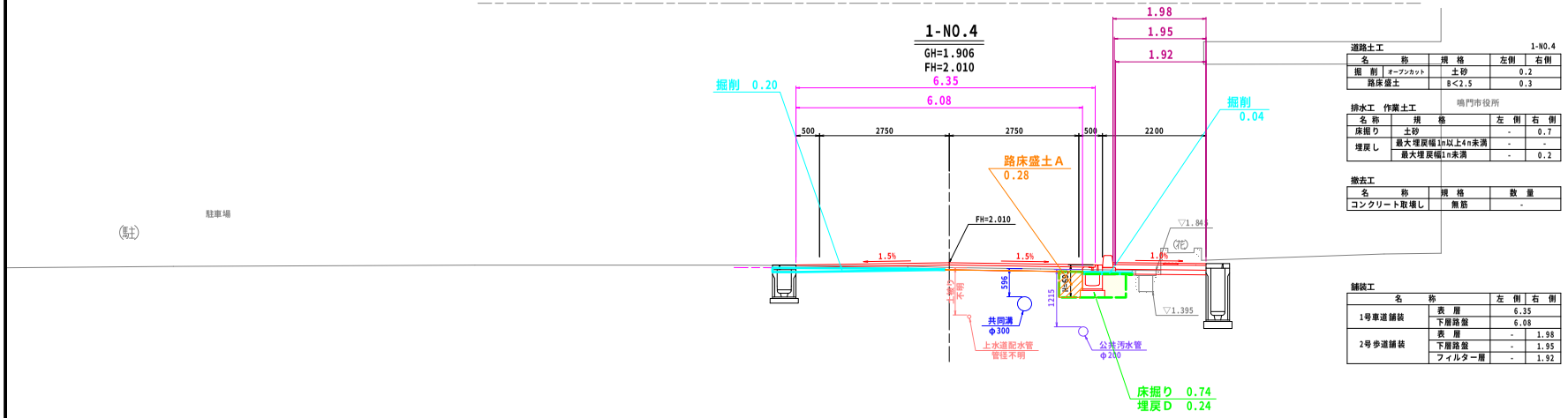

道路土工 1-NO.4

名称		規格	左側	右側
掘削	オープンカット	土砂	0.2	
路床盛土		B<2.5	0.3	

排水工 作業土工

名称	規格	左側	右側
床掘り	土砂	-	0.7
埋戻し	最大埋戻幅1m以上4m未満	-	-
	最大埋戻幅1m未満	-	0.2

撤去工

名称	規格	数量
コンクリート取壊し	無筋	-

舗装工

名称		左側	右側
1号車道舗装	表層	6.35	
	下層路盤	6.08	
2号歩道舗装	表層	-	1.98
	下層路盤	-	1.95
	フィルター層	-	1.92

TP=-5.000

土工参考図(その4) S=1:50

市役所線

1-NO.7

GH=1.975
FH=2.027

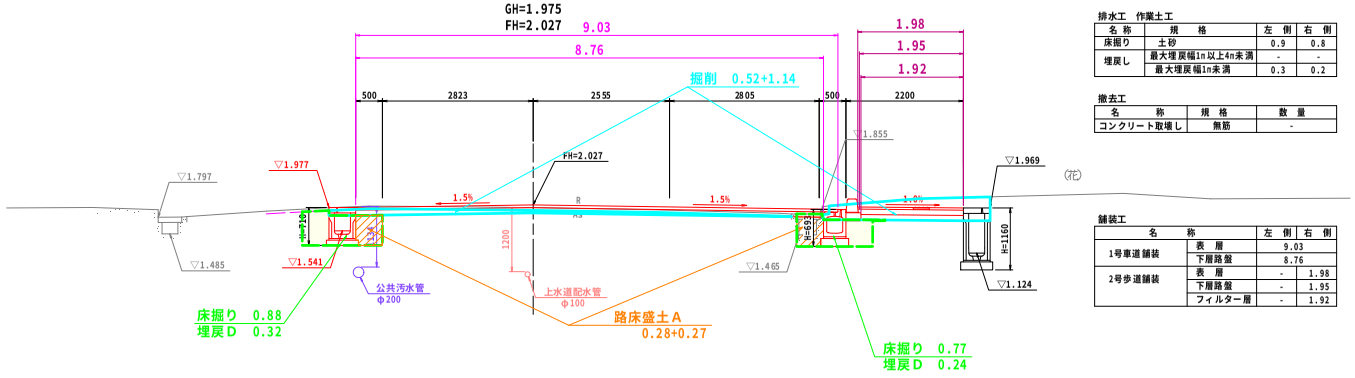

道路土工 1-NO.7

名称		規格	左側	右側
掘削	オープンカット	土砂	1.7	
路床盛土		B<2.5	0.6	

排水工 作業土工

名称	規格	左側	右側
床掘り	土砂	0.9	0.8
埋戻し	最大埋戻幅1m以上4m未満	-	-
	最大埋戻幅1m未満	0.3	0.2

撤去工

名称	規格	数量
コンクリート取壊し	無筋	-

舗装工

名称		左側	右側
1号車道舗装	表層	9.03	
	下層路盤	8.76	
2号歩道舗装	表層	-	1.98
	下層路盤	-	1.95
	フィルター層	-	1.92

TP=-5.000

1-NO.6

GH=2.159
FH=2.006

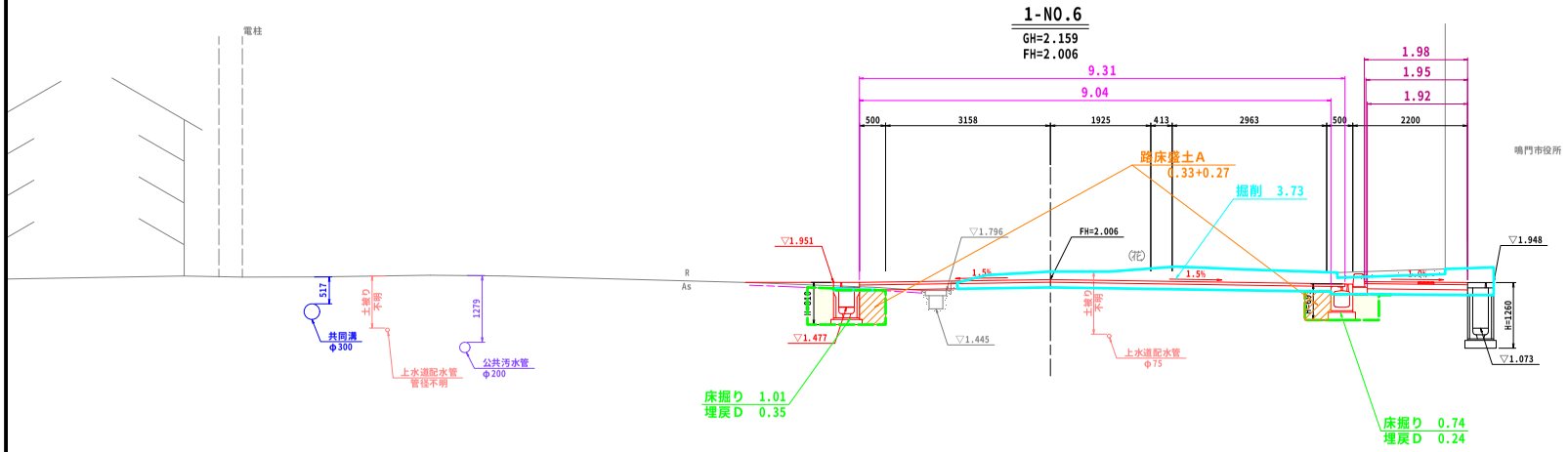

道路土工 1-NO.6

名称		規格	左側	右側
掘削	オープンカット	土砂	3.7	
路床盛土		B<2.5	0.6	

排水工 作業土工

名称	規格	左側	右側
床掘り	土砂	1.0	0.7
埋戻し	最大埋戻幅1m以上4m未満	-	-
	最大埋戻幅1m未満	0.4	0.2

撤去工

名称	規格	数量
コンクリート取壊し	無筋	-

舗装工

名称		左側	右側
1号車道舗装	表層	9.31	
	下層路盤	9.04	
2号歩道舗装	表層	-	1.98
	下層路盤	-	1.95
	フィルター層	-	1.92

TP=-5.000

土工参考図(その5) S=1:50

市役所線

1-EP

GH=1.706
FH=

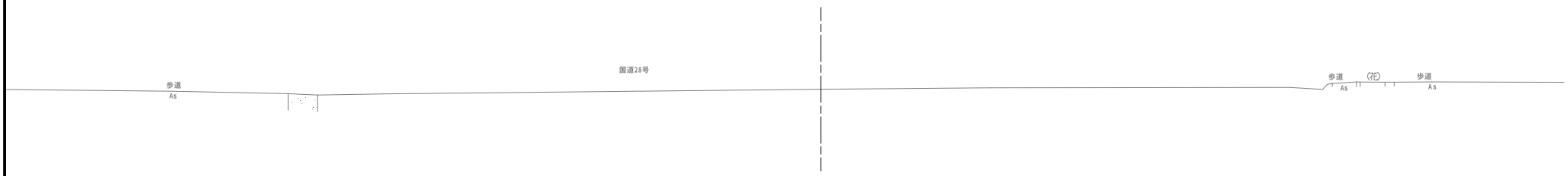

TP=-5.000

1-NO.8

GH=1.862
FH=1.860

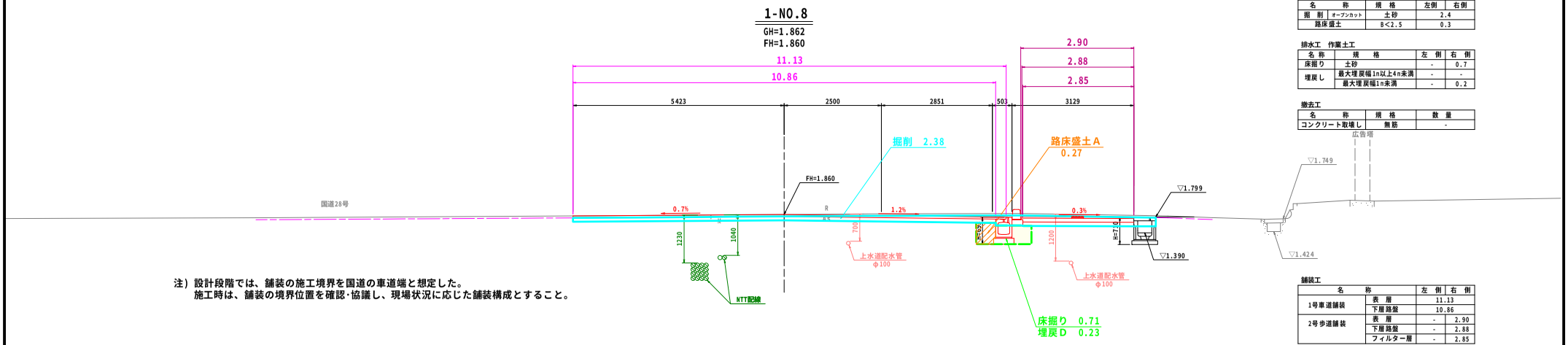

注）設計段階では、舗装の施工境界を国道の車道端と想定した。
施工時は、舗装の境界位置を確認･協議し、現場状況に応じた舗装構成とすること。

TP=-5.000

道路土工 1-NO.8

名称		規格	左側	右側
掘削	オープンカット	土砂	2.4	
路床盛土		B<2.5	0.3	

排水工 作業土工

名称	規格	左側	右側
床掘り	土砂	-	0.7
埋戻し	最大埋戻幅1m以上4m未満	-	-
	最大埋戻幅1m未満	-	0.2

撤去工

名称	規格	数量
コンクリート取壊し	無筋	-

舗装工

名称		左側	右側
1号車道舗装	表層	11.13	
	下層路盤	10.86	
2号歩道舗装	表層	-	2.90
	下層路盤	-	2.88
	フィルター層	-	2.85

排水工　作業土工　集計

種　　別：作業土工
ブロック：
区　　分：

細別／規格	算　　式　／　　図	数　量
床掘りB 土砂		208.3 m3
本線左側	土積計算書より = 70.4	
〃 右側	〃 = 111.6	
ガッター	0.42㎡×(2.25m＋14.53m＋1.21m) = 7.6	
1号管渠	1.22㎡×7.41m = 9.0	
1号街渠桝	1.42×2.00×0.23×8基 = 5.2	
2号　〃	1.42×2.00×0.53×3基 = 4.5	
埋戻し 最大埋戻し幅1m以上4m未満		0.0 m3
最大埋戻し幅1m未満		68.1 m3
本線左側	土積計算書より = 25.4	
〃 右側	〃 = 30.7	
ガッター	0.05㎡×(2.25m＋14.53m＋1.21m) = 0.9	
1号管渠	0.95㎡×7.41m = 7.0	
1号街渠桝	{5.2－(0.52×1.00×0.15＋0.42×1.00×0.08)×8基}×1/2 = 2.2	
2号　〃	{4.5－(0.52×1.00×0.15＋0.42×1.00×0.38)×3基}×1/2 = 1.9	
路床盛土 B＜2.5		5.0 m3
ガッター	0.05㎡×(2.25m＋14.53m＋1.21m) = 0.9	
1号街渠桝	{5.2－(0.52×1.00×0.15＋0.42×1.00×0.08)×8基}×1/2 = 2.2	
2号　〃	{4.5－(0.52×1.00×0.15＋0.42×1.00×0.38)×3基}×1/2 = 1.9	

排水工　作業土工　集計

種　　別：作業土工
ブロック：
区　　分：

細別／規格	算　　式　／　　図			数　量
基面整正				
土砂				128.4　m2
1号路側排水管	0.52×133.33m		= 69.3	
1号ガッター	0.725× 2.25m		= 1.6	
2号　〃	0.725×14.53m		= 10.5	
3号　〃	0.725× 1.21m		= 0.9	
自由勾配側溝	基礎砕石計算より	28.57㎡＋7.73㎡	= 36.3	
1号管渠	0.47×7.41m		= 3.5	
1号街渠桝	0.57㎡×8基		= 4.6	
2号　〃	0.57㎡×3基		= 1.7	

ガッター

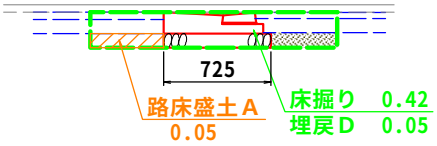

1号街渠桝

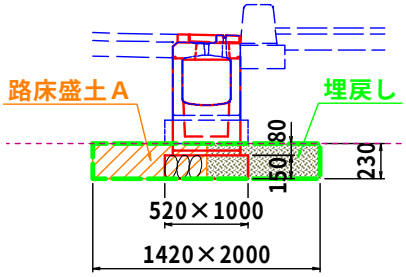

2号街渠桝

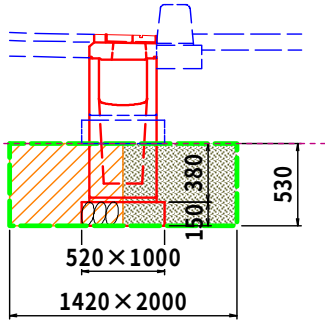

1号管渠

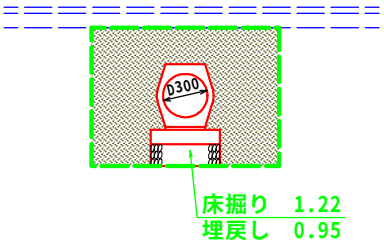

排水工 作業土工

測　点	点間距離 (m)	床掘り 土砂 断面	床掘り 土砂 平均	床掘り 土砂 数量				埋戻し 最大埋戻し幅1m以上4m未満 断面	埋戻し 最大埋戻し幅1m以上4m未満 平均	埋戻し 最大埋戻し幅1m以上4m未満 数量	埋戻し 最大埋戻し幅1m未満 断面	埋戻し 最大埋戻し幅1m未満 平均	埋戻し 最大埋戻し幅1m未満 数量	備考
〔左側〕														
No. 0 + 7.070	—	2.1	—	—							0.7	—	—	No.1流用
No. 1	12.930	2.1	2.10	27.2							0.7	0.70	9.1	
小計	12.930			27.2									9.1	
No. 5 + 1.380	0.000	1.0	—	—							0.4	—	—	No.6流用
No. 6	18.620	1.0	1.00	18.6							0.4	0.40	7.4	
No. 7	20.000	0.9	0.95	19.0							0.3	0.35	7.0	
No. 7 + 6.240	6.240	0.9	0.90	5.6							0.3	0.30	1.9	No.7流用
小計	44.860			43.2									16.3	
合　計	m 57.790			m3 70.4									m3 25.4	

排水工 作業土工

測　点	点間距離 (m)	床掘り 土砂 断面	床掘り 土砂 平均	床掘り 土砂 数量				埋戻し 最大埋戻し幅1m以上4m未満 断面	埋戻し 最大埋戻し幅1m以上4m未満 平均	埋戻し 最大埋戻し幅1m以上4m未満 数量	埋戻し 最大埋戻し幅1m未満 断面	埋戻し 最大埋戻し幅1m未満 平均	埋戻し 最大埋戻し幅1m未満 数量	備考
〔右側〕														
No. 0 + 7.070	—	0.8	—	—							0.2	—	—	No.1流用
No. 1	12.930	0.8	0.80	10.3							0.2	0.20	2.6	
No. 2	20.000	0.7	0.75	15.0							0.2	0.20	4.0	
No. 3	20.000	0.7	0.70	14.0							0.2	0.20	4.0	
No. 4	20.000	0.7	0.70	14.0							0.2	0.20	4.0	
No. 5	20.000	0.7	0.70	14.0							0.2	0.20	4.0	
No. 6	20.000	0.7	0.70	14.0							0.2	0.20	4.0	
No. 7	20.000	0.8	0.75	15.0							0.2	0.20	4.0	
No. 8	20.000	0.7	0.75	15.0							0.2	0.20	4.0	
No. 8 + 0.440	0.440	0.7	0.70	0.3							0.2	0.20	0.1	No.8流用
合　計	m 153.370			m3 111.6						m3 0.0			m3 30.7	

排水構造物工　集計

種　　別：排水構造物工
ブロック：
区　　分：

細別／規格	算　　式　／　　図		数　量
1号路側排水管 B300×H300			133.33 m
	No. 0＋ 9.33～No. 0＋19.55	L= 10.30	
	No. 1＋ 0.45～No. 3＋14.64	L= 50.20	
	No. 3＋16.46～No. 5＋16.00	L= 34.80	
	No. 5＋17.06～No. 6＋ 3.46	L= 5.46	
	No. 6＋ 4.60～No. 8＋ 0.44	L= 32.57	
1号ガッター			2.25 m
右側	No. 0＋ 8.09～No. 0＋ 8.45	L= 0.40	
〃	No. 8＋ 8.14～No. 8＋ 9.04	L= 1.85	
2号ガッター			14.53 m
左側	No. 7＋15.92～No. 7＋16.16	L= 7.17	
右側	No. 8＋ 1.40～No. 8＋ 7.43	L= 7.36	
3号ガッター			1.21 m
右側	No. 0＋ 7.55～No. 0＋ 8.09	L= 0.61	
〃	No. 8＋ 7.84～No. 8＋ 8.14	L= 0.60	

排水構造物工　集計

種　　別：排水構造物工
ブロック：
区　　分：

細別／規格	算　　式　／　　図	数　量
自由勾配側溝		
左側	No. 0＋ 6.84～No. 0＋19.65　L= 12.89	
〃	No. 5＋1.38～No. 5＋16.27　L= 16.58	
〃	No. 5＋16.73～No. 7＋ 6.24　L= 31.03	
	計 60.50m	
	1000kg/個を超え2000kg/個以下　「側溝数量表」より	
	= 0.00	
	計 0.00m	
〔1.0式あたり〕		
自由勾配側溝		
1000kg/個以下		60.50 m
1000kg/個以上2000kg/個以下	上記　計算より	0.00 m
自由勾配側溝　本体		
FNV1同等品	W300×h400－L2000	2.0 個
	〃　〃 －L1000　短品	13.0 個
	〃　〃 －L1500　〃	5.0 個
	〃　〃 －L1528　〃	1.0 個
	〃　〃 －L1582　〃	1.0 個
	W300×h500－L1000　短品	2.0 個
	〃　〃 －L1500　〃	12.0 個
	W300×h700－L2000	1.0 個
	〃　〃 －L1000　短品	1.0 個
	W300×h800－L2000	2.0 個
	〃　〃 －L1832　片斜切	1.0 個
	〃　〃 －L1762　両斜切	1.0 個
	〃　〃 －L1146　〃	2.0 個

排水構造物工　集計

種　　別：排水構造物工
ブロック：
区　　分：

細別／規格	式	数　量
コンクリート蓋		
F0sE1同等品	B300－L2000	3.0　枚
	〃　－L1000　短品	16.0　枚
	〃　－L1500　〃	17.0　枚
	〃　－L1528　短品	1.0　枚
	〃　－L1582　〃	1.0　枚
	〃　－L1832　片斜切	1.0　枚
	〃　－L1146　両斜切	2.0　枚
F0sEG1同等品	B300－L2000	2.0　枚
グレーチング蓋		
縦断用	B300－L828	1.0　枚
	〃　－L934	1.0　枚
インバートコンクリート		
18N/mm2以上	別紙　計算書より	2.2　m3
基礎砕石		
RC-30,t=100	（～h500）	28.57　m2
左側	W300　0.60×(2.00m＋14.582m＋18.00m＋13.028m)　＝28.566	
RC-40,t=150	（h600～h1000）	7.73　m2
左側	W300　0.60×(9.886m＋3.00m)　＝7.732	

排水構造物工　集計

種　　別：排水構造物工
ブロック：
区　　分：

細別／規格	式	数　量
1号管渠 Co台付き管φ300		7.41 m
右側	No. 0＋ 9.43付近　2号街渠桝～3-3号集水桝　L= 2.32	
〃	No. 6＋ 4.02付近　2号　〃　～3-2号　〃　L= 2.00	
〃	No. 8＋ 0.15付近　2号　〃　～1-2号　〃　L= 3.09	
1号街渠桝 プレキャスト桝		8.0 基
右側	No. 1＋ 0.45～No. 3＋14.64　N= 4.0	
〃	No. 3＋16.46～No. 5＋16.00　N= 2.0	
〃	No. 6＋ 4.60～No. 8＋ 0.44　N= 2.0	
2号街渠桝 プレキャスト桝		3.0 基
右側	No. 0＋ 8.86付近　N= 1.0	
〃	No. 6＋ 4.03付近　N= 1.0	
〃	No. 8＋ 0.90付近　N= 1.0	

・インバートコンクリート(市役所線)

かんたん側溝 サイズ			計算式 高さ(m)						幅(m)		延長(m)		単位	Co数量
市役所線(左側)→市役所東線(左側)														
W300	h	800	(0.110	＋	0.158	)	／	2 ×	0.300	×	9.886	=	m^3	0.397
W300	h	700	(0.058	＋	0.072	)	／	2 ×	0.300	×	3.000	=	m^3	0.059
W300	h	500	(0.146	＋	0.153	)	／	2 ×	0.300	×	2.000	=	m^3	0.090
W300	h	400	(0.053	＋	0.100	)	／	2 ×	0.300	×	14.582	=	m^3	0.335
W300	h	500	(0.117	＋	0.126	)	／	2 ×	0.300	×	3.622	=	m^3	0.132
W300	h	500	(0.126	＋	0.152	)	／	2 ×	0.300	×	14.378	=	m^3	0.600
W300	h	400	(0.052	＋	0.064	)	／	2 ×	0.300	×	6.754	=	m^3	0.118
W300	h	400	(0.064	＋	0.100	)	／	2 ×	0.300	×	6.274	=	m^3	0.154
W300	h	～900	t2 =	mm	底穴体積		0.00730	m^3/2.0		×	60.496	=	m^3	0.221
			合計										m^3	**2.200**

1号路側排水管

号計算書	数　量　計　算　書	NO.

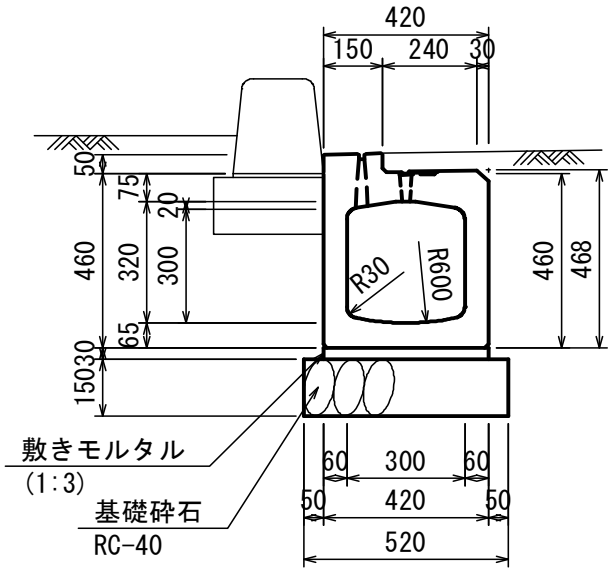

10.0m当り

名称・規格	計　算　式	単位	数量
函渠型排水管 B300×H300	10.0÷2.00　= 5.000	本	5.0
敷モルタル 1 : 3	0.420×0.030×10.0　= 0.126	m3	0.126
基礎砕石 RC-40,t=150	0.52×10.0　= 5.200	m2	5.20

1号ガッター

号計算書	数　量　計　算　書	NO.

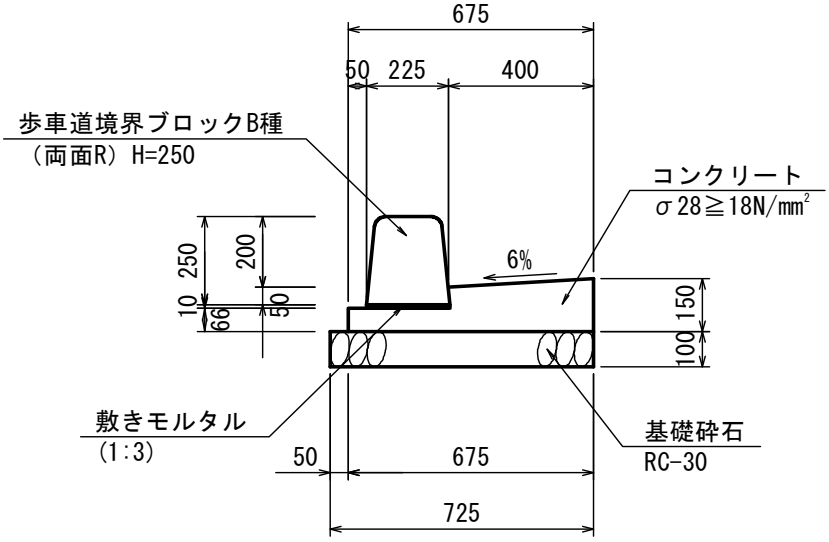

10.0m当り

名称・規格	計　算　式	単位	数量
コンクリート 18N/mm2以上	{1/2×(0.060＋0.084)×0.400＋0.066×0.675}×10.0 ＝ 0.734	m3	0.734
型枠 一般型枠	(0.066＋0.15)×10.0 ＝ 2.160	m2	2.16
基礎砕石 RC-30,t=100	0.725×10.0 ＝ 7.250	m2	7.25
歩車道境界ブロック B種、両面R	10.0÷0.605 ＝ 16.529	個	16.5
敷モルタル 1:3	0.225×0.010×10.0 ＝ 0.023	m3	0.023

2号ガッター

号計算書	数　量　計　算　書	NO.

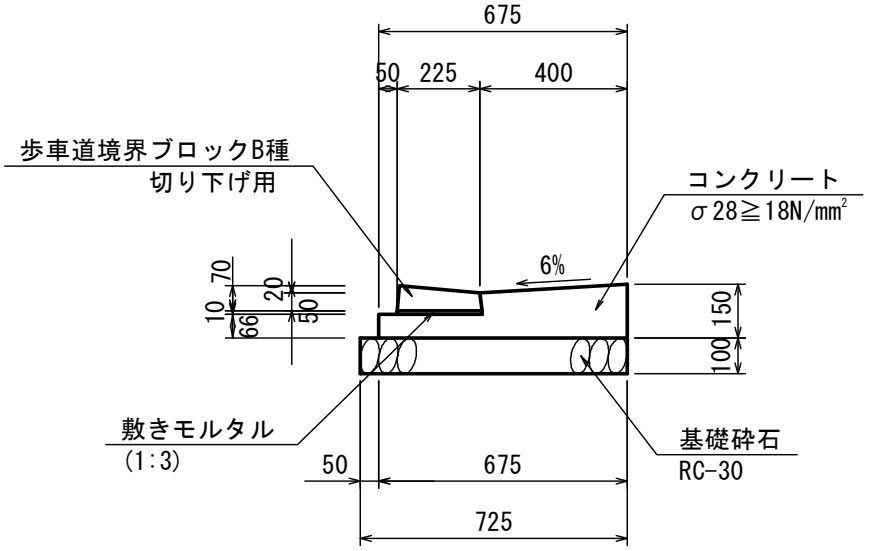

10.0m当り

名称・規格	計　算　式	単位	数量
コンクリート 18N/mm2以上	{1/2×(0.060＋0.084)×0.400＋0.066×0.675}×10.0 ＝ 0.734	m3	0.734
型枠 一般型枠	(0.066＋0.15)×10.0 ＝ 2.160	m2	2.16
基礎砕石 RC-30,t=100	0.725×10.0 ＝ 7.250	m2	7.25
歩車道境界ブロック B種、切下げ用	10.0÷0.605 ＝ 16.529	個	16.5
敷モルタル 1:3	0.225×0.010×10.0 ＝ 0.023	m3	0.023

3号ガッター

号計算書	数　量　計　算　書	NO.

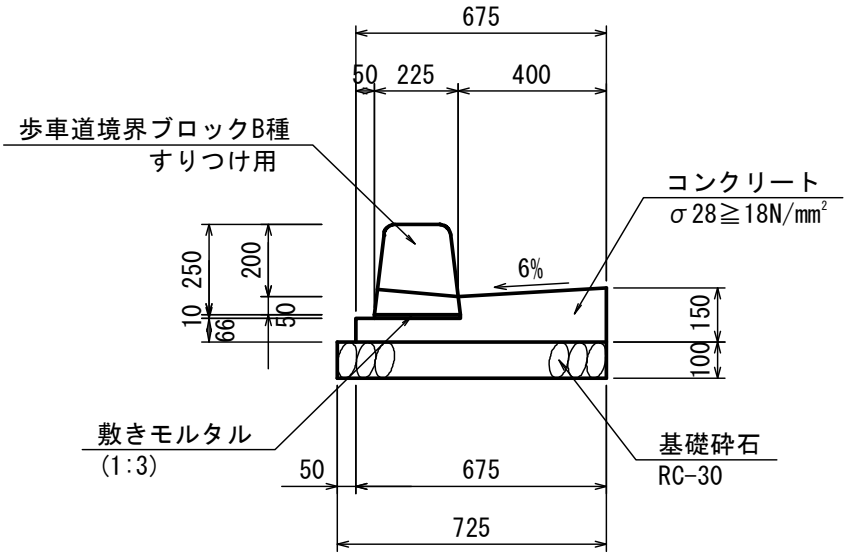

10.0m当り

名称・規格	計　算　式	単位	数量
コンクリート 18N/mm2以上	{1/2×(0.060＋0.084)×0.400＋0.066×0.675}×10.0 ＝ 0.734	m3	0.734
型枠 一般型枠	(0.066＋0.15)×10.0 ＝ 2.160	m2	2.16
基礎砕石 RC-30,t=100	0.725×10.0 ＝ 7.250	m2	7.25
歩車道境界ブロック B種、両面R	(すり付け用) 10.0÷0.605 ＝ 16.529	個	16.5
敷モルタル 1:3	0.225×0.010×10.0 ＝ 0.023	m3	0.023

1号管渠

号計算書	数　量　計　算　書	NO.

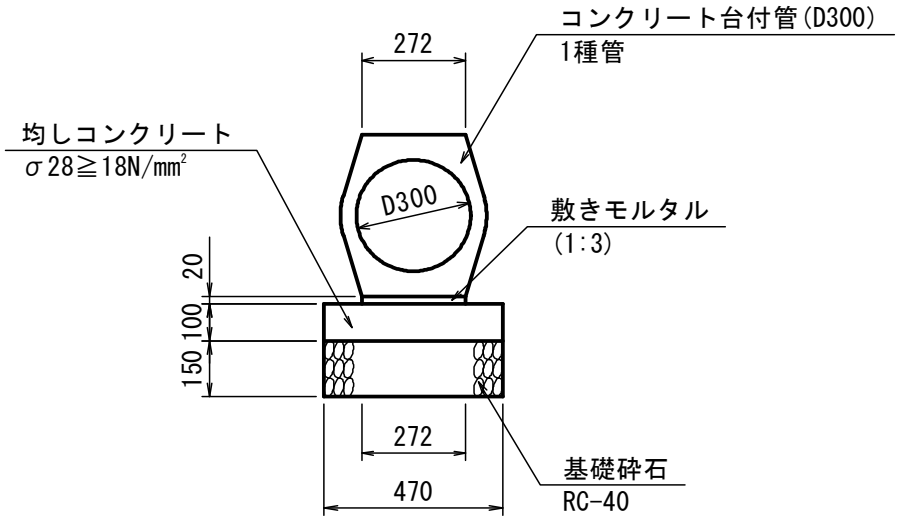

10.0m当り

名称・規格	計　算　式	単位	数量
コンクリート台付き管 D300	10.0÷2.0m　= 5.000	本	5.0
敷モルタル 1:3	0.272×0.020×10.0　= 0.054	m3	0.054
均しコンクリート 18N/mm2以上	0.100×0.470×10.0　= 0.470	m3	0.470
同上　型枠 均し	0.10×2×10.0　= 2.000	m2	2.00
基礎砕石 RC-40,t=150	0.47×10.0　= 4.700	m2	4.70

1号街渠桝

号計算書	数　量　計　算　書	NO.

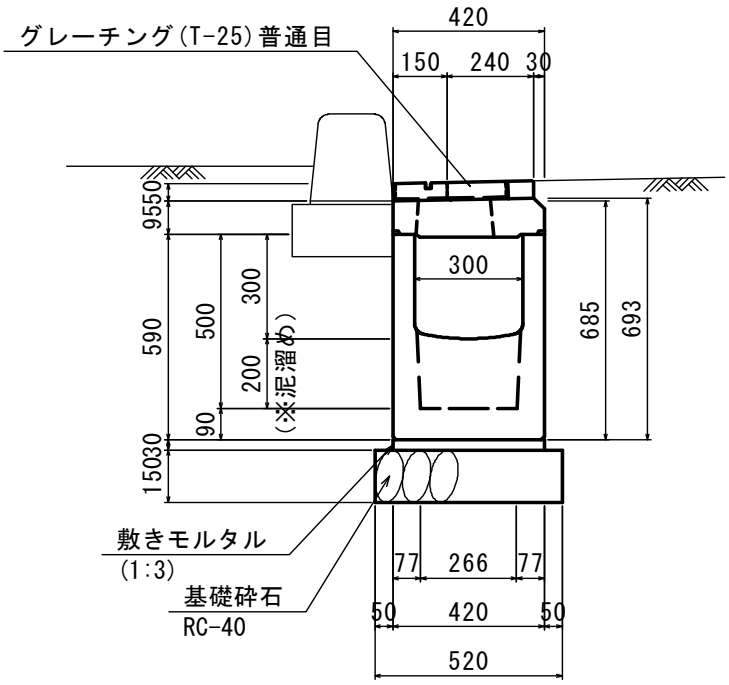

1.0基当り

名称・規格	計　算　式	単位	数量
プレキャスト桝 B300×H500	L=995(泥溜め：h=200)	基	1.0
敷モルタル １：３	0.420×0.030×0.995　= 0.013	m3	0.013
基礎砕石 RC-40,t=150	0.52×1.095　= 0.569	m2	0.57
グレーチング	(T-25　普通目)	枚	1.0

2号街渠桝

号計算書	数　量　計　算　書	NO.

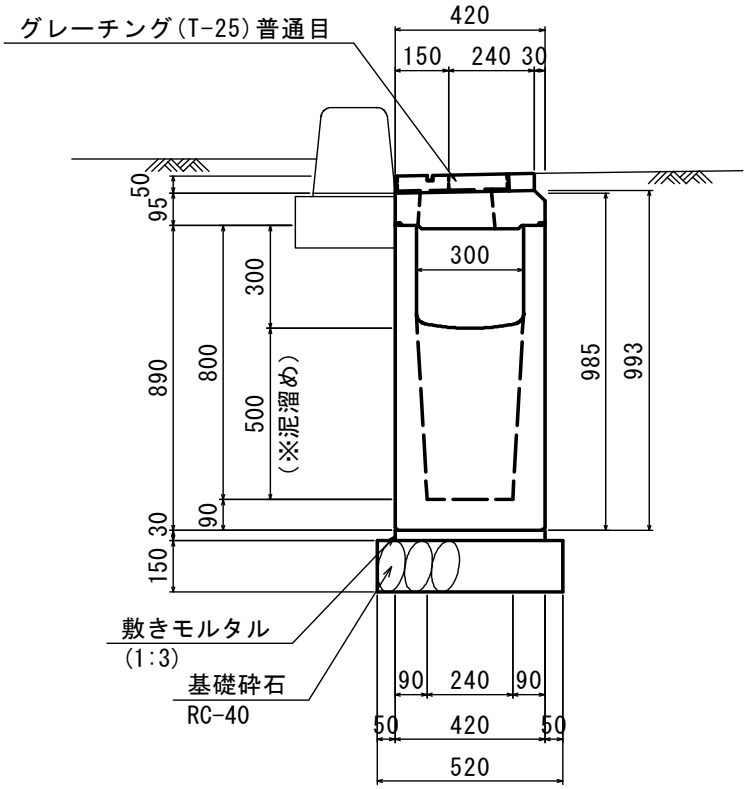

1.0基当り

名称・規格	計　算　式	単位	数量
プレキャスト桝 B300×H800	L=995(泥溜め：h=500)	基	1.0
敷モルタル １：３	0.420×0.030×0.995　　= 0.013	m3	0.013
基礎砕石 RC-40,t=150	0.52×1.095　　= 0.569	m2	0.57
グレーチング	(T-25　普通目)	枚	1.0

舗装工　集計

種　　別：舗装工
ブロック：
区　　分：

細別／規格	算　　式　／　　図	数　量
1号車道舗装 〔1.0式当たり〕 表層 　再生密粒度As, t=50	面積計算書より	1,182.92　m2
下層路盤 　RC-30, t=100	〃	1,145.33　m2
2号歩道舗装 〔1.0式当たり〕 表層 　透水性As, t=40	面積計算書より 起点部　　終点部 233.40㎡＋15.26㎡＋38.19㎡+12.41㎡　＝　299.26	254.98　m2
点字ブロック　控除	「付属施設工」計算書より (456枚＋36枚)×0.30×0.30　＝　-44.28	
下層路盤 　RC-30, t=100	起点部　　終点部 229.86㎡＋15.26㎡＋38.19㎡+12.41㎡	295.72　m2
フィルター層 　砂、t=100	起点部　　終点部 (226.33㎡＋15.26㎡＋38.19㎡+12.41㎡)×0.10	29.22　m3

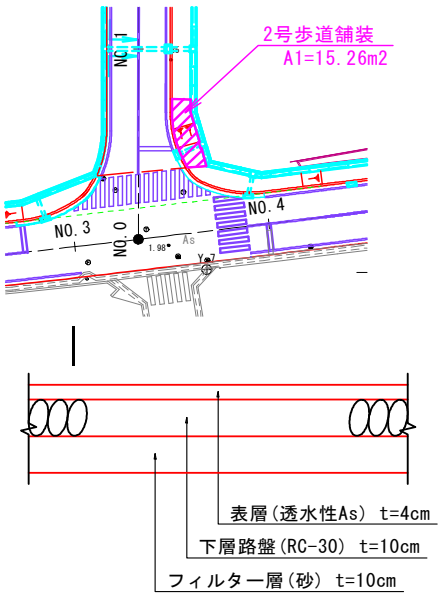

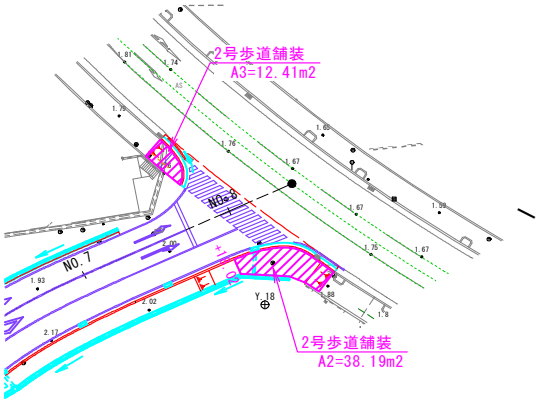

舗装工　集計

種　　別：舗装工
ブロック：
区　　分：

細別／規格	算　　式　／　　図		数　量
2号乗入舗装			
〔1.0式当たり〕			
表層			
透水性As,t=50	面積計算書より	= 49.06	41.68 m2
点字ブロック　控除	「付属施設工」計算書より		
	82枚×0.30×0.30	= -7.38	
下層路盤			
RC-30,t=100	〃		48.32 m2
フィルター層			
砂、t=100	〃　47.57㎡×0.10		4.76 m3

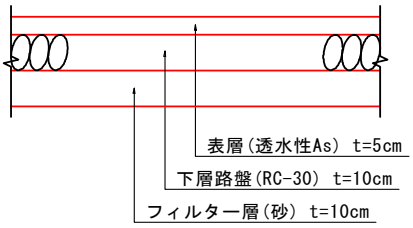

1号車道舗装

測　点	点間距離 (m)	表層 再生密粒度As,t=50 断　面	平　均	数　量				下層路盤 RC-30,t=100 断　面	平　均	数　量				備 考
No.　0 ＋ 7.070	—	6.35	—	—				6.08	—	—				No.1流用
No.　1	12.930	6.35	6.350	82.11				6.08	6.080	78.61				
No.　2	20.000	6.35	6.350	127.00				6.08	6.080	121.60				
No.　3	20.000	6.35	6.350	127.00				6.08	6.080	121.60				
No.　4	20.000	6.35	6.350	127.00				6.08	6.080	121.60				
No.　5	20.000	7.23	6.790	135.80				6.96	6.520	130.40				
No.　6	20.000	9.31	8.270	165.40				9.04	8.000	160.00				
No.　7	20.000	9.03	9.170	183.40				8.76	8.900	178.00				
No.　7 ＋ 6.240	6.240	9.03	9.030	56.35				8.76	8.760	54.66				No.7流用
		No.8付近	交差部＝	178.86				No.8付近	交差部＝	178.86				
合　計	m 139.170			m2 1,182.92						m2 1,145.33				

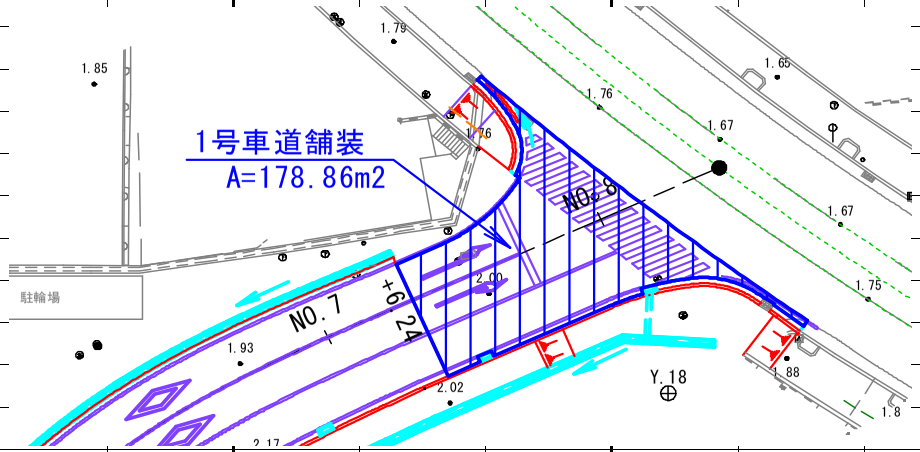

2号歩道舗装

測　点	点間距離	表層						下層路盤			フィルター層			備 考
		透水性As,t=40						RC-30,t=100			砂,t=100			
	(m)	断 面	平 均	数 量				断 面	平 均	数 量	断 面	平 均	数 量	
〔右側〕														
No. 1 + 8.990	—	1.98	—	—				1.95	—	—	1.92	—	—	No.2流用
No. 2	11.010	1.98	1.980	21.80				1.95	1.950	21.47	1.92	1.920	21.14	
No. 3	20.000	1.98	1.980	39.60				1.95	1.950	39.00	1.92	1.920	38.40	
No. 4	20.000	1.98	1.980	39.60				1.95	1.950	39.00	1.92	1.920	38.40	
No. 4 + 11.670	11.670	1.98	1.980	23.11				1.95	1.950	22.76	1.92	1.920	22.41	No.4流用
小計	62.680			124.11						122.23			120.35	
No. 5 + 2.825	—	1.98	—	—				1.95	—	—	1.92	—	—	No.6流用
No. 6	17.175	1.98	1.980	34.01				1.95	1.950	33.49	1.92	1.920	32.98	
No. 7	20.000	1.98	1.980	39.60				1.95	1.950	39.00	1.92	1.920	38.40	
No. 7 + 18.020	18.020	1.98	1.980	35.68				1.95	1.950	35.14	1.92	1.920	34.60	No.7流用
小計	55.195			109.29						107.63			105.98	
合　計	m 117.88			m2 233.40						m2 229.86			m2 226.33	

2号乗入舗装

測　点	点間距離	表層						下層路盤			フィルター層			備 考
		透水性As,t=50						RC-30,t=100			砂,t=100			
	(m)	断 面	平 均	数 量				断 面	平 均	数 量	断 面	平 均	数 量	
〔右側〕														
No. 0 + 14.712	—	1.98	—	—				1.95	—	—	1.92	—	—	No.1流用
No. 1	5.288	1.98	1.980	10.47				1.95	1.950	10.31	1.92	1.920	10.15	
No. 1 + 8.990	8.990	1.98	1.980	17.80				1.95	1.950	17.53	1.92	1.920	17.26	No.1流用
小計	14.278			28.27						27.84			27.41	
No. 4 + 11.670	—	1.98	—	—				1.95	—	—	1.92	—	—	No.5流用
No. 5	7.820	1.98	1.980	15.48				1.95	1.950	15.25	1.92	1.920	15.01	
No. 5 + 2.825	2.680	1.98	1.980	5.31				1.95	1.950	5.23	1.92	1.920	5.15	No.5流用
小計	10.500			20.79						20.48			20.16	
	※下線付き点間距離は平面図CAD計測													
合　計	m 24.78			m2 49.06						m2 48.32			m2 47.57	

区画線工　集計

種　　別：区画線工
ブロック：
区　　分：

細別／規格	算　　式　／　　図	数　量
実線 白、W=150 外側線 〃 車線境界線	408.01　m 左側　根拠図より　153.86m＋3.39m　＝　157.25 右側　〃　146.25m＋7.26m　＝　153.51 〃　32.61m＋34.87m＋29.77m　＝　97.25	
白、W=450 停止線 横断歩道	30.37　m 根拠図より　3.31m＋6.16m　＝　9.47 〃　41.79㎡÷2　＝　20.90	
破線 白、W=150 車線境界線	25.00　m No.1＋19.49～No.4＋14.49　L=55.00m 5.00m×5本　＝　25.00	
ゼブラ 白、W=150	58.66　m 根拠図より　＝　58.66	
白、W=450	10.88　m 〃　15.77㎡÷1.45　＝　10.88	
矢印・文字・記号 白、15cm換算 横断歩道有り 右・左折 止まれ	81.52　m 16.52m×3箇所　＝　49.56 6.66m×2箇所　＝　13.32 止まれ　(5.65m+6.73m+6.26m)×1箇所　＝　18.64	

区画線　根拠図

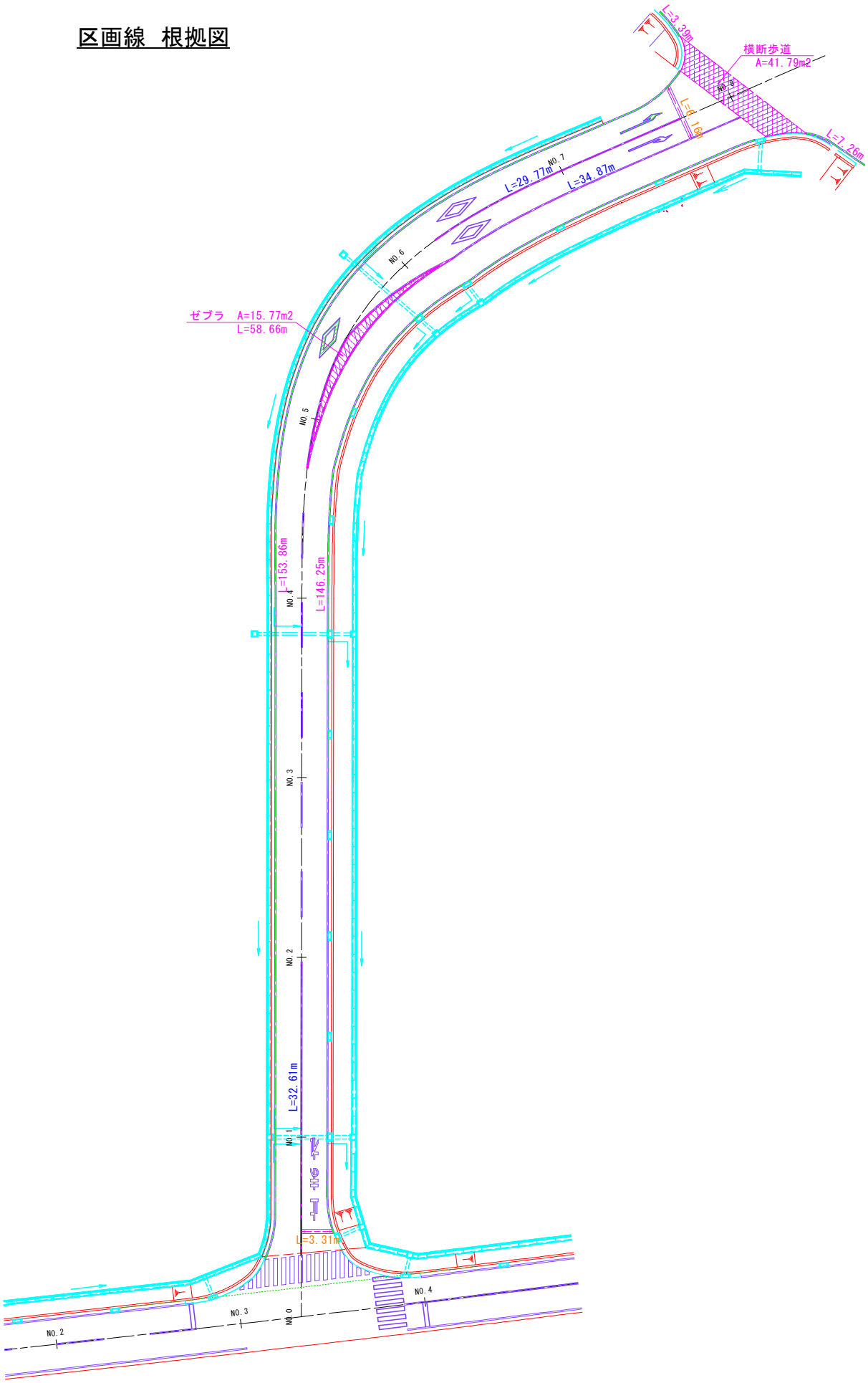
横断歩道
A=41.79m2
L=3.39m
L=7.26m
L=29.77m
L=34.87m
NO.7
NO.6
ゼブラ　A=15.77m2
L=58.66m
NO.5
L=153.86m
L=146.25m
NO.4
NO.3
NO.2
L=32.61m
NO.1
L=3.31m
NO.0
NO.2
NO.3
NO.4

縁石工　集計

種　　別：縁石工
ブロック：
区　　分：

細別／規格	算　　式　／　　図		数　　量
1号縁石			114.85　m
右側	No.　0＋ 8.52～No.　0＋12.91	L= 4.54	
〃	No.　1＋10.79～No.　4＋ 9.80	L= 58.83	
〃	No.　5＋ 4.97～No.　8＋ 0.78	L= 51.48	
3号縁石			24.78　m
右側	No.　0＋14.71～No.　1＋ 8.99	L= 14.27	
〃	No.　4＋11.67～No.　5＋ 2.95	L= 10.51	
4号縁石			0.60　m
右側	No.　8＋ 0.78～No.　8＋ 1.37	L= 0.60	
5号縁石			7.20　m
右側	No.　0＋12.91～No.　0＋14.71	L= 1.80	
〃	No.　1＋ 8.99～No.　1＋10.79	L= 1.80	
〃	No.　4＋ 9.80～No.　4＋11.67	L= 1.80	
〃	No.　5＋ 2.95～No.　5＋ 4.97	L= 1.80	

1号縁石

号計算書	数　量　計　算　書	NO.

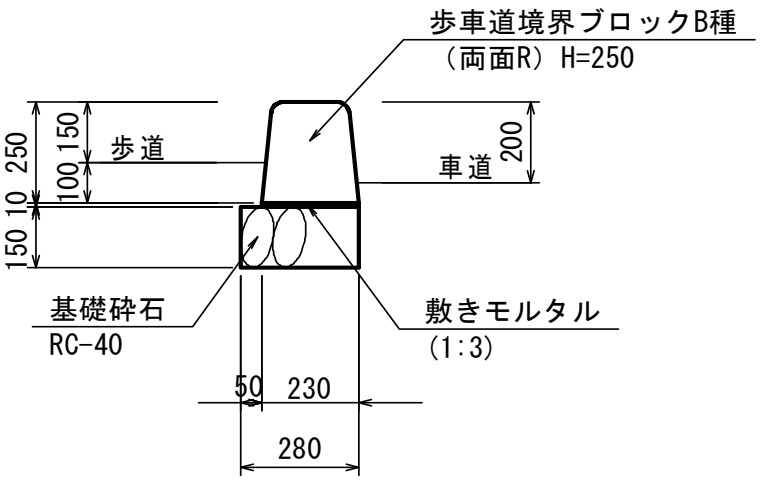

10.0m当り

名称・規格	計　算　式	単位	数量
歩車道境界ブロック B種、両面R	10.0÷0.605　= 16.529	個	16.5
敷モルタル １：３	0.230×0.010×10.0　= 0.023	m3	0.023
基礎砕石 RC-40,t=150	0.28×10.0　= 2.800	m2	2.80

3号縁石

号計算書	数　量　計　算　書	NO.

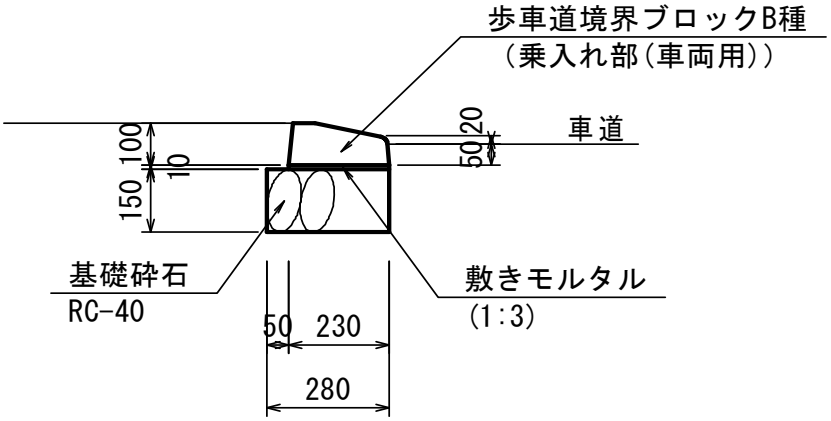

10.0m当り

名称・規格	計　算　式	単位	数量
歩車道境界ブロック B種、乗入れ用	10.0÷0.605　= 16.529	個	16.5
敷モルタル １：３	0.230×0.010×10.0　= 0.023	m3	0.023
基礎砕石 RC-40,t=150	0.28×10.0　= 2.800	m2	2.80

4号縁石

号計算書	数　量　計　算　書	NO.

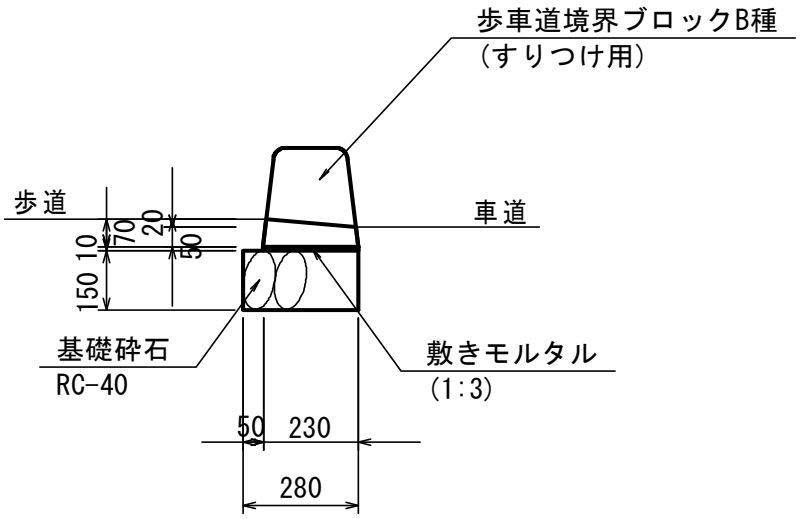

10.0m当り

名称・規格	計　算　式	単位	数量
歩車道境界ブロック B種、すり付け用	10.0÷0.605　　= 16.529	個	16.5
敷モルタル １：３	0.230×0.010×10.0　　= 0.023	m3	0.023
基礎砕石 RC-40,t=150	0.28×10.0　　= 2.800	m2	2.80

5号縁石

号計算書	数　量　計　算　書	NO.

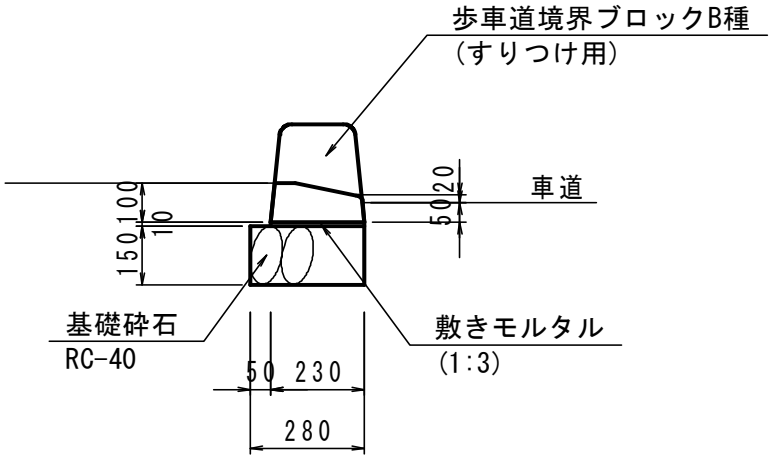

10.0m当り

名称・規格	計　算　式	単位	数量
歩車道境界ブロック B種、乗入すり付け用	10.0÷0.605　= 16.529	個	16.5
敷モルタル １：３	0.230×0.010×10.0　= 0.023	m3	0.023
基礎砕石 RC-40,t=150	0.28×10.0　= 2.800	m2	2.80

付属施設工　集計

種　　別：標識工
ブロック：
区　　分：

細別／規格	算　　式　／　　図	数　量
点字ブロック		
誘導ブロック		538　枚
左側	「平面図」より　　N= 14	
右側	〃　　N= 524	
警告ブロック		36　枚
左側	「平面図」より　　N= 16	
右側	〃　　N= 20	

誘導ブロック

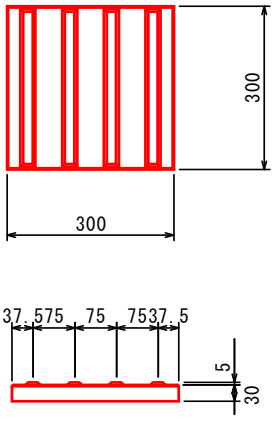

警告ブロック

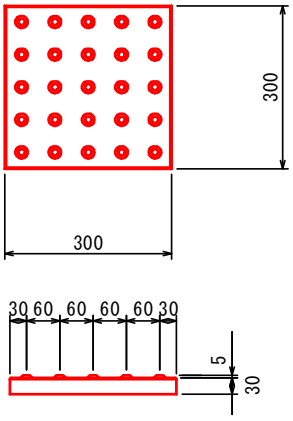

構造物撤去工　集計

種　　別：
ブロック：
区　　分：

細別／規格	算　　式　／　　図			数　量
車止め				
W1500、固定式				16　基
コンクリート取壊し				
無筋				8.7　m3
本線	計算書より		= 7.4	
車止め基礎	0.25×0.25×0.25×16基×2		= 0.5	
ガッター	(4.03m+4.32m)×0.09㎡		= 0.8	
	ガッター 終点側			
	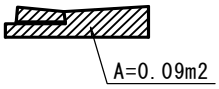			
	A=0.09m2			
As舗装版　取壊し				
t=50				1,302.5　m2
車道	根拠図より		= 1,302.5	
t=40				7.5　m2
歩道	根拠図より	3.8㎡+3.7㎡	= 7.5	
As舗装版　切断				
t=50				30.0　m
車道	根拠図より		= 30.0	
t=40				5.8　m
歩道	根拠図より	2.8m+3.0m	= 5.8	
殻処理				
Co殻				
無筋				8.7　m3
As殻	t=50	1,302.5㎡×0.05	= 65.1	65.4　m3
	t=40	7.5㎡×0.04	= 0.3	

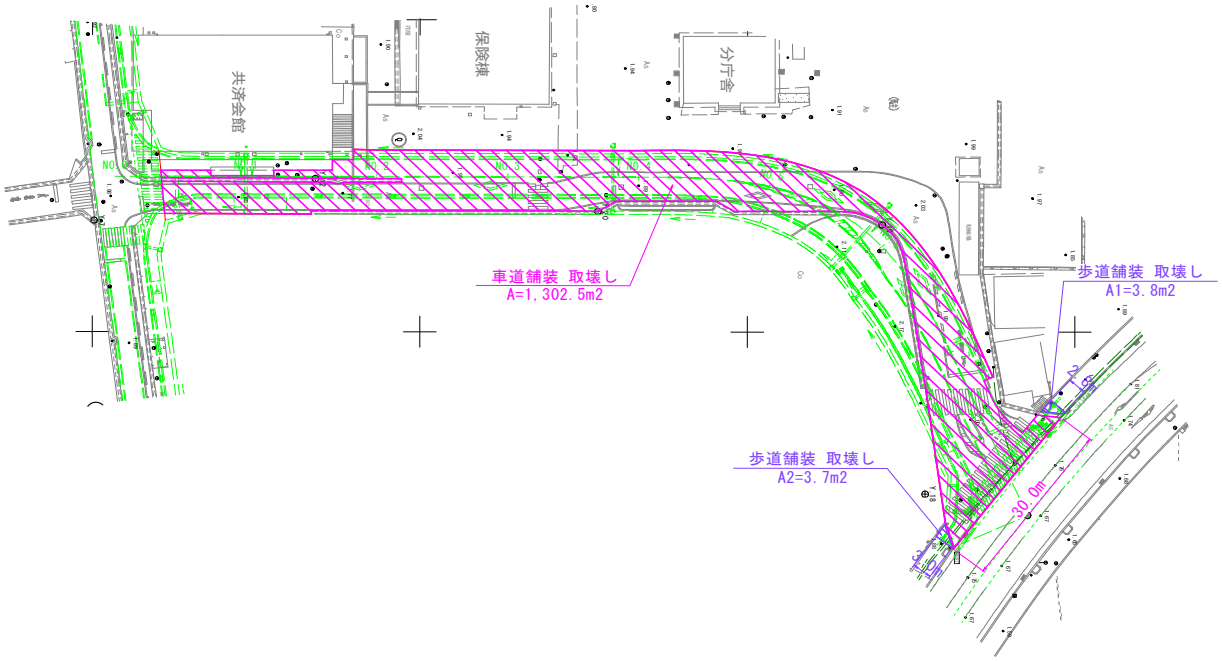

撤去工

測　点	点間距離 (m)	コンクリート取壊し 無筋 断　面	平　均	数　量										備 考
No.　0 ＋ 7.070	—	0.2	—	—										No.1流用
No.　1	12.930	0.2	0.20	2.6										
No.　2	20.000	0.2	0.20	4.0										
No.　2 ＋ 3.757	3.757	0.2	0.20	0.8										No.2流用
合　計	m 36.687			m3 7.4										

数　量　総　括　表 (No.1)

工事区分 (レベル1)	工　種 (レベル2)	種　別 (レベル3)	細　別 (レベル4)	規　格 (レベル5)	単位	数　量	備考
〔市役所東線〕							
	道路土工						
		掘削工					
			掘削	土砂	m^3	280	
		路床盛土工					
			路床盛土	B＜2.5	m^3	110	
		残土処理工					
			残土	土砂	m^3	290	
	排水構造物工						
		作業土工					
			床掘り	土砂	m^3	480	
			埋戻し	最大埋戻し幅1m以上4m未満	m^3	120	
			〃	最大埋戻し幅1m未満	m^3	160	
			路床盛土	B＜2.5	m^3	20	
			〃	2.5≦B＜4.0	m^3	4	
			路体盛土	B＜2.5	m^3	1	
			基面整正	土砂	m^2	250	
		側溝工					
			1号路側排水管	B300×H300	m	206	
			1号ガッター		m	13	
			2号ガッター		m	18	
			3号ガッター		m	0.6	

数　量　総　括　表 (No.2)

工事区分 (レベル1)	工　種 (レベル2)	種　別 (レベル3)	細　別 (レベル4)	規　格 (レベル5)	単位	数　量	備考
			自由勾配側溝				
			自由勾配側溝	1000kg/個以下	m	139	
			自由勾配側溝　本体	W300×h500－L2000	個	2	
			〃　〃	〃　〃 －L1000	個	1	短品
			〃　〃	〃　〃 －L1599	個	1	片斜切
			〃　〃	〃　〃 －L 905	個	1	〃
			〃　〃	W300×h600－L2000	個	5	
			〃　〃	W300×h700－L2000	個	13	
			〃　〃	〃　〃 －L1000	個	1	短品
			〃　〃	〃　〃 －L1852	個	1	片斜切
			〃　〃	〃　〃 －L1283	個	1	〃
			〃　〃	W300×h800－L2000	個	16	
			〃　〃	〃　〃 －L1000	個	3	短品
			〃　〃	〃　〃 －L1516	個	1	〃
			〃　〃	〃　〃 －L1332	個	1	片斜切
			〃　〃	〃　〃 －L1381	個	1	〃
			〃　〃	〃　〃 －L1247	個	1	〃
			〃　〃	〃　〃 －L1804	個	1	〃
			〃　〃	〃　〃 －L1804	個	1	〃
			〃　〃	〃　〃 －L1735	個	1	〃
			〃　〃	〃　〃 －L1097	個	1	両斜切

数　量　総　括　表 (No.3)

工事区分 (レベル1)	工　種 (レベル2)	種　別 (レベル3)	細　別 (レベル4)	規　格 (レベル5)	単位	数　量	備考
			自由勾配側溝　本体	W300×h300－L2000	個	2	
			〃　〃	W300×h400－L2000	個	10	
			〃　〃	〃　〃 －L1429	個	1	短品
			〃　〃	W300×h700－L2000	個	9	
			〃　〃	〃　〃 －L1120	個	1	短品
			コンクリート蓋	B300－L2000	枚	32	
			〃　〃	〃 －L1000	枚	5	短品
			〃　〃	〃 －L1516	枚	1	〃
			〃　〃	〃 －L1599	枚	1	片斜切
			〃　〃	〃 －L 905	枚	1	〃
			〃　〃	〃 －L1332	枚	1	〃
			〃　〃	〃 －L1381	枚	1	〃
			〃　〃	〃 －L1247	枚	1	〃
			〃　〃	〃 －L1852	枚	1	〃
			〃　〃	〃 －L1283	枚	1	〃
			〃　〃	〃 －L1804	枚	1	〃
			〃　〃	〃 －L1804	枚	1	〃
			〃　〃	〃 －L1735	枚	1	〃
			〃　〃	〃 －L1097	枚	1	両斜切
			〃　〃	B300－L2000	枚	6	
			グレーチング蓋	B300－L1000、横断用	枚	39	
				〃 －L1120、横断用	枚	1	短品
				〃 －L 429、横断用	枚	1	〃

数　量　総　括　表 (No.4)

工事区分 (レベル1)	工　種 (レベル2)	種　別 (レベル3)	細　別 (レベル4)	規　格 (レベル5)	単位	数　量	備考
			インバートコンクリート	18N/mm2以上	m^3	5	桝　底版Co含む
			基礎コンクリート	18N/mm2以上	m^3	2	
			同上　型枠	均し	m^2	8	
			基礎砕石	RC-30,t=100	m^2	20	
			〃	RC-40,t=150	m^2	64	
		管渠工					
			1号管渠	Co台付き管φ300	m	28	
		集水桝工					
			1号街渠桝	プレキャスト桝	基	15	
			2号街渠桝	〃	基	5	
			6号街渠桝	400×600×800	基	1	
			（Co規格=18-8-25、1箇所当りCo量=0.366m3、Co打設工法=人力、養生工=一般）				
			7号街渠桝	400×600×800	基	1	
			（Co規格=18-8-25、1箇所当りCo量=0.352m3、Co打設工法=人力、養生工=一般）				
			8号街渠桝	300×700×950	基	1	
			（Co規格=18-8-25、1箇所当りCo量=0.423m3、Co打設工法=人力、養生工=一般）				

数　量　総　括　表 (No.5)

工事区分 (レベル1)	工　種 (レベル2)	種　別 (レベル3)	細　別 (レベル4)	規　格 (レベル5)	単位	数　量	備考
			1-1号集水桝	プレキャスト桝	基	1	
			1-2号集水桝	〃	基	1	
			1-3号集水桝	〃	基	1	
			2-1号集水桝	〃	基	3	
			3-1号集水桝	〃	基	1	
			3-4号集水桝	〃	基	1	
			4-1号集水桝	〃	基	1	
	舗装工						
		アスファルト舗装工					
			1号車道舗装				
			表層	再生密粒度As,t=50	m^2	1,750	
			下層路盤	RC-30,t=100	m^2	1,690	
			1号歩道舗装				
			表層	再生密粒度As,t=40	m^2	208	
			下層路盤	RC-30,t=100	m^2	262	
			2号歩道舗装				
			表層	透水性As,t=40	m^2	23	
			下層路盤	RC-30,t=100	m^2	28	
			フィルター層	砂	m^3	3	

数　量　総　括　表 (No.6)

工事区分 (レベル1)	工　種 (レベル2)	種　別 (レベル3)	細　別 (レベル4)	規　格 (レベル5)	単位	数　量	備考
			1号乗入舗装				
			表層	再生密粒度As,t=50	m^2	63	
			下層路盤	RC-30,t=100	m^2	78	
			1号駐車場舗装				
			表層	再生密粒度As,t=50	m^2	210	
			下層路盤	RC-30,t=100	m^2	210	
			外装床タイル張り				
			外装タイル	磁器質相当,無釉	m^2	17	
			モルタル	1:3	m^3	0.3	
			均しコンクリート	18N/mm2以上	m^3	0.8	
	区画線工						
		区画線工					
			実　線	白、W=150	m	510	
			〃	白、W=450	m	44	
			破　線	白、W=150	m	80	
			〃	白、W=300	m	16	
			矢印・文字・記号	白、15cm換算	m	85	
	縁石工						
		縁石工					
			1号縁石	B種、両面R	m	158	
			2号縁石	〃、切り下げ用	m	2	

数　量　総　括　表 (No.7)

工事区分 (レベル1)	工　種 (レベル2)	種　別 (レベル3)	細　別 (レベル4)	規　格 (レベル5)	単位	数　量	備考
			3号縁石	〃、乗り入れ用	m	56	
			4号縁石	〃、すり付け用	m	2	
			5号縁石	〃、乗入すり付け用	m	11	
			6号縁石	鋼製縁石	m	2	
	道路付属施設工						
		作業土工					
			床掘り	土砂	m^3	4	
			埋戻し	小規模	m^3	4	
		標識工					
			点字ブロック	誘導ブロック	枚	848	
				警告ブロック	枚	60	
		マンホール工					
			1号マンホール				
			マンホール蓋	φ600	組	1	
			調整ワッシャー	φ600用	個	1	
			斜壁ブロック	φ600～φ1200、h=455	個	1	
			巻立コンクリート	18N/mm2以上	m^3	0.05	
			同上　型枠	均し	m^2	0.5	
			2号マンホール				
			マンホール蓋	φ600	組	1	
			調整ワッシャー	φ600用	個	1	

数　量　総　括　表 (No.8)

工事区分 (レベル1)	工　種 (レベル2)	種　別 (レベル3)	細　別 (レベル4)	規　格 (レベル5)	単位	数　量	備考
			斜壁ブロック	φ600～φ1200、h=455	個	1	
			巻立コンクリート	18N/mm2以上	m^3	0.05	
			同上　型枠	均し	m^2	0.5	
			3号マンホール				
			マンホール蓋	φ600	組	1	
			調整ワッシャー	φ600用	個	1	
			斜壁ブロック	φ600～φ1200、h=455	個	1	
			巻立コンクリート	18N/mm2以上	m^3	0.05	
			同上　型枠	均し	m^2	0.5	
	構造物撤去工						
		構造物撤去工					
			ガードパイプ　撤去	H=800	m	8	
		構造物取壊し工					
			コンクリート取壊し	無筋	m^3	68	
			As舗装版　取壊し	t=50	m^2	1,810	
			〃　　取壊し	t=40	m^2	18	
			As舗装版　切断	t=50	m	44	
			〃　　切断	t=40	m	2	

数　量　総　括　表 (No.9)

工事区分 (レベル1)	工　種 (レベル2)	種　別 (レベル3)	細　別 (レベル4)	規　格 (レベル5)	単位	数　量	備考
			殻処理				
			Co殻		m^3	68	
			As殻		m^3	91	

残 土 集 計 表								
工種	種別	名称	土質	f	設計数量	N	C	備考
発生土								
	切土				300	280	250	発生比率Ｃ
			土砂	0.9	300	280	250	1.00
	床掘残土				130	130		
			土砂	0.9	130	130	120	
必要土								
	本体盛土							
		切土流用			110		110	
			土砂	0.9	110	120	110	110×1.00
残土処理								
	残土				290	290		
			土砂	0.9	290	290		410 - 120

床 掘 残 土 集 計 表

種別	土質	f	床掘		埋戻		備考
			N	C	N	C	
			480	430		310	
作業土工	土砂	0.9	480	430		310	430/430=1.00
			発生土	必要土			
排水工	床掘りB	土　砂	480				
	埋戻し			280			
	路床盛土			30			
	路体盛土			0			
		計	480	310			
計				430		310	120+0=120(残土)
	土砂			430		310	430-310=120

道路土工　集計

種　　別：道路土工
ブロック：
区　　分：

細別／規格	算　　式　／　　図	数　量
掘削 土砂	土積計算書より	281.8 m3
路床盛土 B＜2.5	土積計算書より	106.7 m3
2.5≦B＜4.0	土積計算書より	—
4.0≦B	土積計算書より	—

道路土工

測　点	点間距離 (m)	掘削 土砂 断面	掘削 土砂 平均	掘削 土砂 数量				路床盛土 B＜2.5 断面	路床盛土 B＜2.5 平均	路床盛土 B＜2.5 数量				備考
No.　0 ＋ 3.650	—	0.8	—	—				0.5	—	—				No.1流用
No.　1	16.350	0.8	0.80	13.1				0.5	0.50	8.2				
No.　2	20.000	1.1	0.95	19.0				0.6	0.55	11.0				
No.　3	20.000	1.9	1.50	30.0				0.3	0.45	9.0				
No.　3 ＋ 7.370	7.370	1.9	1.90	14.0				0.3	0.30	2.2				No.3流用
No.　4	12.630	1.7	1.80	22.7				0.5	0.40	5.1				
No.　5	20.000	1.3	1.50	30.0				0.4	0.45	9.0				
No.　6	20.000	1.4	1.35	27.0				0.5	0.45	9.0				
No.　7	20.000	1.1	1.25	25.0				0.5	0.50	10.0				
No.　8	20.000	0.9	1.00	20.0				0.5	0.50	10.0				
No.　9	20.000	0.4	0.65	13.0				0.3	0.40	8.0				
No.　10	20.000	0.3	0.35	7.0				0.3	0.30	6.0				
No.　10 ＋ 15.400	15.400	0.2	0.25	3.9				0.3	0.30	4.6				
No.　10 ＋ 16.800	1.400	0.2	0.20	0.3				0.3	0.30	0.4				
No.　11	3.200	0.3	0.25	0.8				0.3	0.30	1.0				
No.　11 ＋ 16.190	16.190	0.3	0.30	4.9				0.3	0.30	4.9				No.11流用
No.　11 ＋ 16.190	—	0.9	—	—				0.3	—	—				No.12流用
No.　12	3.810	0.9	0.90	3.4				0.3	0.30	1.1				
No.　13	20.000	2.2	1.55	31.0				0.3	0.30	6.0				
No.　13 ＋ 3.951	3.951	2.2	2.20	8.7				0.3	0.30	1.2				No.13流用
No.　13 ＋ 3.951	—	2.9	—	—				0.0	—	—				
No.　13 ＋ 6.720	2.769	2.9	2.90	8.0				0.0	0.00	0.0				No.13+3.951流用
合　計	m 263.070			m3 281.8						m3 106.7				

土工参考図(その1) S=1:50

市役所東線

2-NO.1

GH=1.832
FH=1.870

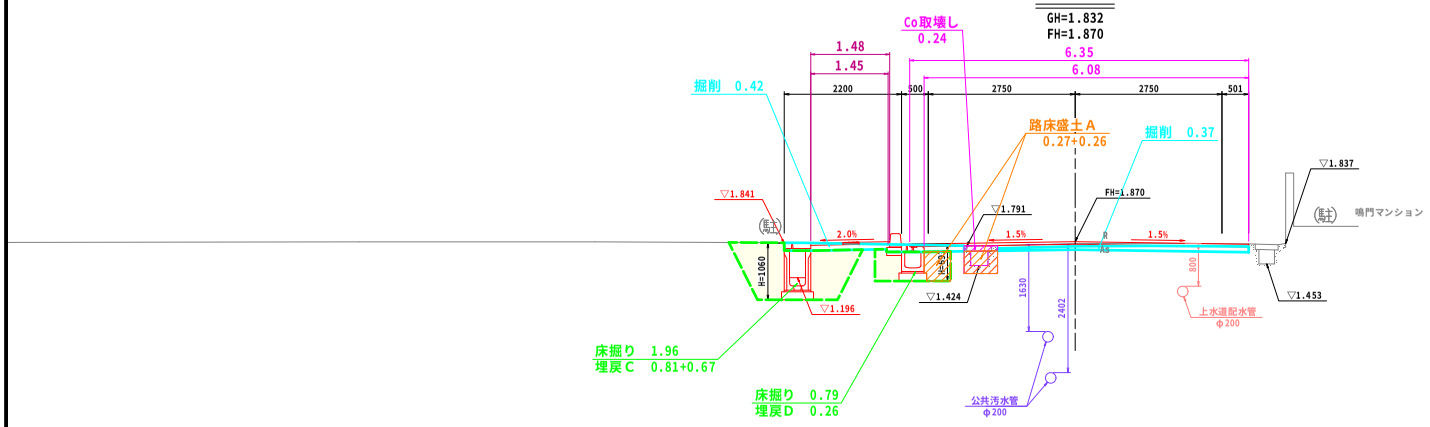

TP=-5.000

道路土工 2-NO.1

名 称		規 格	左側	右側
掘 削	オープンカット	土砂	0.8	
路床盛土		B<2.5	0.5	

排水工 作業土工

名 称	規 格	左 側	右 側
床掘り	土砂	2.8	-
埋戻し	最大埋戻幅1m以上4m未満	1.5	-
	最大埋戻幅1m未満	0.3	-

撤去工

名 称	規 格	数 量
コンクリート取壊し	無筋	0.2

舗装工

名 称		左 側	右 側
1号車道舗装	表 層	6.35	
	下層路盤	6.08	
1号歩道舗装	表 層	1.48	-
	下層路盤	1.45	-

2-BP

GH=1.719
FH=

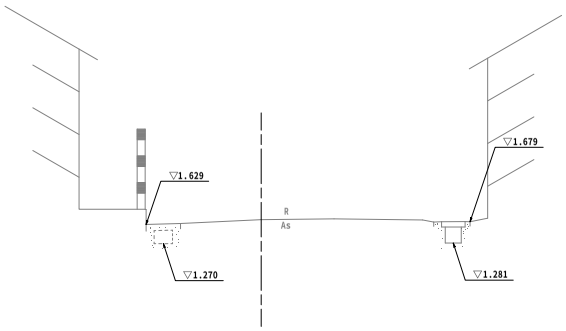

TP=-5.000

土工参考図(その2) S=1:50

市役所東線

2-NO.3

GH=1.969
FH=1.973

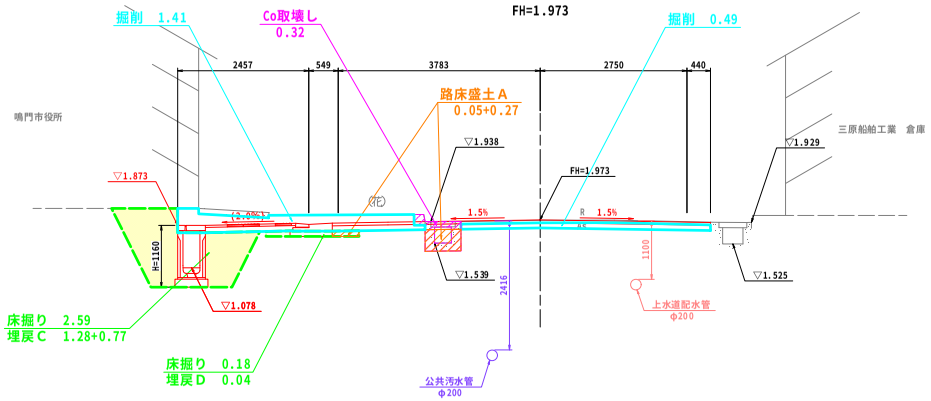

道路土工 2-NO.3

名	称	規 格	左側	右側
掘 削	オープンカット	土砂	1.9	
路床盛土		B<2.5	0.3	

排水工 作業土工

名 称	規 格	左 側	右 側
床掘り	土砂	2.8	-
埋戻し	最大埋戻幅1m以上4m未満	2.1	-
	最大埋戻幅1m未満	0.0	-

撤去工

名 称	規 格	数 量
コンクリート取壊し	無筋	0.3

舗装工

名	称	左 側	右 側
1号車道舗装	表 層	-	
	下層路盤	-	
1号歩道舗装	表 層	-	-
	下層路盤	-	-

TP=-5.000

2-NO.2

GH=1.920
FH=1.954

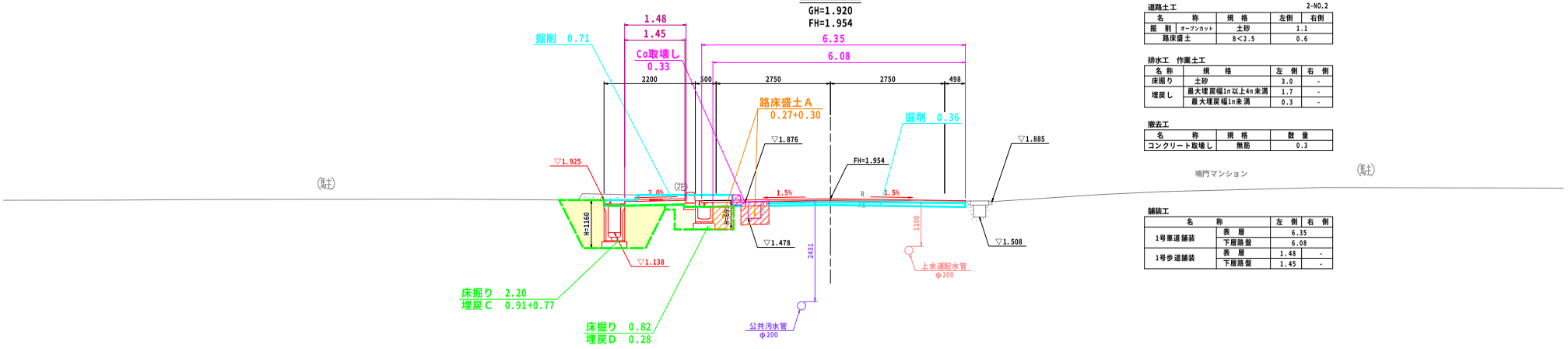

道路土工 2-NO.2

名	称	規 格	左側	右側
掘 削	オープンカット	土砂	1.1	
路床盛土		B<2.5	0.6	

排水工 作業土工

名 称	規 格	左 側	右 側
床掘り	土砂	3.0	-
埋戻し	最大埋戻幅1m以上4m未満	1.7	-
	最大埋戻幅1m未満	0.3	-

撤去工

名 称	規 格	数 量
コンクリート取壊し	無筋	0.3

舗装工

名	称	左 側	右 側
1号車道舗装	表 層	6.35	
	下層路盤	6.08	
1号歩道舗装	表 層	1.48	-
	下層路盤	1.45	-

TP=-5.000

土工参考図(その3) S=1:50

市役所東線

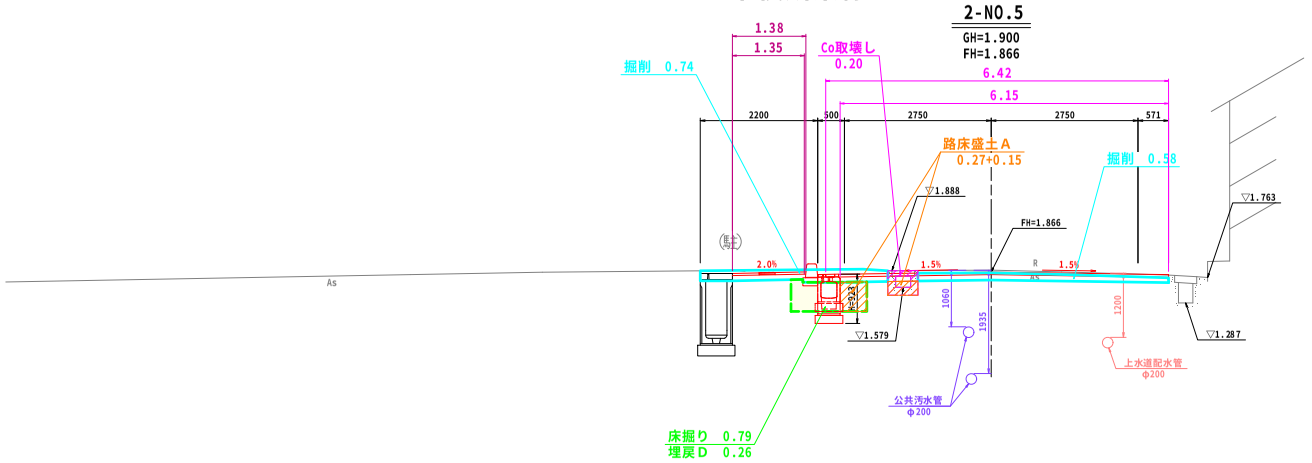

道路土工 2-NO.5

名称		規格	左側	右側
掘削	オープンカット	土砂	1.3	
路床盛土		B<2.5	0.4	

排水工 作業土工

名称	規格	左側	右側
床掘り	土砂	0.8	-
埋戻し	最大埋戻幅1m以上4m未満	-	-
	最大埋戻幅1m未満	0.3	-

撤去工

名称	規格	数量
コンクリート取壊し	無筋	0.2

舗装工

名称		左側	右側
1号車道舗装	表層	6.42	
	下層路盤	6.15	
1号歩道舗装	表層	1.38	-
	下層路盤	1.35	-

TP=-5.000

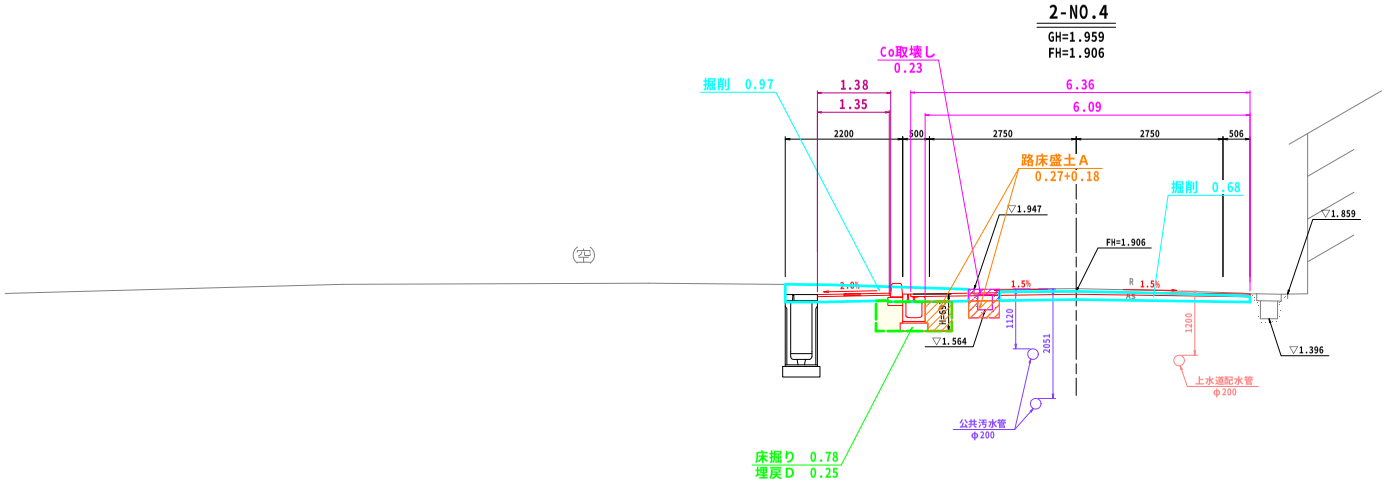

道路土工 2-NO.4

名称		規格	左側	右側
掘削	オープンカット	土砂	1.7	
路床盛土		B<2.5	0.5	

排水工 作業土工

名称	規格	左側	右側
床掘り	土砂	0.8	-
埋戻し	最大埋戻幅1m以上4m未満	-	-
	最大埋戻幅1m未満	0.3	-

撤去工

名称	規格	数量
コンクリート取壊し	無筋	0.2

舗装工

名称		左側	右側
1号車道舗装	表層	6.36	
	下層路盤	6.09	
1号歩道舗装	表層	1.38	-
	下層路盤	1.35	-

TP=-5.000

土工参考図(その4) S=1:50

市役所東線

2-NO.7

GH=1.757
FH=1.793

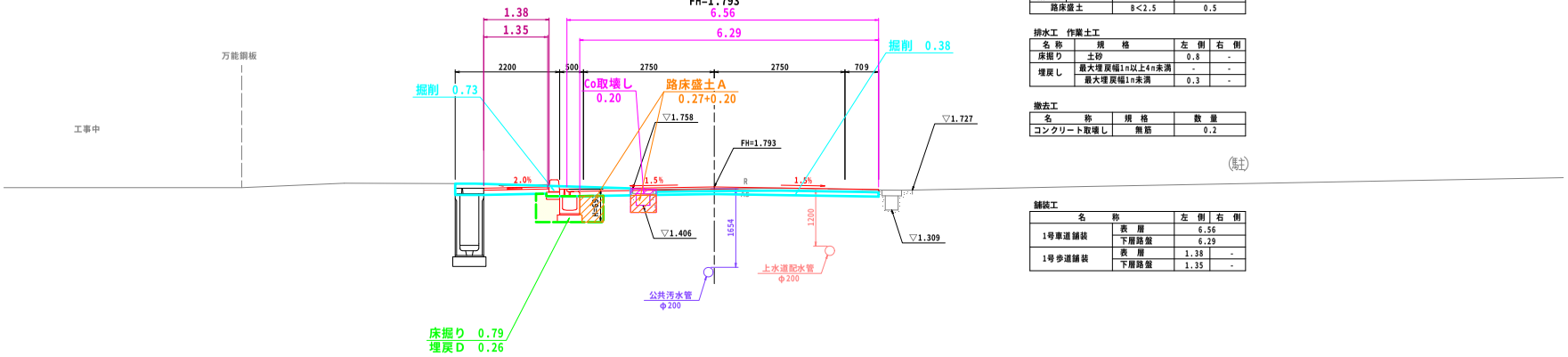

道路土工 2-NO.7

名	称	規 格	左側	右側
掘 削	オープンカット	土砂	1.1	
路床盛土		B<2.5	0.5	

排水工 作業土工

名 称	規 格	左 側	右 側
床掘り	土砂	0.8	-
埋戻し	最大埋戻幅1m以上4m未満	-	-
	最大埋戻幅1m未満	0.3	-

撤去工

名 称	規 格	数 量
コンクリート取壊し	無筋	0.2

舗装工

名 称		左 側	右 側
1号車道舗装	表 層	6.56	
	下層路盤	6.29	
1号歩道舗装	表 層	1.38	-
	下層路盤	1.35	-

TP=-5.000

2-NO.6

GH=1.808
FH=1.828

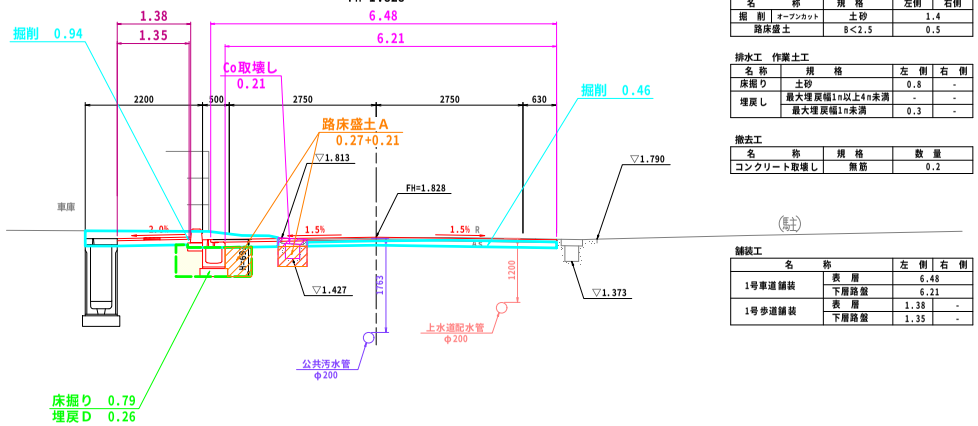

道路土工 2-NO.6

名	称	規 格	左側	右側
掘 削	オープンカット	土砂	1.4	
路床盛土		B<2.5	0.5	

排水工 作業土工

名 称	規 格	左 側	右 側
床掘り	土砂	0.8	-
埋戻し	最大埋戻幅1m以上4m未満	-	-
	最大埋戻幅1m未満	0.3	-

撤去工

名 称	規 格	数 量
コンクリート取壊し	無筋	0.2

舗装工

名 称		左 側	右 側
1号車道舗装	表 層	6.48	
	下層路盤	6.21	
1号歩道舗装	表 層	1.38	-
	下層路盤	1.35	-

TP=-5.000

土工参考図(その5) S=1:50

市役所東線

2-NO.9

GH=1.739
FH=1.795

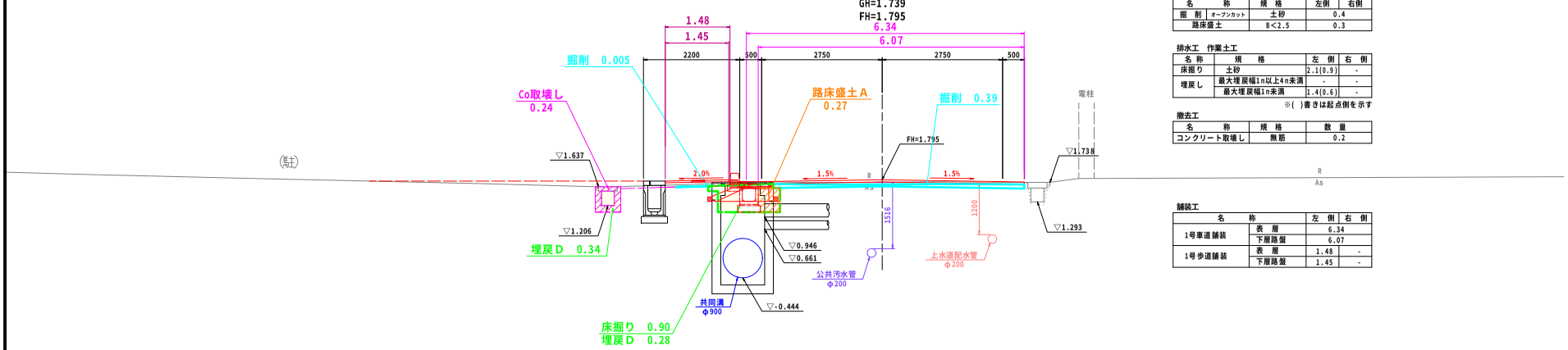

TP=-5.000

道路土工 2-NO.9

名	称	規 格	左側	右側
掘 削	オープンカット	土砂	0.4	
路床盛土		B<2.5	0.3	

排水工 作業土工

名 称	規 格	左 側	右 側
床掘り	土砂	2.1(0.9)	-
埋戻し	最大埋戻幅1m以上4m未満	-	-
	最大埋戻幅1m未満	1.4(0.6)	-

※( )書きは起点側を示す

撤去工

名 称	規 格	数 量
コンクリート取壊し	無筋	0.2

舗装工

名 称		左 側	右 側
1号車道舗装	表 層	6.34	
	下層路盤	6.07	
1号歩道舗装	表 層	1.48	-
	下層路盤	1.45	-

2-NO.8

GH=1.775
FH=1.809

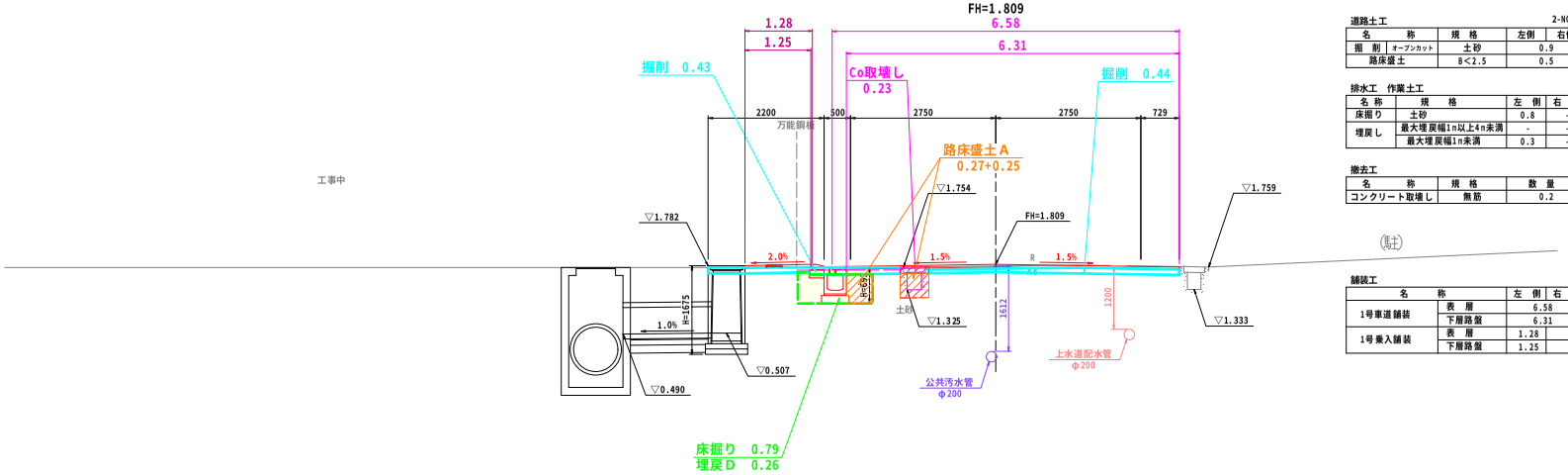

TP=-5.000

道路土工 2-NO.8

名	称	規 格	左側	右側
掘 削	オープンカット	土砂	0.9	
路床盛土		B<2.5	0.5	

排水工 作業土工

名 称	規 格	左 側	右 側
床掘り	土砂	0.8	-
埋戻し	最大埋戻幅1m以上4m未満	-	-
	最大埋戻幅1m未満	0.3	-

撤去工

名 称	規 格	数 量
コンクリート取壊し	無筋	0.2

舗装工

名 称		左 側	右 側
1号車道舗装	表 層	6.58	
	下層路盤	6.31	
1号乗入舗装	表 層	1.28	-
	下層路盤	1.25	-

土工参考図(その6) S=1:50

市役所東線

2-NO.10+15.4

GH=1.749
FH=1.829

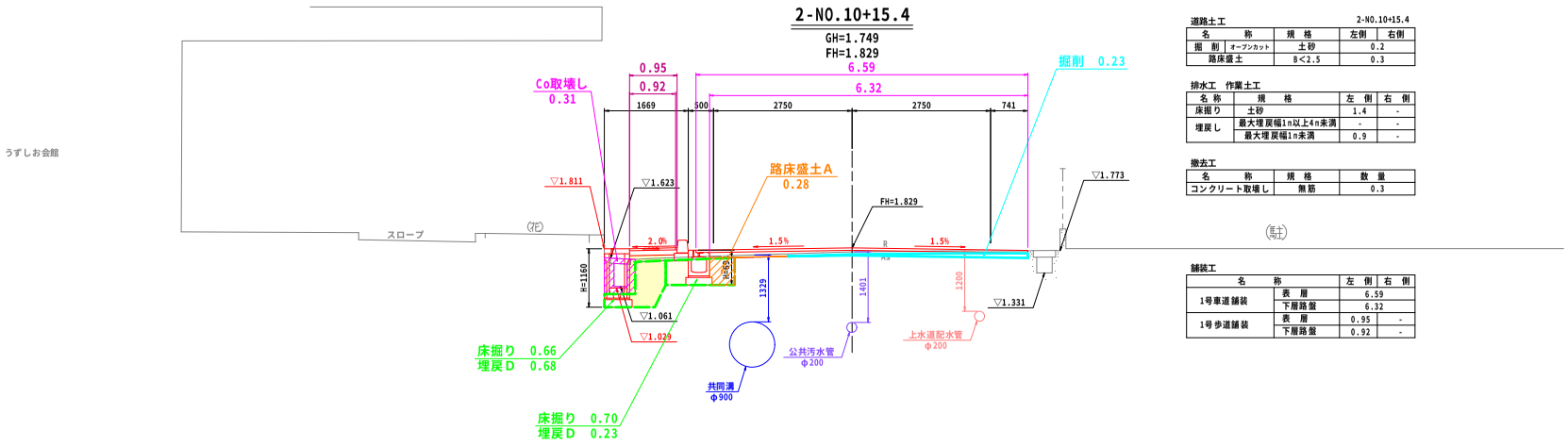

道路土工 2-NO.10+15.4

名	称	規 格	左側	右側
掘 削	オープンカット	土砂	0.2	
路床盛土		B<2.5	0.3	

排水工 作業土工

名 称	規 格	左 側	右 側
床掘り	土砂	1.4	-
埋戻し	最大埋戻幅1m以上4m未満	-	-
	最大埋戻幅1m未満	0.9	-

撤去工

名 称	規 格	数 量
コンクリート取壊し	無筋	0.3

舗装工

名 称		左 側	右 側
1号車道舗装	表 層	6.59	
	下層路盤	6.32	
1号歩道舗装	表 層	0.95	-
	下層路盤	0.92	-

TP=-5.000

2-NO.10

GH=1.721
FH=1.812

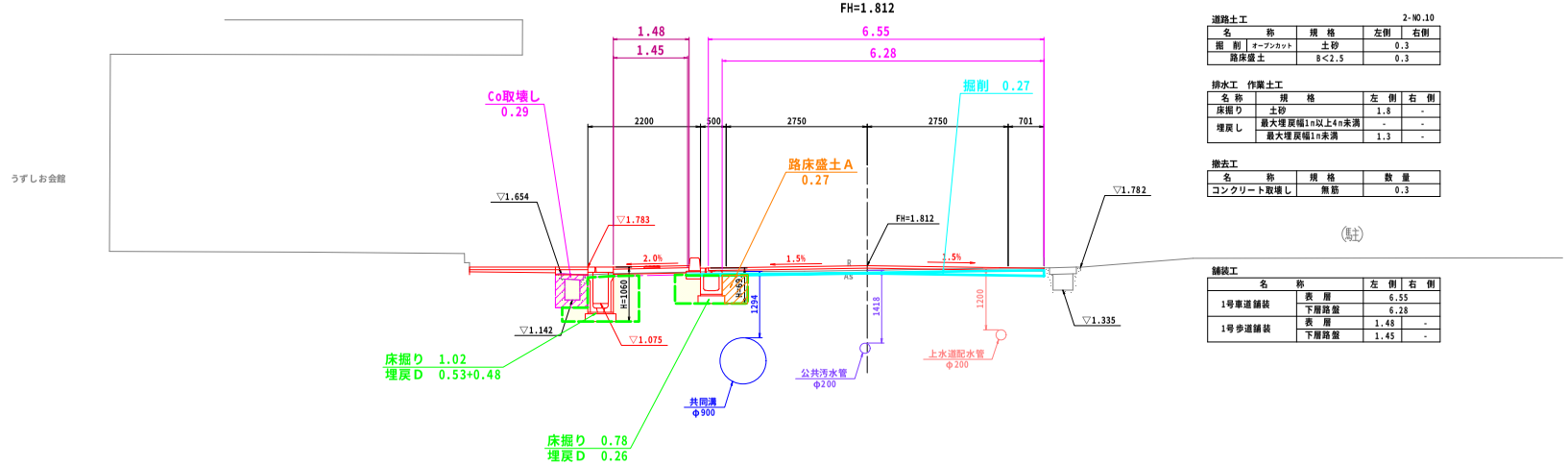

道路土工 2-NO.10

名	称	規 格	左側	右側
掘 削	オープンカット	土砂	0.3	
路床盛土		B<2.5	0.3	

排水工 作業土工

名 称	規 格	左 側	右 側
床掘り	土砂	1.8	-
埋戻し	最大埋戻幅1m以上4m未満	-	-
	最大埋戻幅1m未満	1.3	-

撤去工

名 称	規 格	数 量
コンクリート取壊し	無筋	0.3

舗装工

名 称		左 側	右 側
1号車道舗装	表 層	6.55	
	下層路盤	6.28	
1号歩道舗装	表 層	1.48	-
	下層路盤	1.45	-

TP=-5.000

土工参考図(その7) S=1:50

市役所東線

2-NO.11

GH=1.765
FH=1.817

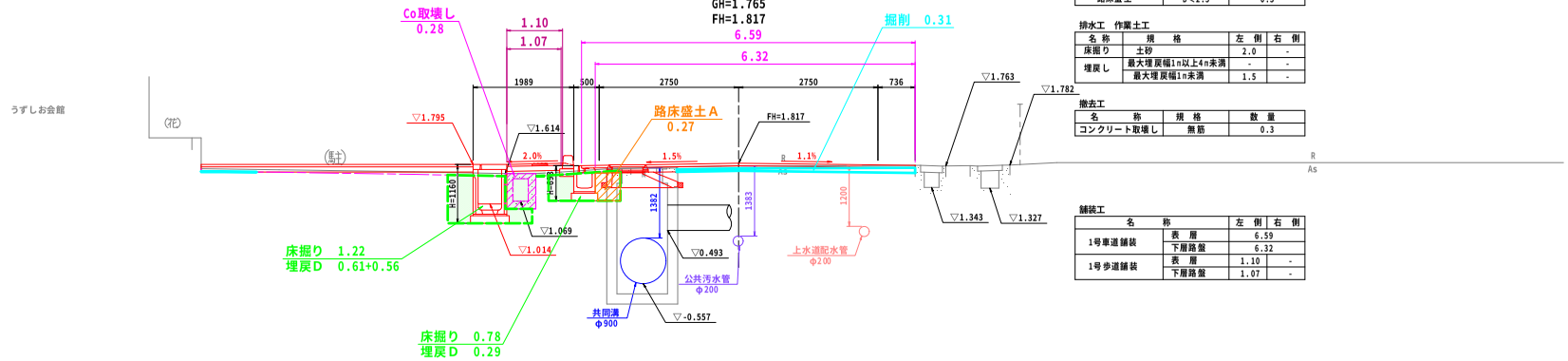

TP=-5.000

道路土工 2-NO.11

名称		規格	左側	右側
掘削	オープンカット	土砂	0.3	
路床盛土		B<2.5	0.3	

排水工 作業土工

名称	規格	左側	右側
床掘り	土砂	2.0	-
埋戻し	最大埋戻幅1m以上4m未満	-	-
	最大埋戻幅1m未満	1.5	-

撤去工

名称	規格	数量
コンクリート取壊し	無筋	0.3

舗装工

名称		左側	右側
1号車道舗装	表層	6.59	
	下層路盤	6.32	
1号歩道舗装	表層	1.10	-
	下層路盤	1.07	-

2-NO.10+16.8

GH=1.745
FH=1.827

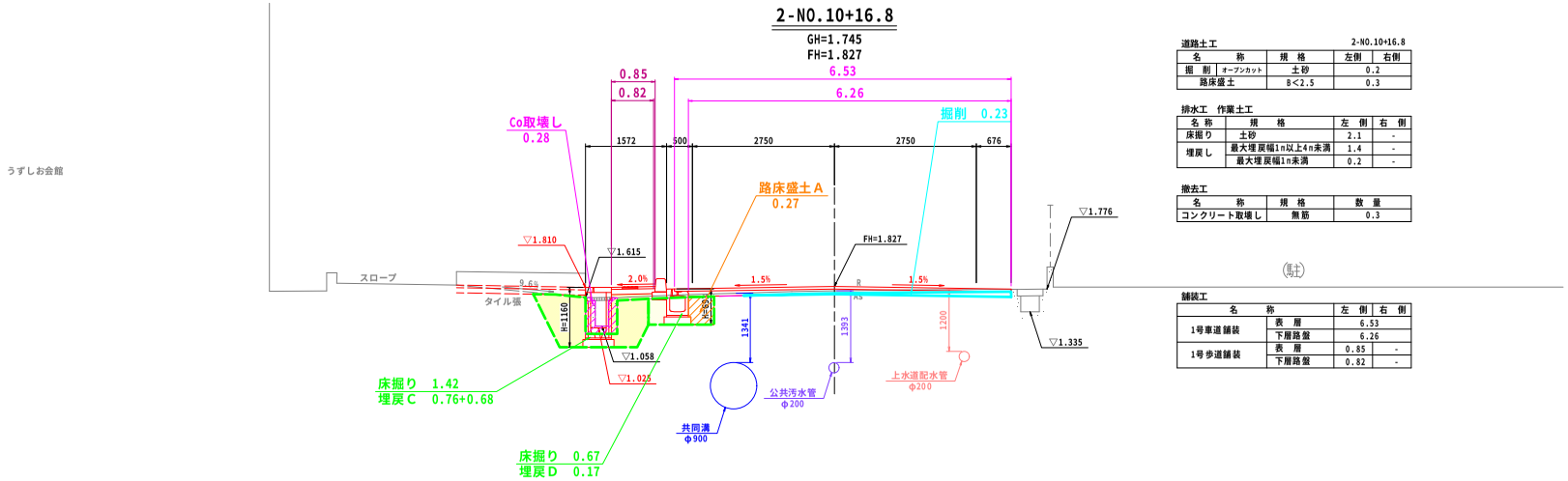

TP=-5.000

道路土工 2-NO.10+16.8

名称		規格	左側	右側
掘削	オープンカット	土砂	0.2	
路床盛土		B<2.5	0.3	

排水工 作業土工

名称	規格	左側	右側
床掘り	土砂	2.1	-
埋戻し	最大埋戻幅1m以上4m未満	1.4	-
	最大埋戻幅1m未満	0.2	-

撤去工

名称	規格	数量
コンクリート取壊し	無筋	0.3

舗装工

名称		左側	右側
1号車道舗装	表層	6.53	
	下層路盤	6.26	
1号歩道舗装	表層	0.85	-
	下層路盤	0.82	-

土工参考図(その8) S=1:50

市役所東線

2-NO.13

GH=1.798
FH=1.725

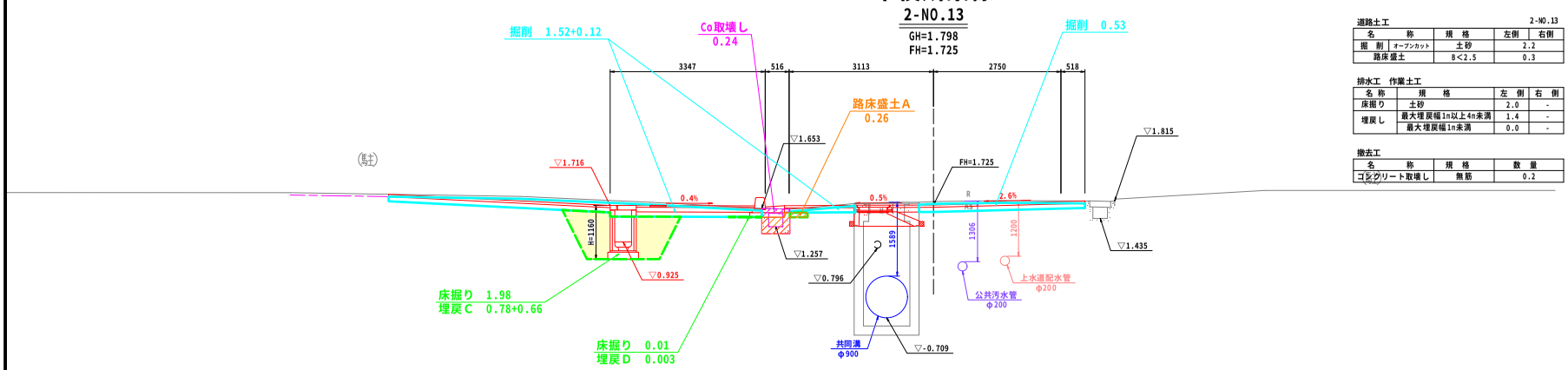

TP=-5.000

道路土工 2-NO.13

名称		規格	左側	右側
掘削	オープンカット	土砂	2.2	
路床盛土		B<2.5	0.3	

排水工 作業土工

名称	規格	左側	右側
床掘り	土砂	2.0	-
埋戻し	最大埋戻幅1m以上4m未満	1.4	-
	最大埋戻幅1m未満	0.0	-

撤去工

名称	規格	数量
コンクリート取壊し	無筋	0.2

2-NO.12

GH=1.701
FH=1.725

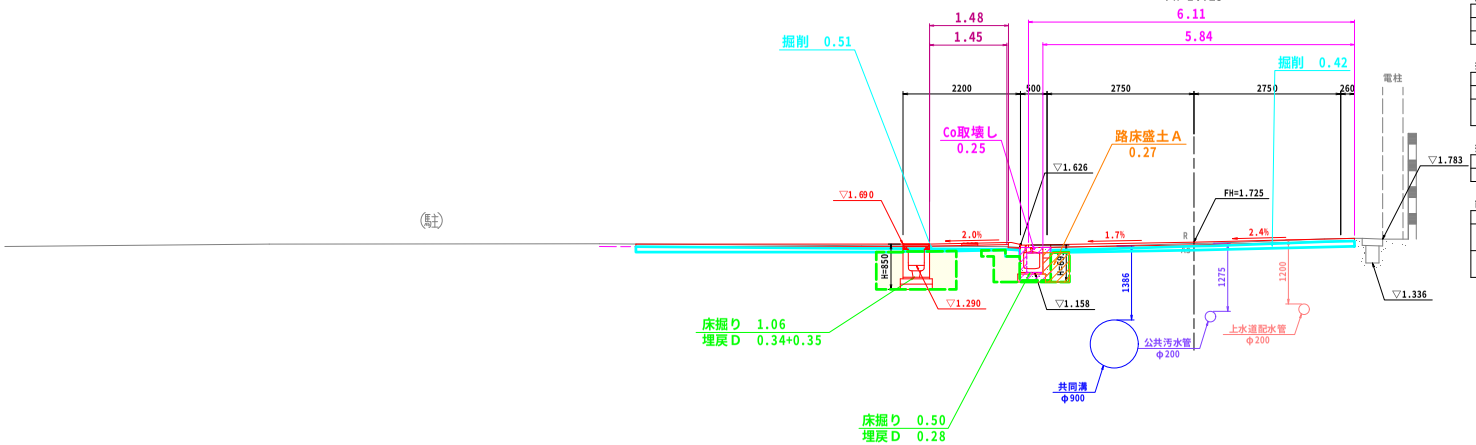

TP=-5.000

道路土工 2-NO.12

名称		規格	左側	右側
掘削	オープンカット	土砂	0.9	
路床盛土		B<2.5	0.3	

排水工 作業土工

名称	規格	左側	右側
床掘り	土砂	1.6	-
埋戻し	最大埋戻幅1m以上4m未満	-	-
	最大埋戻幅1m未満	1.0	-

撤去工

名称	規格	数量
コンクリート取壊し	無筋	0.3

舗装工

名称		左側	右側
1号車道舗装	表層	6.11	
	下層路盤	5.84	
1号乗入舗装	表層	1.48	-
	下層路盤	1.45	-

土工参考図(その9) S=1:50

市役所東線

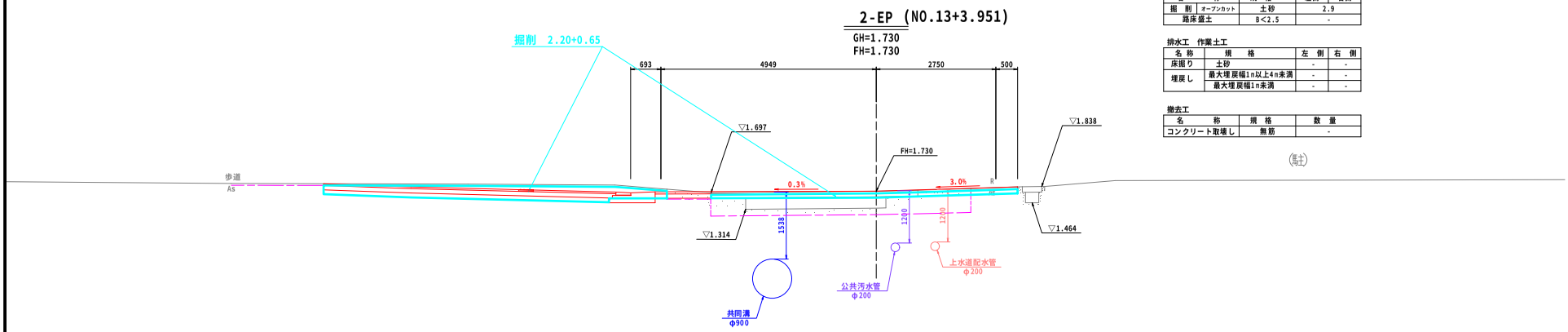

道路土工 2-EP(NO.13+3.951)

名	称	規 格	左側	右側
掘 削	オープンカット	土砂	2.9	
路床盛土		B<2.5	-	

排水工 作業土工

名 称	規 格	左 側	右 側
床掘り	土砂	-	-
埋戻し	最大埋戻幅1m以上4m未満	-	-
	最大埋戻幅1m未満	-	-

撤去工

名 称	規 格	数 量
コンクリート取壊し	無筋	-

(盛土)

TP=-5.000

排水工　作業土工　集計

種　　別：作業土工
ブロック：
区　　分：

細別／規格	算　　式　／　　図		数　量
床掘りB			
土砂			482.8 m3
本線左側	土積計算書より	= 404.1	
ガッター	0.42㎡×(12.61m＋18.13m＋0.60m)	= 13.2	
1号管渠	歩道部　1.07㎡×17.68m	= 18.9	
〃	車道部(No.11付近)　1.82㎡×0.70m	= 1.3	
〃	〃　(No.13付近)　2.72㎡×1.89m	= 5.1	
〃	〃　(EP付近)　1.70㎡×8.05m	= 13.7	
1号街渠桝	1.42×2.00×0.23×15基	= 9.8	
2号　〃	1.42×2.00×0.53×5基	= 7.5	
6,7号　〃	1.70×1.90×0.40×2基	= 2.6	
8号　〃	1.60×2.00×0.71×1基	= 2.3	
3-4号集水桝	1.70×1.70×0.52×1基	= 1.5	
4-1号　〃	2.08×2.08×0.64×1基	= 2.8	
埋戻し			
最大埋戻し幅1m以上4m未満			123.7 m3
本線左側	土積計算書より	= 123.7	
最大埋戻し幅1m未満			155.1 m3
本線左側	土積計算書より	= 127.1	
ガッター	0.05㎡×(12.61m＋18.13m＋0.60m)	= 1.6	
1号管渠	歩道部　0.80㎡×17.68m	= 14.1	
1号街渠桝	{9.8－(0.52×1.00×0.15＋0.42×1.00×0.08)×15基}×1/2	= 4.1	
2号　〃	{7.5－(0.52×1.00×0.15＋0.42×1.00×0.38)×5基}×1/2	= 3.2	
6,7号　〃	{2.6－(0.80×1.00×0.15＋0.70×0.90×0.25)×2基}×1/2	= 1.0	
8号　〃	{2.3－(0.70×1.10×0.15＋0.60×1.00×0.56)×1基}×1/2	= 0.9	
1号管渠控除	0.22㎡×0.50m	= -0.1	
3-4号集水桝	1.5－(0.80×0.80×0.20＋0.70×0.70×0.32)×1基	= 1.2	
4-1号　〃	2.8－(1.18×1.18×0.20＋1.08×1.08×0.44)×1基	= 2.0	
路床盛土			
B＜2.5			22.9 m3
ガッター	0.05㎡×(12.61m＋18.13m＋0.60m)	= 1.6	
1号管渠	車道部(No.11付近)　0.89㎡×0.70m	= 0.6	
〃	〃　(EP付近)　1.44㎡×8.05m	= 11.6	
1号街渠桝	{9.8－(0.52×1.00×0.15＋0.42×1.00×0.08)×15基}×1/2	= 4.1	
2号　〃	{7.5－(0.52×1.00×0.15＋0.42×1.00×0.38)×5基}×1/2	= 3.2	
6,7号　〃	{2.6－(0.80×1.00×0.15＋0.70×0.90×0.25)×2基}×1/2	= 1.0	
8号　〃	{2.3－(0.70×1.10×0.15＋0.60×1.00×0.56)×1基}×1/2	= 0.9	
1号管渠控除	0.22㎡×0.50m	= -0.1	

排水工　作業土工　集計

種　　別：作業土工
ブロック：
区　　分：

細別／規格	算　　式　／　　図			数　量
路床盛土				
2.5≦B＜4.0				3.9　m3
1号管渠	車道部(No.13付近)	2.05㎡×1.89m	= 3.9	
路体盛土				
B＜2.5				1.3　m3
1号管渠	車道部(No.11付近)	0.67㎡×0.7m	= 0.5	
〃	〃　(No.13付近)	0.41㎡×1.89m	= 0.8	
基面整正				
土砂				245.8　m2
1号路側排水管	0.52×206.07m		= 107.2	
1号ガッター	0.725×12.61m		= 9.1	
2号　〃	0.725×18.13m		= 13.1	
3号　〃	0.725× 0.60m		= 0.4	
自由勾配側溝	基礎砕石計算より	19.76㎡＋63.70㎡	= 83.5	
1号管渠	0.47×28.32m		= 13.3	
1号街渠桝	0.57㎡×15基		= 8.6	
2号　〃	0.57㎡×5基		= 2.9	
6,7号　〃	0.80㎡×2基		= 1.6	
8号　〃	0.77㎡×1基		= 0.8	
1号集水桝	0.36㎡×(1基＋1基＋1基)		= 1.1	
2号　〃	0.49㎡×3基		= 1.5	
3号　〃	0.64㎡×(1基＋1基)		= 1.3	
4号　〃	1.39㎡×1基		= 1.4	

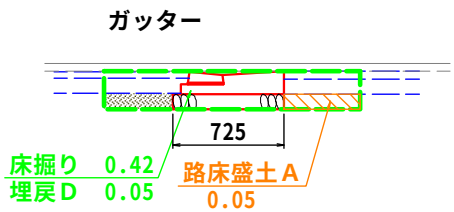

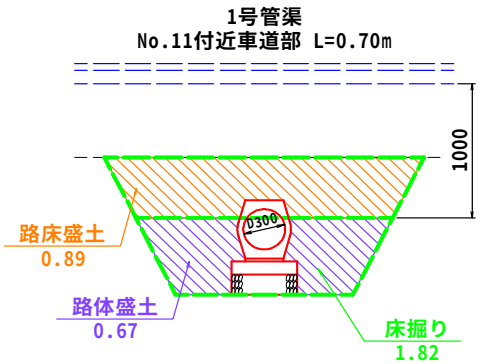

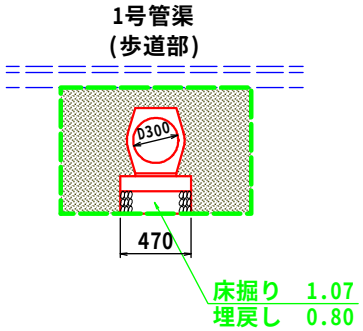

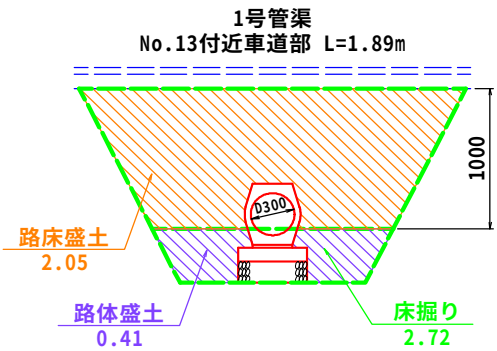

排水工　作業土工　集計

種　　別：作業土工
ブロック：
区　　分：

細別／規格	算　　式　／　　図	数　量

1号管渠
EP付近車道部 L=8.05m

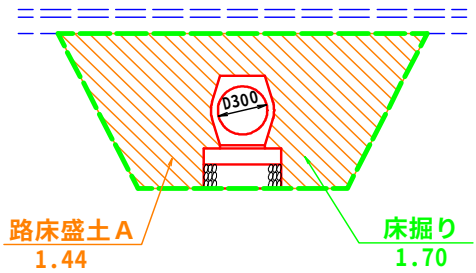

1号街渠桝

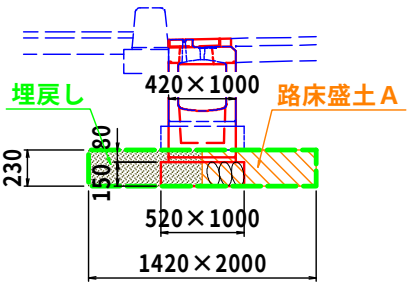

2号街渠桝

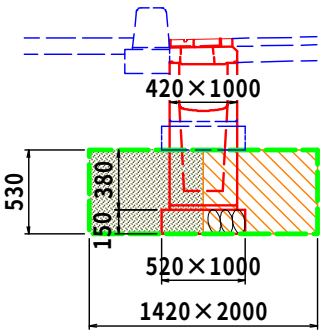

6,7号街渠桝

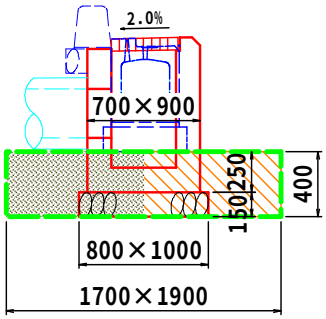

8号街渠桝

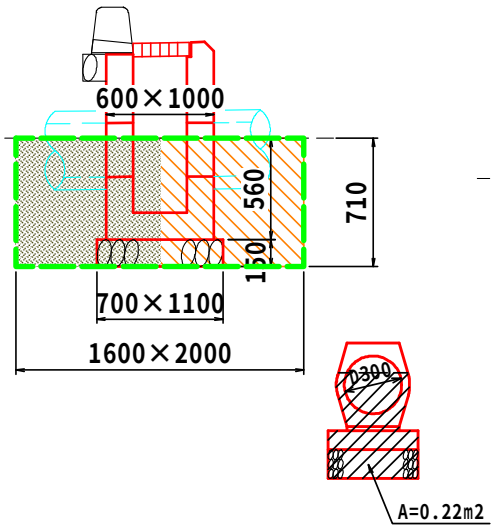

3-4号集水桝
No.13付近

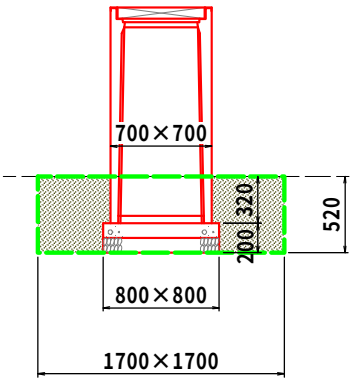

4-1号集水桝

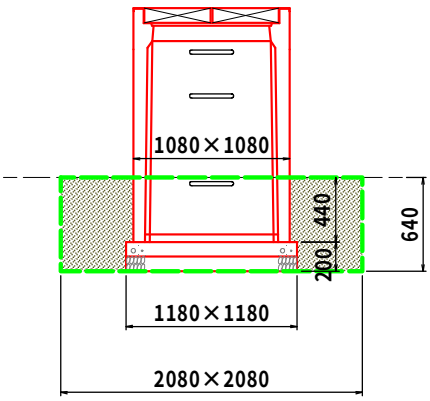

排水工 作業土工

測　点	点間距離 (m)	床掘り 土砂 断面	平均	数量				埋戻し 最大埋戻し幅1m以上4m未満 断面	平均	数量	埋戻し 最大埋戻し幅1m未満 断面	平均	数量	備考
〔左側〕														
No. 0 + 3.850	—	2.8	—	—				1.5	—	—	0.3	—	—	No.1流用
No. 1	16.150	2.8	2.80	45.2				1.5	1.50	24.2	0.3	0.30	4.8	
No. 2	20.000	3.0	2.90	58.0				1.7	1.60	32.0	0.3	0.30	6.0	
No. 3	20.000	2.8	2.90	58.0				2.1	1.90	38.0	0.0	0.15	3.0	
No. 3 + 3.260	3.260	2.8	2.80	9.1				2.1	2.10	6.8	0.0	0.00	0.0	No.3流用
小計	59.410			170.3						101.0			13.8	
No. 3 + 11.760	—	0.8	—	—							0.3	—	—	No.4流用
No. 4	8.240	0.8	0.80	6.6							0.3	0.30	2.5	
No. 5	20.000	0.8	0.80	16.0							0.3	0.30	6.0	
No. 6	20.000	0.8	0.80	16.0							0.3	0.30	6.0	
No. 7	20.000	0.8	0.80	16.0							0.3	0.30	6.0	
No. 8	20.000	0.8	0.80	16.0							0.3	0.30	6.0	
No. 9	20.000	0.9	0.85	17.0							0.6	0.45	9.0	
No. 9 + 6.080	6.080	0.9	0.90	5.5							0.6	0.60	3.6	No.9流用
小計	114.320			93.1									39.1	
No. 9 + 6.080	—	2.1	—	—							1.4	—	—	No.9流用
No. 10	13.920	1.8	1.95	27.1				0.0	—	—	1.3	1.35	18.8	
No. 10 + 15.400	15.400	1.4	1.60	24.6				0.0	0.00	0.0	0.9	1.10	16.9	
No. 10 + 16.800	1.400	2.1	1.75	2.5				1.4	0.70	1.0	0.2	0.55	0.8	
No. 11	3.200	2.0	2.05	6.6				0.0	0.70	2.2	1.5	0.85	2.7	
No. 12	20.000	1.6	1.80	36.0				0.0	0.00	0.0	1.0	1.25	25.0	
No. 13	20.000	2.0	1.80	36.0				1.4	0.70	14.0	0.0	0.50	10.0	
No. 13 + 3.951	3.951	2.0	2.00	7.9				1.4	1.40	5.5	0.0	0.00	0.0	No.13流用
小計	77.871			140.7						22.7			74.2	
合　計	m 251.601			m3 404.1						m3 123.7			m3 127.1	

排水構造物工　集計

種　　別：排水構造物工
ブロック：
区　　分：

細別／規格	算　　式　／　　図		数　量
1号路側排水管 B300×H300			206.07 m
	No. 0＋ 4.20～No. 2＋14.33	L= 46.14	
	No. 3＋19.89～No. 7＋ 1.73	L= 56.83	
	No. 7＋ 2.73～No. 8＋18.75	L= 34.07	
	No. 9＋ 1.39～No. 9＋ 5.38	L= 4.00	
	No. 9＋ 6.28～No.12＋2.50	L= 52.30	
	No.12＋ 3.50～No.12＋16.22	L= 12.73	
1号ガッター			12.61 m
左側	No. 2＋14.33～No. 2＋16.85	L= 2.53	
〃	No. 3＋18.77～No. 3＋19.89	L= 1.12	
〃	No.12＋17.22～No.13＋ 3.16	L= 6.26	
〃	No.13＋ 5.73～No.13＋ 5.74	L= 2.70	
2号ガッター			18.13 m
左側	No. 2＋17.83～No. 3＋ 3.17	L= 6.65	
〃	No. 3＋12.12～No. 3＋17.78	L= 7.02	
〃	No.13＋ 3.94～No.13＋ 5.64	L= 4.46	
3号ガッター			0.60 m
左側	No.13＋ 5.64～No.13＋ 5.73	L= 0.60	

排水構造物工　集計

種　　別：排水構造物工
ブロック：
区　　分：

細別／規格	算　　式　／　　図		数　量
自由勾配側溝			
左側	No. 0＋ 3.97～No. 0＋ 3.97	L= 1.91	
〃	No. 0＋ 3.97～No. 1＋14.68	L= 30.60	
〃	No. 1＋15.28～No. 2＋16.48	L= 21.23	
〃	No. 2＋16.96～No. 3＋ 3.08	L= 6.25	
〃	No. 9＋ 6.08～No.11＋ 0.24	L= 34.56	
〃	No.11＋ 1.32～No.12＋ 2.75	L= 21.43	
〃	No.12＋ 3.25～No.12＋16.37	L= 13.12	
〃	No.12＋17.07～No.12＋19.14	L= 2.28	
〃	No.12＋19.76～No.13＋ 3.03	L= 3.74	
〃	No.13＋ 3.95 歩道部	L= 4.00	
		計 139.12m	
〔1.0式あたり〕			
自由勾配側溝			
1000kg/個以下	139.12m－0.00m		139.12　m
自由勾配側溝　本体			
FNV1同等品	W300×h500－L2000		2.0　個
	〃　　〃 －L1000　短品		1.0　個
	〃　　〃 －L1599　片斜切		1.0　個
	〃　　〃 －L 905　　〃		1.0　個
	W300×h600－L2000		5.0　個

排水構造物工　集計

種　　別：排水構造物工
ブロック：
区　　分：

細別／規格	式	数　量
	W300×h700－L2000	13.0　個
	〃　　〃　－L1000　短品	1.0　個
	〃　　〃　－L1852　片斜切	1.0　個
	〃　　〃　－L1283　　〃	1.0　個
	W300×h800－L2000	16.0　個
	〃　　〃　－L1000　短品	3.0　個
	〃　　〃　－L1516　　〃	1.0　個
	〃　　〃　－L1332　片斜切	1.0　個
	〃　　〃　－L1381　　〃	1.0　個
	〃　　〃　－L1247　　〃	1.0　個
	〃　　〃　－L1804　　〃	1.0　個
	〃　　〃　－L1804　　〃	1.0　個
	〃　　〃　－L1735　　〃	1.0　個
	〃　　〃　－L1097　両斜切	1.0　個
FNC1同等品	W300×h300－L2000	2.0　個
FNV2同等品	W300×h 400－L2000	10.0　個
	〃　　〃　－L1429　短品	1.0　個
	W300×h 700－L2000	9.0　個
	〃　　〃　－L1120　短品	1.0　個
コンクリート蓋		
F0sE1同等品	B300－L2000	32.0　枚
	〃　－L1000　短品	5.0　枚
	〃　－L1516　　〃	1.0　枚
	〃　－L1599　片斜切	1.0　枚
	〃　－L 905　　〃	1.0　枚
	〃　－L1332　　〃	1.0　枚
	〃　－L1381　　〃	1.0　枚
	〃　－L1247　　〃	1.0　枚
	〃　－L1852　　〃	1.0　枚
	〃　－L1283　　〃	1.0　枚
	〃　－L1804　　〃	1.0　枚
	〃　－L1804　　〃	1.0　枚
	〃　－L1735　　〃	1.0　枚
	〃　－L1097　両斜切	1.0　枚

排水構造物工　集計

種　　別：排水構造物工
ブロック：
区　　分：

細別／規格	式	数　量
F0sEG1同等品	B300－L2000	6.0　枚
グレーチング蓋 横断用	B300－L1000	39.0　枚
	〃　－L1120	1.0　枚
	〃　－L 429	1.0　枚
インバートコンクリート 18N/mm2以上	別紙　インバート計算書より	5.10　m3
基礎コンクリート 18N/mm2以上		2.43　m3
W300	0.600×0.100×(8.000m＋21.429m+11.120m)　= 2.433	
同上　型枠 均し	0.10×2面×(8.000m＋21.429m+11.120m)	8.11　m2

排水構造物工　集計

種　　別：排水構造物工
ブロック：
区　　分：

細別／規格	式	数　量
基礎砕石		
RC-30,t=100	（～h500）	19.76　m2
左側	W300　0.60×(7.504m＋21.429m＋4.00m)　= 19.760	
RC-40,t=150	（h600～h1000）	63.70　m2
左側	W300　0.60×(10.00m＋4.00m＋8.00m＋3.00m＋21.229m＋6.247m＋21.852m＋12.705m＋11.12m＋2.00m＋2.283m＋3.735m)　= 63.703	
1号管渠		
Co台付き管φ300		28.32　m
左側	No. 2＋17.34付近　2号街渠桝～1-3号集水桝　L= 2.00	
〃	No. 3＋18.71付近　2号　〃　～3-4号　〃　L= 1.81	
〃	No. 7＋ 2.23付近　2号　〃　～3-4号　〃　L= 1.50	
〃	No. 8＋19.20付近　6号　〃　～1-2号　〃　L= 1.55	
〃	No. 9＋ 5.83付近　7号　〃　～1-2号　〃　L= 1.55	
〃	No.11＋ 0.50付近　マンホール～4-1号　〃　L= 1.83	
〃	No.12＋ 3.00付近　2号街渠桝～1-2号集水桝　L= 1.70	
〃	No.12＋16.72付近　2号　〃　～3-1号　〃　L= 1.50	
〃	No.13＋ 0.00付近　マンホール～3-4号　〃　L= 4.27	
横断	No.13＋ 3.95付近　2-1号集水桝～8号街渠桝　L= 8.05	
歩道	〃　〃　8号街渠桝～2-1号集水桝　L= 2.56	
1号街渠桝		
プレキャスト桝		15.0　基
左側	No. 0＋ 4.20～No. 2＋14.33　N= 4.0	
〃	No. 3＋19.89～No. 7＋ 1.73　N= 5.0	
〃	No. 7＋ 2.73～No. 8＋18.75　N= 2.0	
〃	No. 9＋ 6.28～No.12＋2.50　N= 4.0	

排水構造物工　集計

種　　別：排水構造物工
ブロック：
区　　分：

細別／規格	式		数　量
2号街渠桝 プレキャスト桝			5.0　基
左側	No. 2＋17.36付近	N= 1.0	
〃	No. 3＋18.27付近	N= 1.0	
〃	No. 7＋ 2.23付近	N= 1.0	
〃	No.12＋ 3.00付近	N= 1.0	
〃	No.12＋16.72付近	N= 1.0	
6号街渠桝 400×600×800			1.0　基
左側	No. 8＋19.20付近	N= 1.0	
7号街渠桝 400×600×800			1.0　基
左側	No. 9＋ 5.83付近	N= 1.0	
8号街渠桝 300×700×950			1.0　基
左側	No.13＋ 3.62付近	N= 1.0	
1-1号集水桝 NK桝Ⅱ型	(300×300×H600)		1.0　基
左側	No. 0＋ 3.97付近	N= 1.0	

排水構造物工　集計

種　　別：排水構造物工
ブロック：
区　　分：

細別／規格	式	数　量
1-2号集水桝 NK桝Ⅱ型 左側	(300×300×H800) No.12＋ 3.00付近　N= 1.0	1.0　基
1-3号集水桝 NK桝Ⅱ型 左側	(300×300×H1000) No. 2＋16.72付近　N= 1.0	1.0　基
2-1号集水桝 NK桝Ⅱ型 左側 〃 右側	(400×400×H1000) No. 1＋14.98付近　N= 1.0 No.13＋ 3.95付近　N= 1.0 〃　〃　N= 1.0	3.0　基
3-1号集水桝 NK桝Ⅱ型 左側	(500×500×H800) No.12＋16.72付近　N= 1.0	1.0　基
3-4号集水桝 NK桝Ⅱ型 左側	(500×500×H1400) No.12＋19.45付近　N= 1.0	1.0　基
4-1号集水桝 NK桝Ⅱ型 左側	(800×800×H1500) No.11＋ 0.78付近　N= 1.0	1.0　基

・インバートコンクリート(市役所東線)

	自由勾配側溝 サイズ			計算式 高さ(m)						幅(m)		延長(m)		単位	Co数量
	市役所線(左側)→市役所東線(左側)														
	W300	h	500	(0.152	+	0.069	)	／	2	× 0.300	×	7.504	=	m^3	0.249
	W300	h	600	(0.169	+	0.059	)	／	2	× 0.300	×	10.000	=	m^3	0.342
	W300	h	700	(0.159	+	0.126	)	／	2	× 0.300	×	4.000	=	m^3	0.171
FNV2	W300	h	700	(0.126	+	0.063	)	／	2	× 0.300	×	8.000	=	m^3	0.227
	W300	h	800	(0.163	+	0.139	)	／	2	× 0.300	×	3.000	=	m^3	0.136
	W300	h	800	(0.139	+	0.113	)	／	2	× 0.300	×	4.716	=	m^3	0.178
	W300	h	800	(0.113	+	0.050	)	／	2	× 0.300	×	13.132	=	m^3	0.321
	W300	h	800	(0.050	+	0.074	)	／	2	× 0.300	×	2.000	=	m^3	0.037
	W300	h	800	(0.074	+	0.093	)	／	2	× 0.300	×	1.381	=	m^3	0.035
	W300	h	800	(0.093	+	0.105	)	／	2	× 0.300	×	3.142	=	m^3	0.093
	W300	h	800	(0.105	+	0.110	)	／	2	× 0.300	×	3.105	=	m^3	0.100
	市役所線(右側)→市役所東線(左側)														
	W300	h	700	(0.154	+	0.092	)	／	2	× 0.300	×	13.958	=	m^3	0.515
	W300	h	700	(0.092	+	0.054	)	／	2	× 0.300	×	7.894	=	m^3	0.173
	W300	h	800	(0.154	+	0.118	)	／	2	× 0.300	×	7.571	=	m^3	0.309
	W300	h	800	(0.118	+	0.115	)	／	2	× 0.300	×	1.407	=	m^3	0.049
	W300	h	800	(0.115	+	0.116	)	／	2	× 0.300	×	3.727	=	m^3	0.129
FNV2	W300	h	400	(0.099	+	0.100	)	／	2	× 0.300	×	18.679	=	m^3	0.558
FNV2	W300	h	400	(0.100	+	0.092	)	／	2	× 0.300	×	2.750	=	m^3	0.079
FNV2	W300	h	700	(0.170	+	0.115	)	／	2	× 0.300	×	11.120	=	m^3	0.475
	W300	h	700	(0.115	+	0.133	)	／	2	× 0.300	×	2.000	=	m^3	0.074
	W300	h	700	(0.133	+	0.100	)	／	2	× 0.300	×	2.283	=	m^3	0.080
	W300	h	800	(0.112	+	0.082	)	／	2	× 0.300	×	3.735	=	m^3	0.109
	NK桝Ⅱ型														
	3*3	h	600	(0.050	+	0.050	)	／	2	× 0.300	×	0.300	=	m^3	0.005
	3*3	h	800	(0.050	+	0.050	)	／	2	× 0.300	×	0.300	=	m^3	0.005
	3*3	h	1000	(0.050	+	0.050	)	／	2	× 0.300	×	0.300	=	m^3	0.005
	4*4	h	1000	(0.050	+	0.050	)	／	2	× 0.400	×	0.400	=	m^3	0.024
	5*5	h	800	(0.050	+	0.050	)	／	2	× 0.500	×	0.500	=	m^3	0.013
	5*5	h	1400	(0.050	+	0.050	)	／	2	× 0.500	×	0.500	=	m^3	0.013
	8*8	h	1500	(0.050	+	0.050	)	／	2	× 0.800	×	0.800	=	m^3	0.032
	W300	h	～900	t2 =		mm 底穴体積		0.00730		/2.0m	×	94.555	=	m^3	0.345
FNV2	W300	h		t2 =		mm 底穴体積		0.00910		/2.0m	×	40.549	=	m^3	0.184
				合計										m^3	5.100

1号路側排水管

号計算書	数　量　計　算　書	NO.

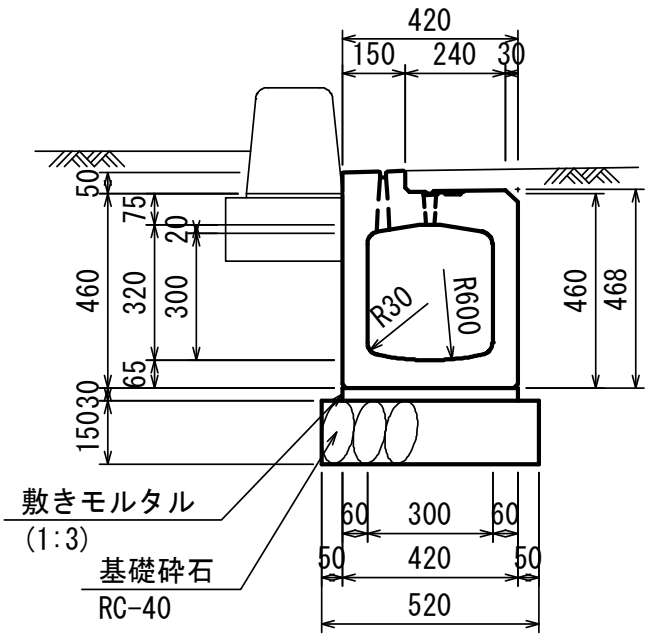

10.0m当り

名称・規格	計　算　式	単位	数量
函渠型排水管 B300×H300	10.0÷2.00　= 5.000	本	5.0
敷モルタル １：３	0.420×0.030×10.0　= 0.126	m3	0.126
基礎砕石 RC-40,t=150	0.52×10.0　= 5.200	m2	5.20

1号ガッター

号計算書	数　量　計　算　書	NO.

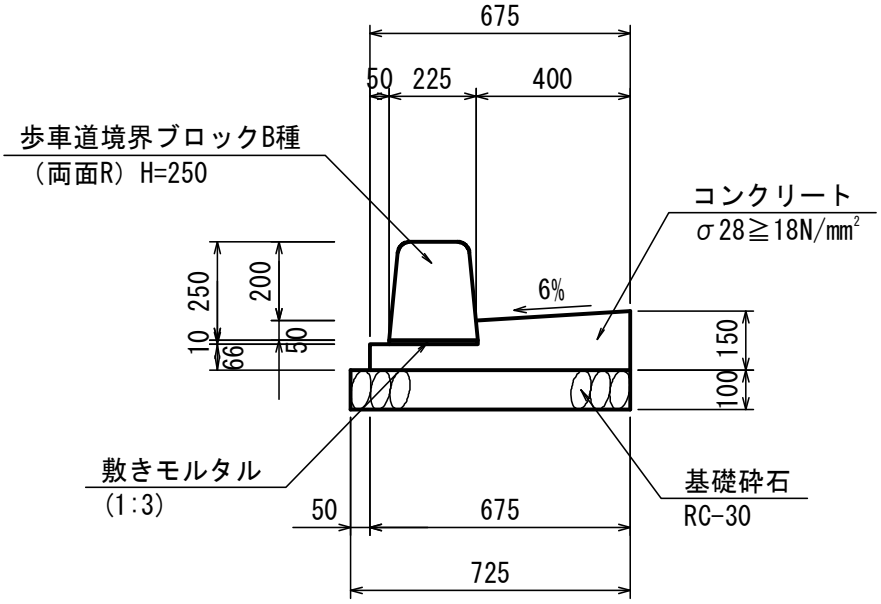

10.0m当り

名称・規格	計　算　式	単位	数量
コンクリート 18N/mm2以上	{1/2×(0.060＋0.084)×0.400＋0.066×0.675}×10.0 ＝ 0.734	m3	0.734
型枠 一般型枠	(0.066＋0.15)×10.0 ＝ 2.160	m2	2.16
基礎砕石 RC-30,t=100	0.725×10.0 ＝ 7.250	m2	7.25
歩車道境界ブロック B種、両面R	10.0÷0.605 ＝ 16.529	個	16.5
敷モルタル 1:3	0.225×0.010×10.0 ＝ 0.023	m3	0.023

2号ガッター

号計算書	数　量　計　算　書	NO.

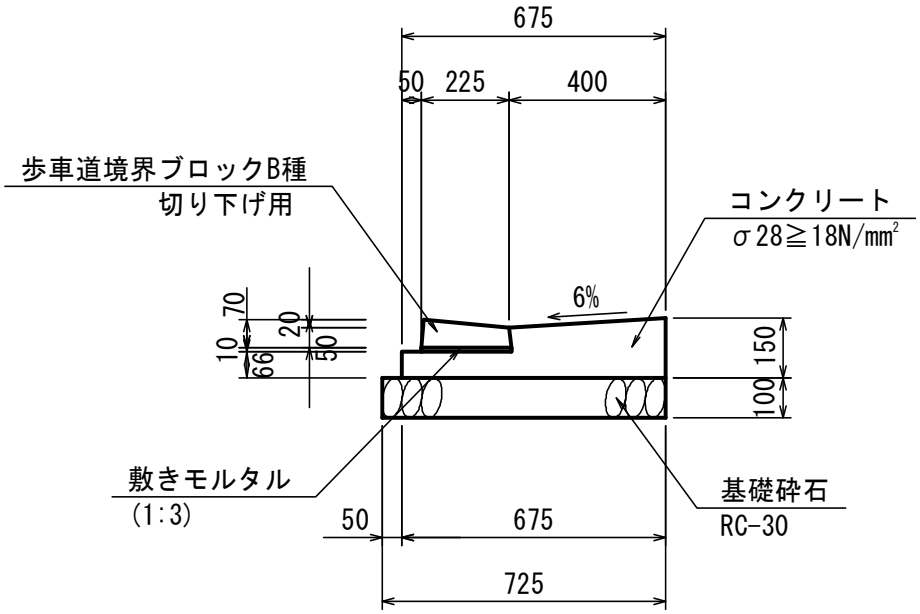

10.0m当り

名称・規格	計　算　式	単位	数量
コンクリート 18N/mm2以上	{1/2×(0.060＋0.084)×0.400＋0.066×0.675}×10.0 ＝ 0.734	m3	0.734
型枠 一般型枠	(0.066＋0.15)×10.0 ＝ 2.160	m2	2.16
基礎砕石 RC-30,t=100	0.725×10.0 ＝ 7.250	m2	7.25
歩車道境界ブロック B種、切り下げ用	10.0÷0.605 ＝ 16.529	個	16.5
敷モルタル 1:3	0.225×0.010×10.0 ＝ 0.023	m3	0.023

3号ガッター

号計算書	数　量　計　算　書	NO.

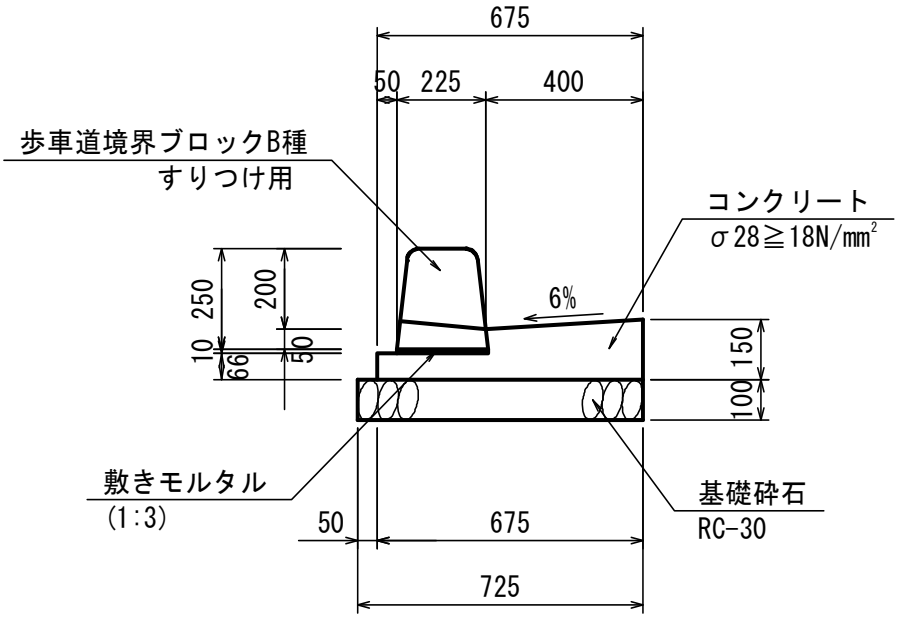

10.0m当り

名称・規格	計　算　式	単位	数量
コンクリート 18N/mm2以上	{1/2×(0.060＋0.084)×0.400＋0.066×0.675}×10.0 ＝ 0.734	m3	0.734
型枠 一般型枠	(0.066＋0.15)×10.0 ＝ 2.160	m2	2.16
基礎砕石 RC-30,t=100	0.725×10.0 ＝ 7.250	m2	7.25
歩車道境界ブロック B種、両面R	(すり付け用) 10.0÷0.605 ＝ 16.529	個	16.5
敷モルタル 1:3	0.225×0.010×10.0 ＝ 0.023	m3	0.023

1号管渠

号計算書	数　量　計　算　書	NO.

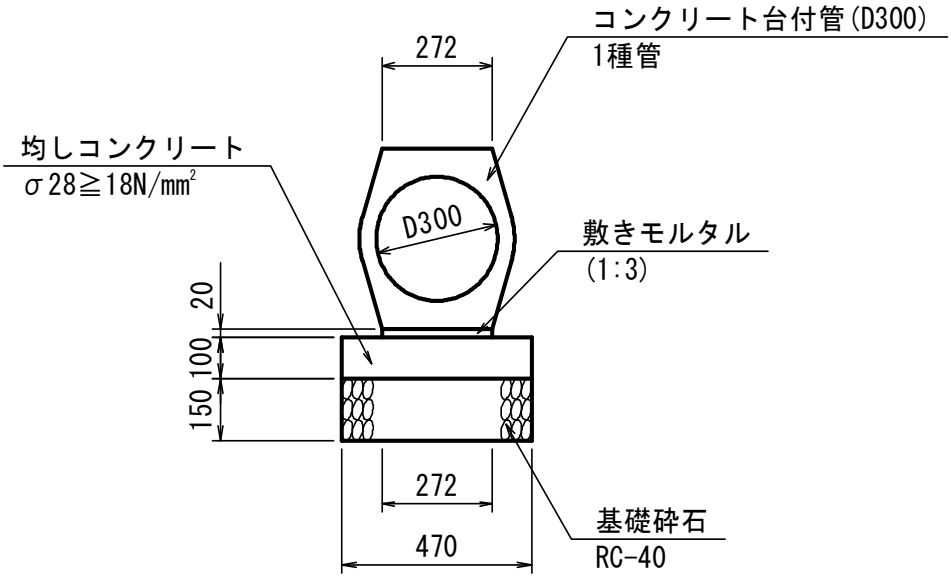

10.0m当り

名称・規格	計　算　式	単位	数量
コンクリート台付き管 D300	10.0÷2.0m　= 5.000	本	5.0
敷モルタル 1:3	0.272×0.020×10.0　= 0.054	m3	0.054
均しコンクリート 18N/mm2以上	0.100×0.470×10.0　= 0.470	m3	0.470
同上　型枠 均し	0.10×2×10.0　= 2.000	m2	2.00
基礎砕石 RC-40,t=150	0.47×10.0　= 4.700	m2	4.70

1号街渠桝

号計算書	数　量　計　算　書	NO.

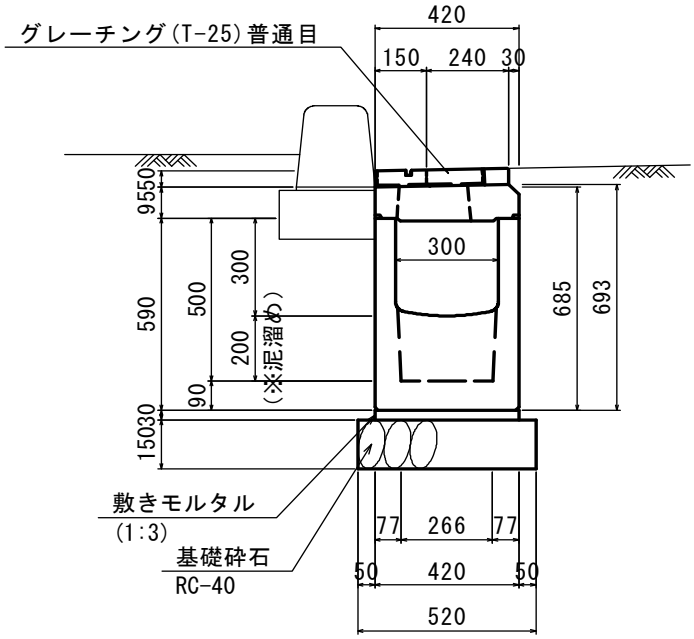

1.0基当り

名称・規格	計　算　式	単位	数量
プレキャスト桝 B300×H500	L=995(泥溜め：h=200)	基	1.0
敷モルタル 1 : 3	0.420×0.030×0.995　= 0.013	m3	0.013
基礎砕石 RC-40,t=150	0.52×1.095　= 0.569	m2	0.57
グレーチング	(T-25　普通目)	枚	1.0

2号街渠桝

号計算書	数　量　計　算　書	NO.

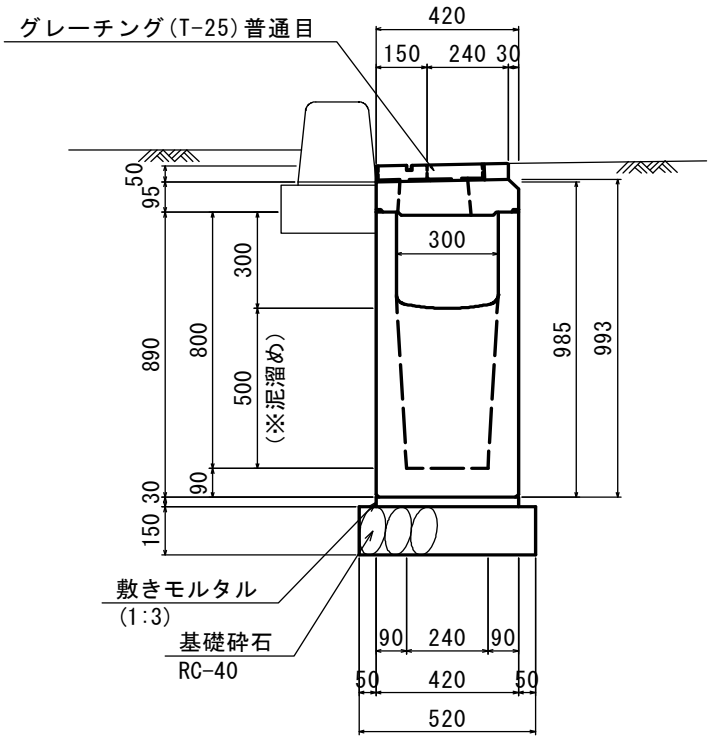

1.0基当り

名称・規格	計　算　式	単位	数量
プレキャスト桝 B300×H800	L=995(泥溜め：h=500)	基	1.0
敷モルタル 1 : 3	0.420×0.030×0.995　　= 0.013	m3	0.013
基礎砕石 RC-40,t=150	0.52×1.095　　= 0.569	m2	0.57
グレーチング	(T-25　普通目)	枚	1.0

6号街渠桝

号計算書　　数　量　計　算　書　　NO.

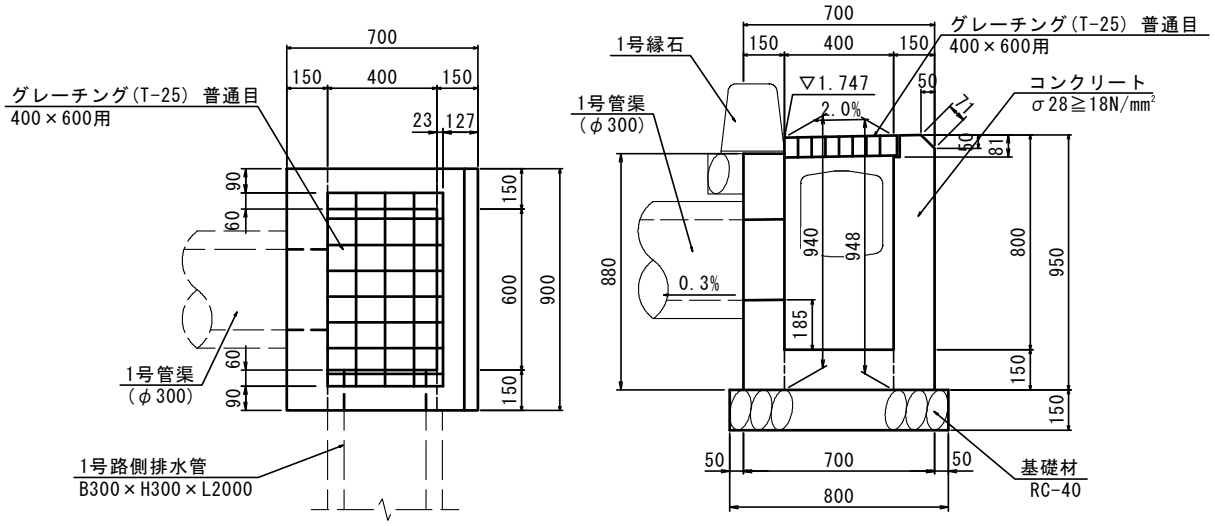

1.0基当り

名称・規格	計　算　式	単位	数量
コンクリート 18N/mm2以上		m3	0.366
	{0.950×0.150＋0.880×0.150}×0.900＋ 1/2×(0.948＋0.940)×0.400×0.150×2＋0.600×0.400×0.150　＝　0.396		
控除	0.060×0.081×0.400×2＋0.023×0.081×0.720 ＋1/2×0.050×0.050×0.900　＝　−0.006		
控除	0.300×0.300×1箇所×0.150+π/4×0.300^2×0.150×1箇所　＝　−0.024		
型枠 一般型枠		m2	4.86
外面	(0.90＋0.071＋0.88)×0.90＋1/2×(0.948＋0.940)×0.40×2 ＋(0.950＋0.880)×0.15×2　＝　2.970		
内面	(0.948＋0.940)×0.60＋1/2×(0.948＋0.940)×0.40×2 ＋0.30×4×0.15×1箇所＋0.30×π×0.15×1箇所　＝　2.209		
控除	0.30×0.30×1箇所×2面+π/4×0.300^2×1箇所×2面　＝　−0.321		
基礎材 RC-40,t=150	0.80×1.00　＝　0.800	m2	0.80
グレーチング	(T-25　400×600用　普通目)	枚	1.0

7号街渠桝

号計算書　　数　量　計　算　書　　NO.

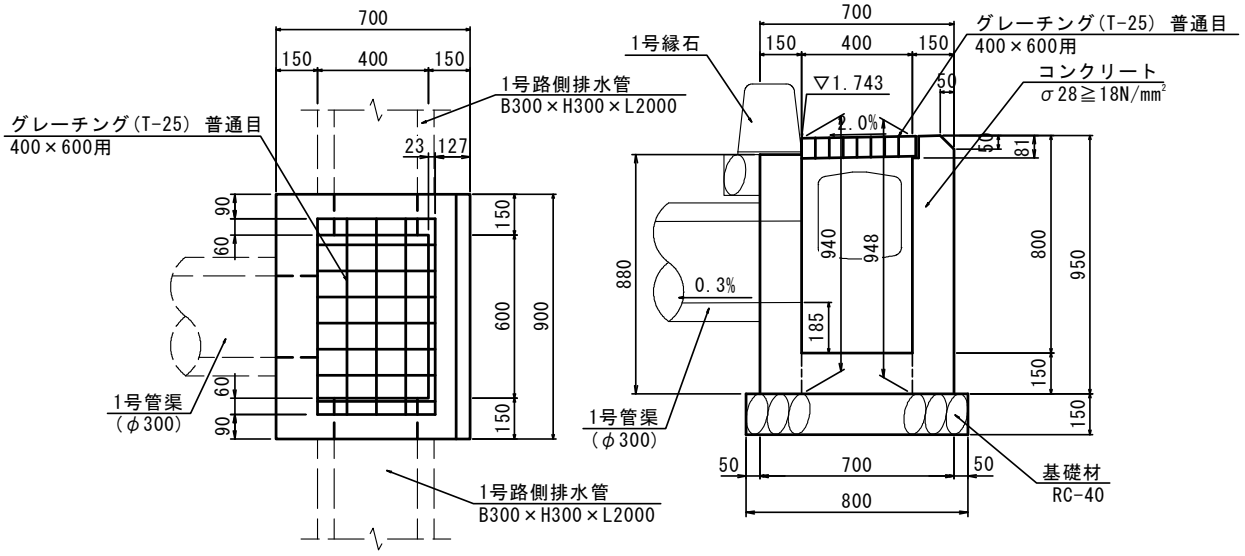

1.0基当り

名称・規格	計　算　式	単位	数量
コンクリート 18N/mm2以上		m3	0.352
	{0.950×0.150＋0.880×0.150}×0.900＋ 1/2×(0.948＋0.940)×0.400×0.150×2＋0.600×0.400×0.150　＝　0.396		
控除	0.060×0.081×0.400×2＋0.023×0.081×0.720 ＋1/2×0.050×0.050×0.900　＝　−0.006		
控除	0.300×0.300×2箇所×0.150+π/4×0.300^2×0.150×1箇所　＝　−0.038		
型枠 一般型枠		m2	4.86
外面	(0.90＋0.071＋0.88)×0.90＋1/2×(0.948＋0.940)×0.40×2 ＋(0.950＋0.880)×0.15×2　＝　2.970		
内面	(0.948＋0.940)×0.60＋1/2×(0.948＋0.940)×0.40×2 ＋0.30×4×0.15×2箇所＋0.30×π×0.15×1箇所　＝　2.389		
控除	0.30×0.30×2箇所×2面+π/4×0.300^2×1箇所×2面　＝　−0.501		
基礎材 RC-40,t=150	0.80×1.00　＝　0.800	m2	0.80
グレーチング	(T-25　400×600用　普通目)	枚	1.0

8号街渠桝

号計算書	数　量　計　算　書	NO.

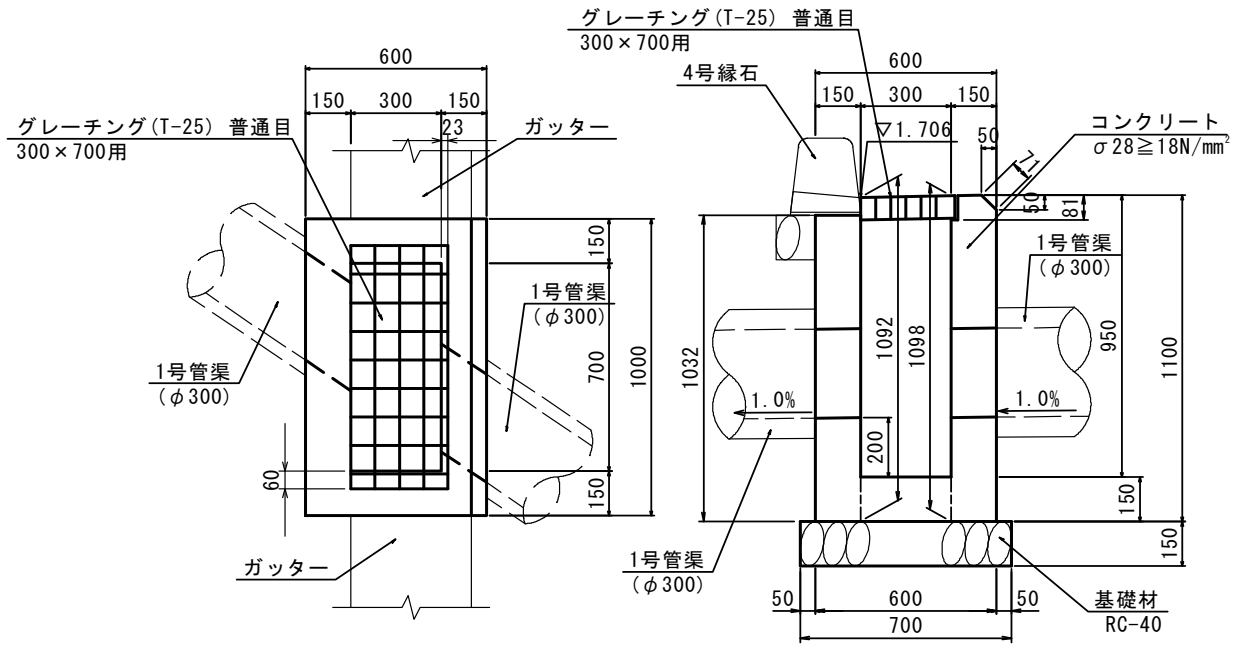

1.0基当り

名称・規格	計　算　式	単位	数量
コンクリート 18N/mm2以上		m3	0.423
	{1.100×0.150＋1.032×0.150}×1.000＋1/2×(1.098＋1.092)× 0.300×0.150×2＋0.700×0.300×0.150　＝　0.450		
控除	0.060×0.081×0.300×2＋0.023×0.081×0.820 ＋1/2×0.050×0.050×1.000　＝　−0.006		
控除	π/4×0.300^2×0.150×2箇所　＝　−0.021		
型枠 一般型枠		m2	5.64
外面	(1.050＋0.071＋1.032)×1.00＋1/2×(1.098＋1.092)×0.30×2 ＋(1.100＋1.032)×0.15×2　＝　3.450		
内面	(1.098＋1.092)×0.70＋1/2×(1.098＋1.092)×0.30×2 ＋0.30×π×0.15×2箇所　＝　2.473		
控除	π/4×0.300^2×2箇所×2面　＝　−0.283		
基礎材 RC-40,t=150	0.70×1.10　＝　0.770	m2	0.77
グレーチング	(T-25　300×700用　普通目)	枚	1.0

1-1号集水桝

号計算書　　数　量　計　算　書　　NO.

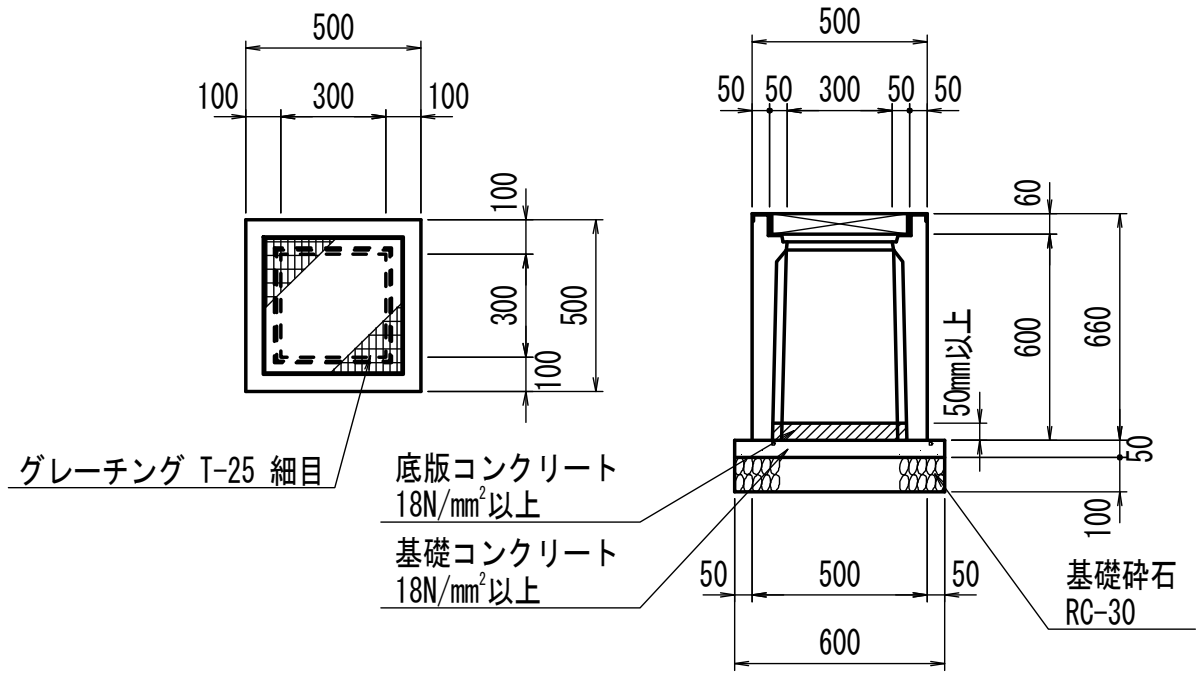

1.0基当り

名称・規格	計　算　式			単位	数量
プレキャスト桝 300×300×H600				基	1.0
基礎コンクリート 18N/mm2以上	0.600×0.600×0.050	=	0.018	m3	0.018
同上　型枠 均し	0.60×4×0.05	=	0.120	m2	0.12
基礎砕石 RC-30,t=100	0.60×0.60	=	0.360	m2	0.36
底版コンクリート 18N/mm2以上	”自由勾配側溝　インバートコンクリート”に含む				
グレーチング	T-25　細目			枚	1.0

1-2号集水桝

号計算書　　数　量　計　算　書　　NO.

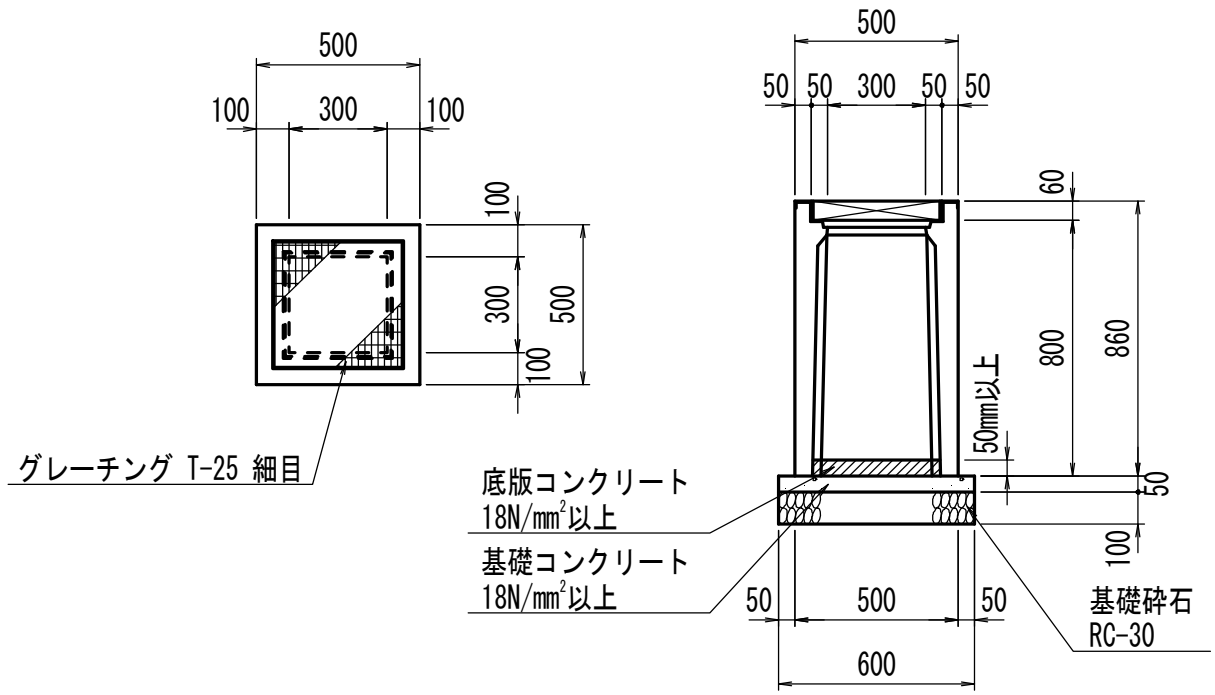

1.0基当り

名称・規格	計　算　式	単位	数量
プレキャスト桝 300×300×H800		基	1.0
基礎コンクリート 18N/mm2以上	0.600×0.600×0.050　=　0.018	m3	0.018
同上　型枠 均し	0.60×4×0.05　=　0.120	m2	0.12
基礎砕石 RC-30,t=100	0.60×0.60　=　0.360	m2	0.36
底版コンクリート 18N/mm2以上	”自由勾配側溝　インバートコンクリート”に含む		
グレーチング	T-25　細目	枚	1.0

1-3号集水桝

号計算書　　数　量　計　算　書　　NO.

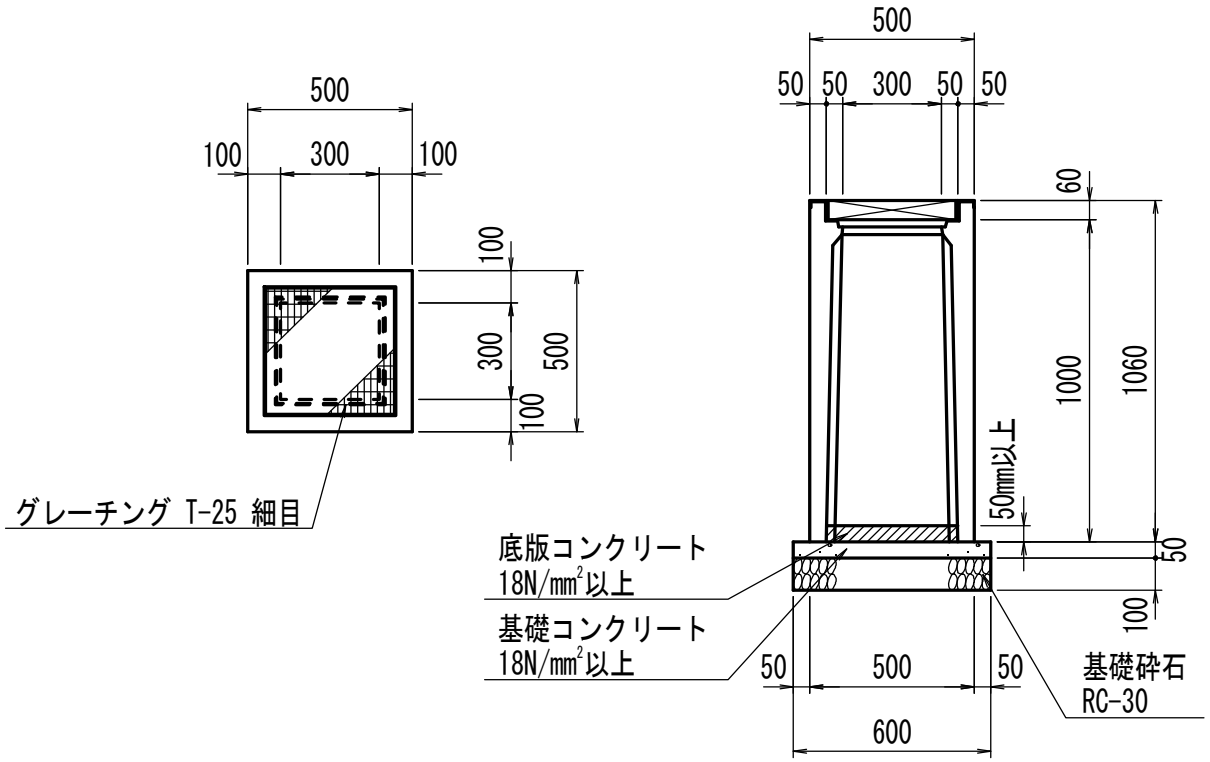

1.0基当り

名称・規格	計　算　式	単位	数量
プレキャスト桝 300×300×H1000		基	1.0
基礎コンクリート 18N/mm2以上	0.600×0.600×0.050　=　0.018	m3	0.018
同上　型枠 均し	0.60×4×0.05　=　0.120	m2	0.12
基礎砕石 RC-30,t=100	0.60×0.60　=　0.360	m2	0.36
底版コンクリート 18N/mm2以上	”自由勾配側溝　インバートコンクリート”に含む		
グレーチング	T-25　細目	枚	1.0

2-1号集水桝

号計算書　　数　量　計　算　書　　NO.

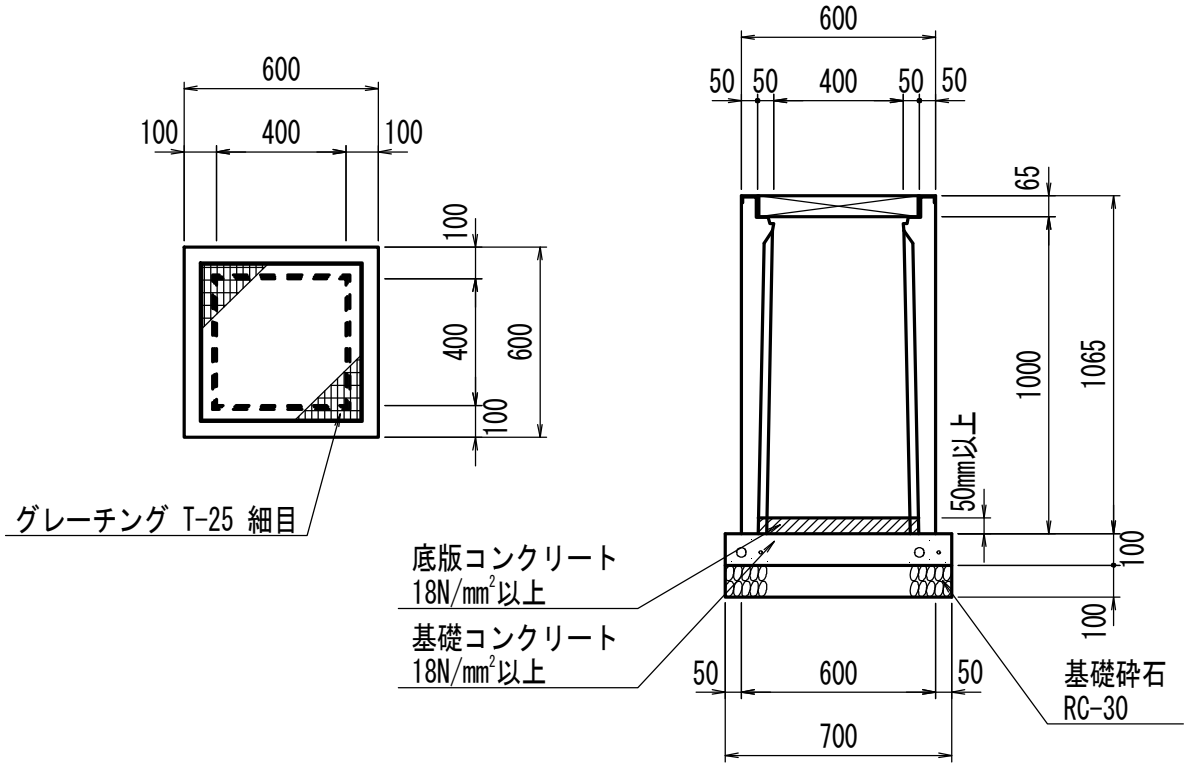

1.0基当り

名称・規格	計　算　式	単位	数量
プレキャスト桝 400×400×H1000		基	1.0
基礎コンクリート 18N/mm2以上	0.700×0.700×0.100　=　0.049	m3	0.049
同上　型枠 均し	0.70×4×0.10　=　0.280	m2	0.28
基礎砕石 RC-30,t=100	0.70×0.70　=　0.490	m2	0.49
底版コンクリート 18N/mm2以上	”自由勾配側溝　インバートコンクリート”に含む		
グレーチング	T-25　細目	枚	1.0

3-1号集水桝

号計算書	数　量　計　算　書	NO.

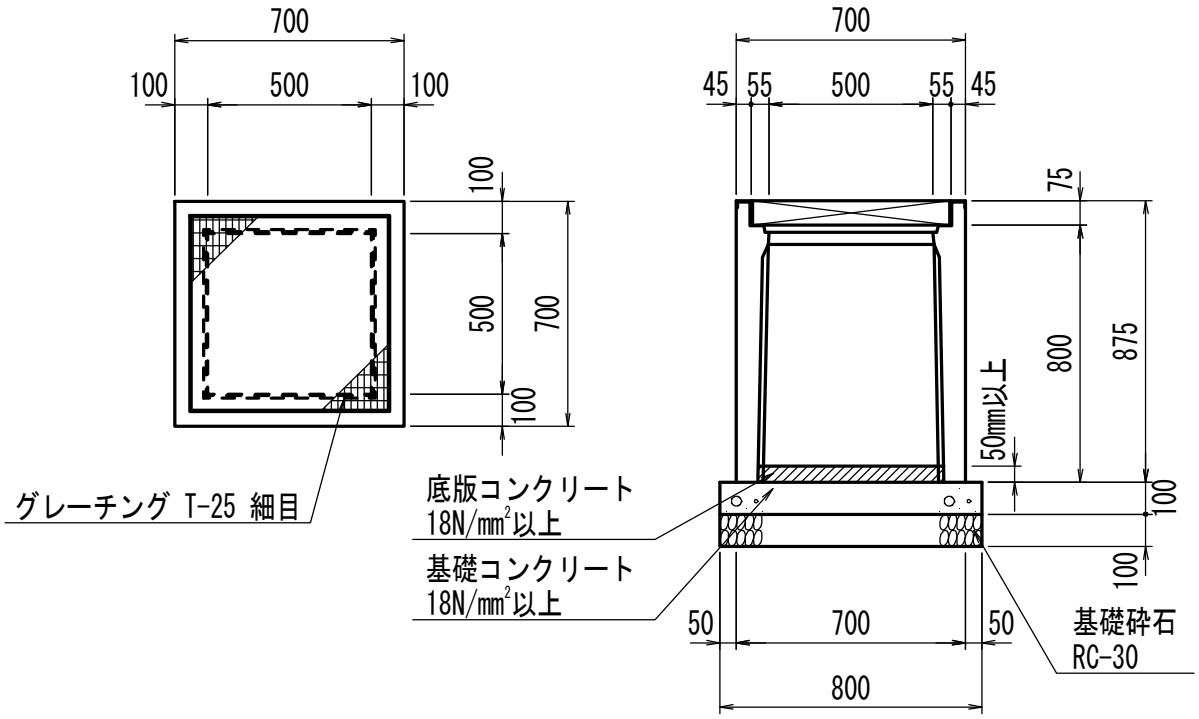

1.0基当り

名称・規格	計　算　式	単位	数量
プレキャスト桝 500×500×H800		基	1.0
基礎コンクリート 18N/mm2以上	0.800×0.800×0.100　=　0.064	m3	0.064
同上　型枠 均し	0.80×4×0.10　=　0.320	m2	0.32
基礎砕石 RC-30,t=100	0.80×0.80　=　0.640	m2	0.64
底版コンクリート 18N/mm2以上	”自由勾配側溝　インバートコンクリート”に含む		
グレーチング	T-25　細目	枚	1.0

3-4号集水桝

号計算書　　数　量　計　算　書　　NO.

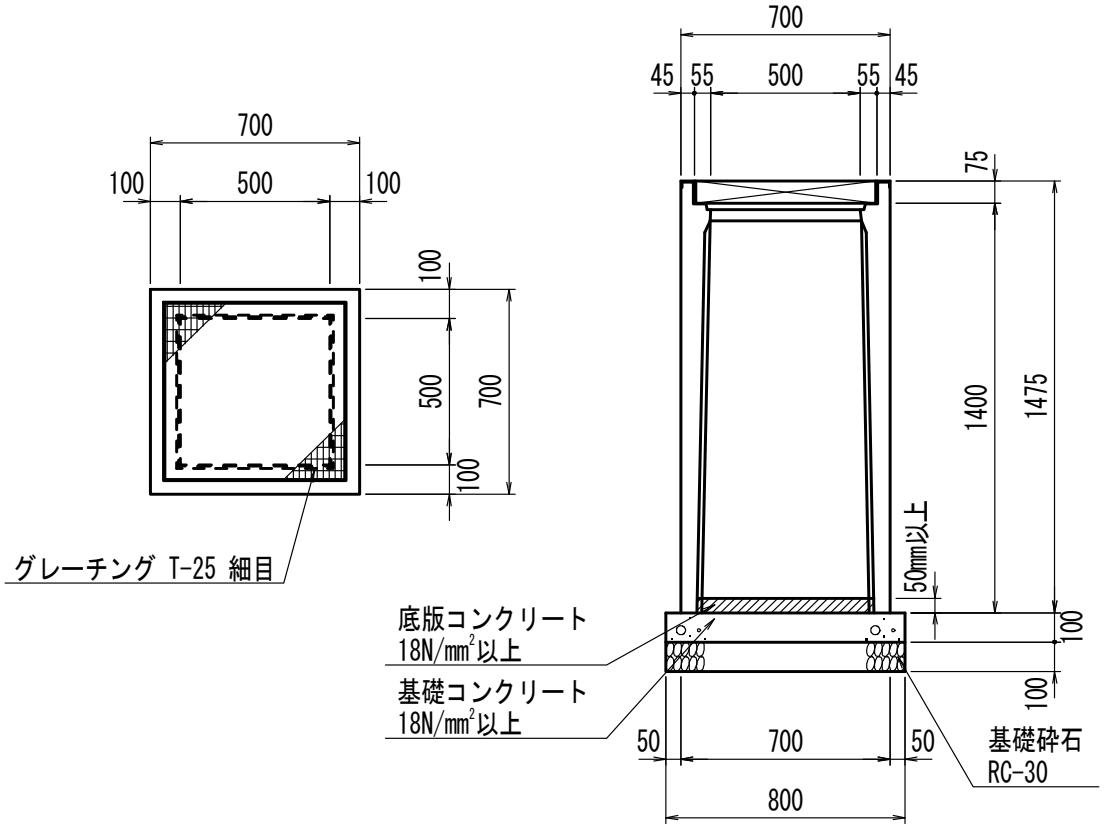

1.0基当り

名称・規格	計　算　式	単位	数量
プレキャスト桝 500×500×H1400		基	1.0
基礎コンクリート 18N/mm2以上	0.800×0.800×0.100　=　0.064	m3	0.064
同上　型枠 均し	0.80×4×0.10　=　0.320	m2	0.32
基礎砕石 RC-30,t=100	0.80×0.80　=　0.640	m2	0.64
底版コンクリート 18N/mm2以上	”自由勾配側溝　インバートコンクリート”に含む		
グレーチング	T-25　細目	枚	1.0

4-1号集水桝

号計算書　　数　量　計　算　書　　NO.

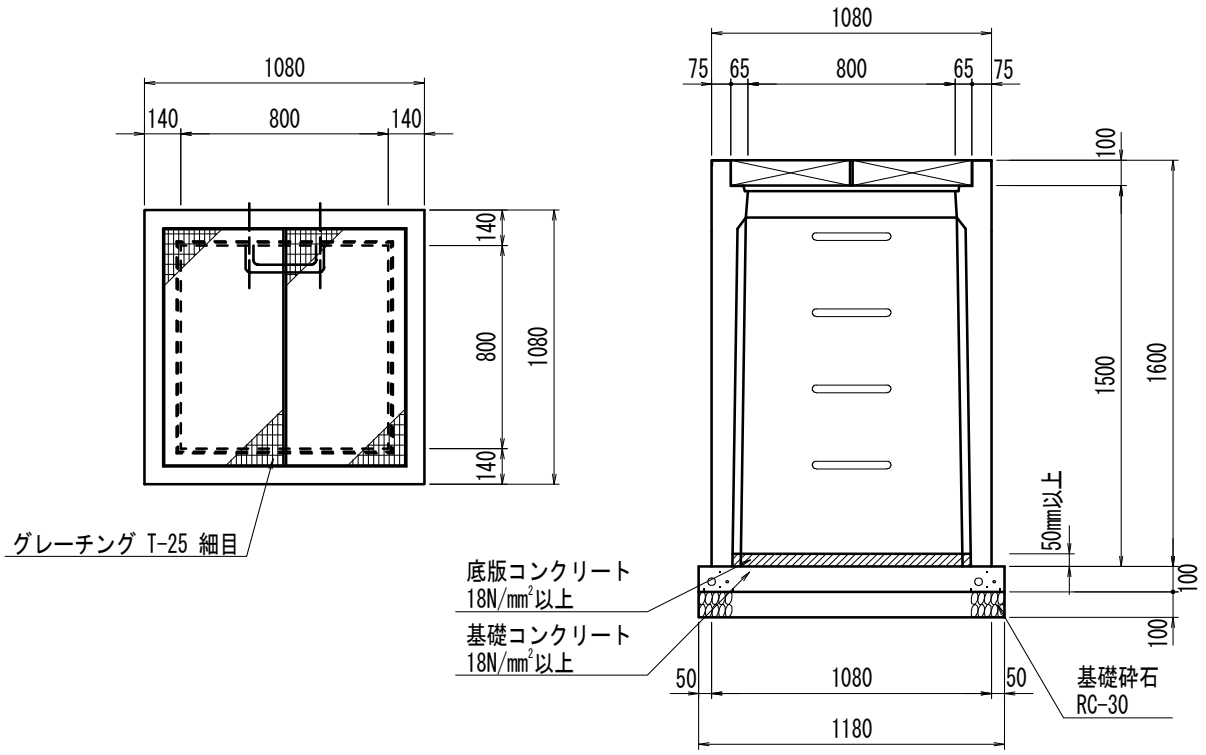

1.0基当り

名称・規格	計　算　式	単位	数量
プレキャスト桝 800×800×H1500		基	1.0
基礎コンクリート 18N/mm2以上	1.180×1.180×0.100　=　0.139	m3	0.139
同上　型枠 均し	1.18×4×0.10　=　0.472	m2	0.47
基礎砕石 RC-30,t=100	1.18×1.18　=　1.392	m2	1.39
底版コンクリート 18N/mm2以上	”自由勾配側溝　インバートコンクリート”に含む		
グレーチング	T-25　細目	枚	1.0

舗装工　集計

種　　別：舗装工
ブロック：
区　　分：

細別／規格	算　　式　／　　図	数　量
1号車道舗装 〔1.0式当たり〕 表層 再生密粒度As, t=50	面積計算書より	1,748.77　m2
下層路盤 RC-30, t=100	〃	1,687.05　m2
1号歩道舗装 〔1.0式当たり〕 表層 再生密粒度As, t=40		207.77　m2
	面積計算書より　= 267.62	
点字ブロック　控除	「付属施設工」計算書より　(615枚＋50枚)×0.30×0.30 = -59.85	
下層路盤 RC-30, t=100	〃	262.45　m2
2号歩道舗装 〔1.0式当たり〕 表層 透水性As, t=40		23.11　m2
	No.13付近　交差点部　= 28.24	
点字ブロック　控除	「付属施設工」計算書より　(47枚＋10枚)×0.30×0.30 = -5.13	
下層路盤 RC-30, t=100	No.13付近　交差点部　= 28.24	28.24　m2
フィルター層 砂、t=100	No.13付近　交差点部　28.24㎡×0.10 = 2.82	2.82　m3

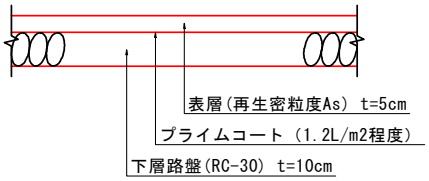

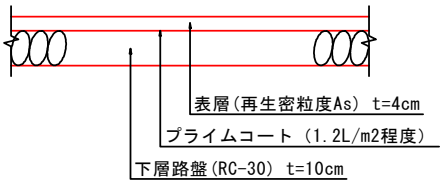

No.13付近　交差点部

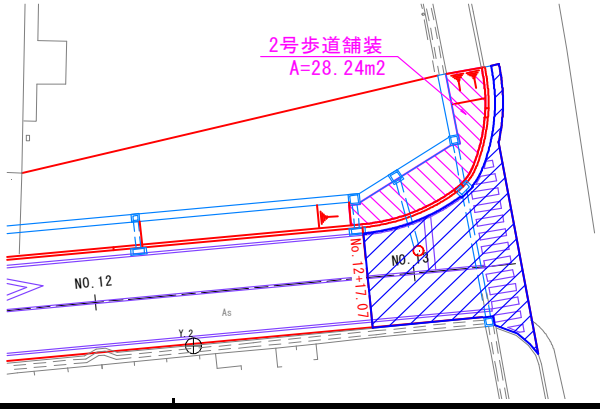

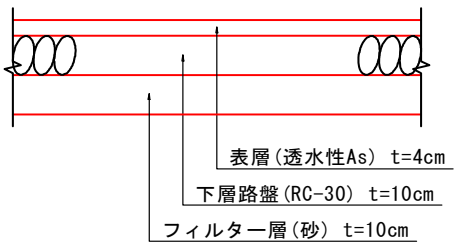

舗装工　集計

種　　別：舗装工
ブロック：
区　　分：

細別／規格	算　　式　／　　図	数　量
1号乗入舗装 〔1.0式当たり〕 表層 再生密粒度As, t=50	面積計算書より　= 79.63	62.89　m2
点字ブロック　控除	「付属施設工」計算書より　186枚×0.30×0.30　= -16.74	
下層路盤 RC-30, t=100	〃	77.97　m2
	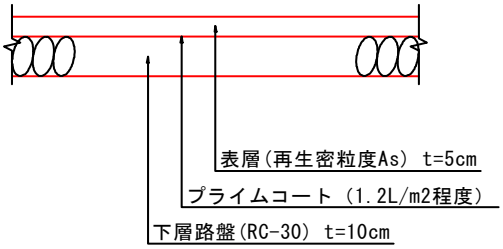	
1号駐車場舗装 〔1.0式当たり〕 表層 再生密粒度As, t=50	外装床タイル部 根拠図より　207.37㎡＋2.93㎡	210.30　m2
下層路盤 RC-30, t=100	表層と同じ	210.30　m2
	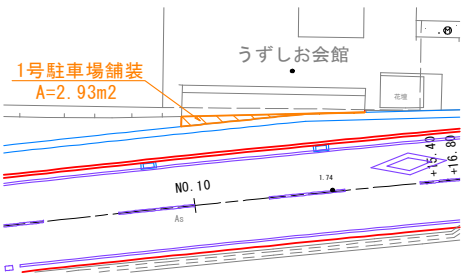	
	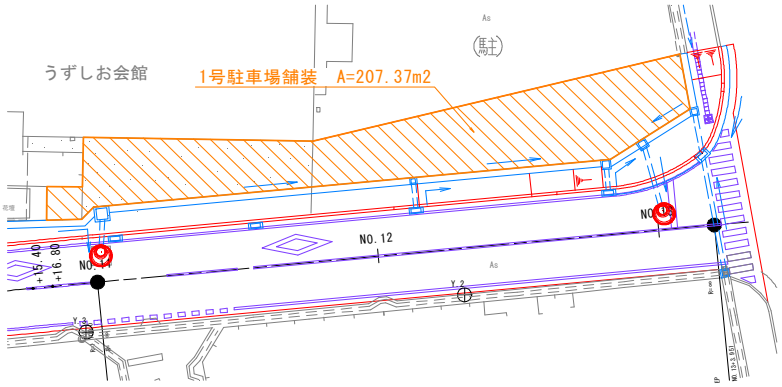	
	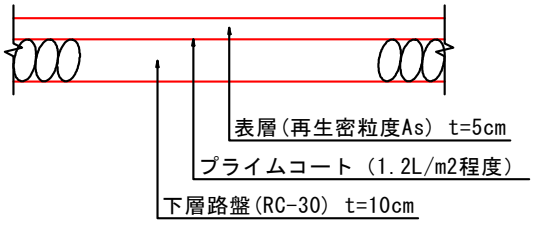	

舗装工　集計

種　　別：舗装工
ブロック：
区　　分：

細別／規格	算　　式　／　　図	数　量
外装床タイル張り	（外装タイルI類(磁器質相当,無釉)）	
〔1.0式当たり〕		
外装タイル		
磁器質相当,無釉	根拠図より	16.73　m2
モルタル		
1：３、平均t=15	16.73㎡×0.015	0.251　m3
均しコンクリート		
18N/mm2以上	16.73㎡×0.050	0.837　m3

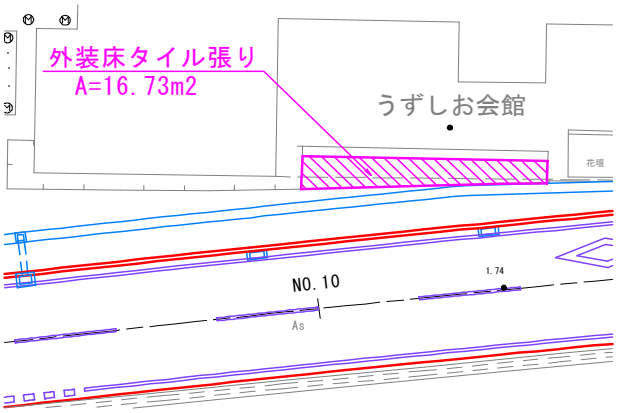

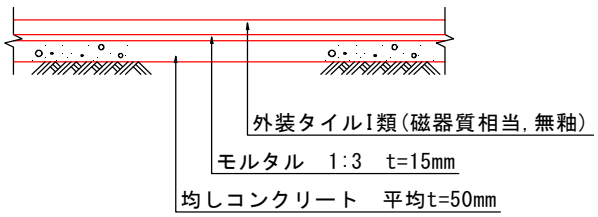

1号車道舗装

測　点	点間距離 (m)	表層 再生密粒度As,t=50 断 面	平 均	数 量	下層路盤 RC-30,t=100 断 面	平 均	数 量							備 考
No. 0 + 3.650	—	6.35	—	—	6.08	—	—							No.1流用
No. 1	16.350	6.35	6.350	103.82	6.08	6.080	99.41							
No. 2	20.000	6.35	6.350	127.00	6.08	6.080	121.60							
No. 2 + 15.110	15.110	6.35	6.350	95.95	6.08	6.080	91.87							No.2流用
小計	51.460			326.77			312.88							
No. 3 + 19.900	—	6.36	—	—	6.09	—	—							No.4流用
No. 4	0.100	6.36	6.360	0.64	6.09	6.090	0.61							
No. 5	20.000	6.42	6.390	127.80	6.15	6.120	122.40							
No. 6	20.000	6.48	6.450	129.00	6.21	6.180	123.60							
No. 7	20.000	6.56	6.520	130.40	6.29	6.250	125.00							
No. 8	20.000	6.58	6.570	131.40	6.31	6.300	126.00							
No. 9	20.000	6.34	6.460	129.20	6.07	6.190	123.80							
No. 10	20.000	6.55	6.445	128.90	6.28	6.175	123.50							
No. 10 + 15.400	15.400	6.59	6.570	101.18	6.32	6.300	97.02							
No. 10 + 16.800	1.400	6.53	6.560	9.18	6.26	6.290	8.81							
No. 11	3.200	6.59	6.560	20.99	6.32	6.290	20.13							
No. 12	20.000	6.11	6.350	127.00	5.84	6.080	121.60							
No. 12 + 17.070	17.070	6.11	6.110	104.30	5.84	5.840	99.69							No.12流用
小計	177.170			1,139.99			1,092.16							
		No.3付近交差点部=		203.49	No.3付近交差点部=		203.49							
		No.13付近 〃 =		78.52	No.13付近 〃 =		78.52							
合　計	m 228.630			m2 1,748.77			m2 1,687.05							

No.3付近　交差点部

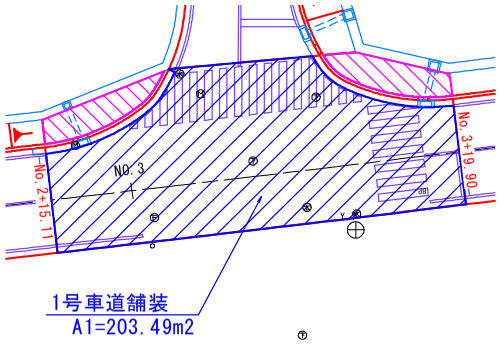

No.13付近　交差点部

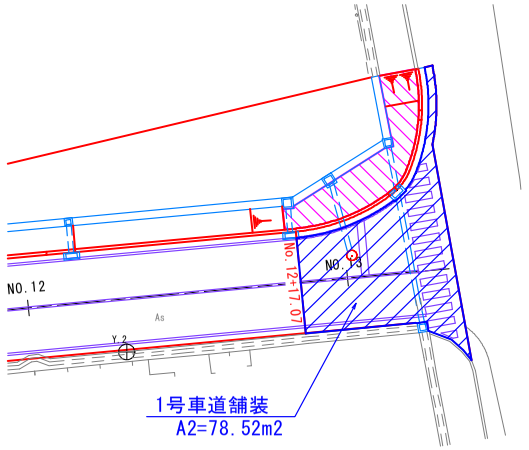

1号歩道舗装

測　点	点間距離	表層			下層路盤									備 考
		再生密粒度As,t=40			RC-30,t=100									
	(m)	断 面	平 均	数 量	断 面	平 均	数 量							
〔左側〕														
No. 0 + 4.270	—	1.48	—	—	1.45	—	—							No.1流用
No. 1	15.730	1.48	1.480	23.28	1.45	1.450	22.81							
No. 1 + 3.680	3.680	1.48	1.480	5.45	1.45	1.450	5.34							No.1流用
小計	19.410			28.73			28.15							
No. 1 + 11.680	—	1.48	—	—	1.45	—	—							No.2流用
No. 2	8.320	1.48	1.480	12.31	1.45	1.450	12.06							
No. 2 + 15.110	15.110	1.48	1.480	22.36	1.45	1.450	21.91							No.2流用
小計	23.430			34.67			33.97							
No. 3 + 19.900	—	1.38	—	—	1.35	—	—							No.4流用
No. 4	0.100	1.38	1.380	0.14	1.35	1.350	0.14							
No. 5	20.000	1.38	1.380	27.60	1.35	1.350	27.00							
No. 6	20.000	1.38	1.380	27.60	1.35	1.350	27.00							
No. 7	20.000	1.38	1.380	27.60	1.35	1.350	27.00							
No. 7 + 14.500	14.500	1.38	1.380	20.01	1.35	1.350	19.58							No.7流用
小計	74.600			102.95			100.72							

1号歩道舗装

測　点	点間距離 (m)	表層 再生密粒度As,t=40 断 面	平 均	数 量	下層路盤 RC-30,t=100 断 面	平 均	数 量							備 考
〔左側〕														
No. 8 + 7.970	—	1.48	—	—	1.45	—	—							No.9流用
No. 9	12.030	1.48	1.480	17.80	1.45	1.450	17.44							
No. 10	20.000	1.48	1.480	29.60	1.45	1.450	29.00							
No. 10 + 7.860	7.860	1.48	1.480	11.63	1.45	1.450	11.40							No.10流用
No. 10 + 15.400	7.540	0.95	1.215	9.16	0.92	1.185	8.93							
No. 10 + 16.800	1.400	0.85	0.900	1.26	0.82	0.870	1.22							
No. 10 + 19.500	2.700	0.85	0.850	2.30	0.82	0.820	2.21							10+16.80流用
No. 11	0.500	1.10	0.975	0.49	1.07	0.945	0.47							
No. 11 + 0.241	0.241	1.48	1.290	0.31	1.45	1.260	0.30							No.12流用
小計	52.271			72.55			70.97							
No. 12 + 14.370	—	1.48	—	—	1.45	—	—							No.12流用
No. 12 + 17.070	2.700	1.48	1.480	4.00	1.45	1.450	3.92							No.12流用
小計	2.700			4.00			3.92							
	No.3付近交差点	起点側=		11.93		同左	A1=	11.93						
		〃	終点側=	12.79		〃	A2=	12.79						
合　計	m 172.41			m2 267.62			m2 262.45							

No.3付近　交差点部

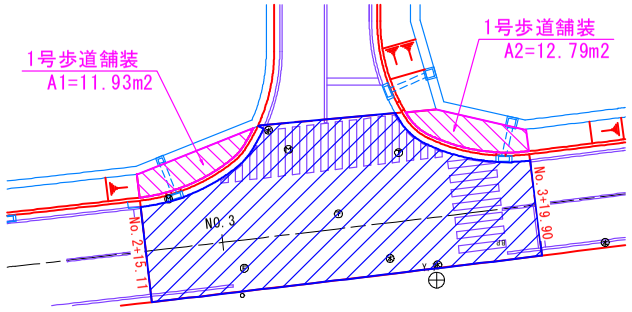

1号乗入舗装

測　点	点間距離	表層			下層路盤									備 考
		再生密粒度As,t=50			RC-30,t=100									
	(m)	断 面	平 均	数 量	断 面	平 均	数 量							
〔左側〕														
No. 1 + 3.680	—	1.48	—	—	1.45	—	—							No.1流用
No. 1 + 11.680	8.000	1.48	1.480	11.84	1.45	1.450	11.60							〃
小計	8.000			11.84			11.60							
No. 7 + 14.500	—	1.28	—	—	1.25	—	—							No.8流用
No. 8	5.500	1.28	1.280	7.04	1.25	1.250	6.88							
No. 8 + 7.970	8.000	1.28	1.280	10.24	1.25	1.250	10.00							No.8流用
小計	13.500			17.28			16.88							
No. 11 + 0.241	—	1.48	—	—	1.45	—	—							No.12流用
No. 12 + 14.370	34.129	1.48	1.480	50.51	1.45	1.450	49.49							〃
小計	34.129			50.51			49.49							
合　計	m 55.63			m2 79.63			m2 77.97							

区画線工　集計

種　　別：区画線工
ブロック：
区　　分：

細別／規格	算　　式　／　　図	数　量
実線 白、W=150		510.93　m
外側線	左側　根拠図より　51.78m＋183.77m　＝　235.55	
〃	右側　〃　56.68m＋27.54m＋60.75m＋29.84m＋35.15m　＝　209.96	
車線境界線	〃　32.17m＋33.25m　＝　65.42	
白、W=450		43.54　m
停止線	根拠図より　2.67m＋2.68m＋3.39m　＝　8.74	
横断歩道	〃 (33.22㎡＋18.63㎡＋17.75㎡)×1/2　＝　34.80	
破線 白、W=150		80.00　m
車線境界線	No.1～No.3付近　5.00m×4本　＝　20.00	
	No.6～No.11付近　5.00m×12本　＝　60.00	
白、W=300		16.00　m
ドットライン	0.50m×(12本＋9本＋11本)　＝　16.00	
矢印・文字・記号 白、15cm換算		84.72　m
横断歩道有り	16.52m×4箇所　＝　66.08	
止まれ	止まれ　(5.65m+6.73m+6.26m)×1箇所　＝　18.64	

区画線　根拠図

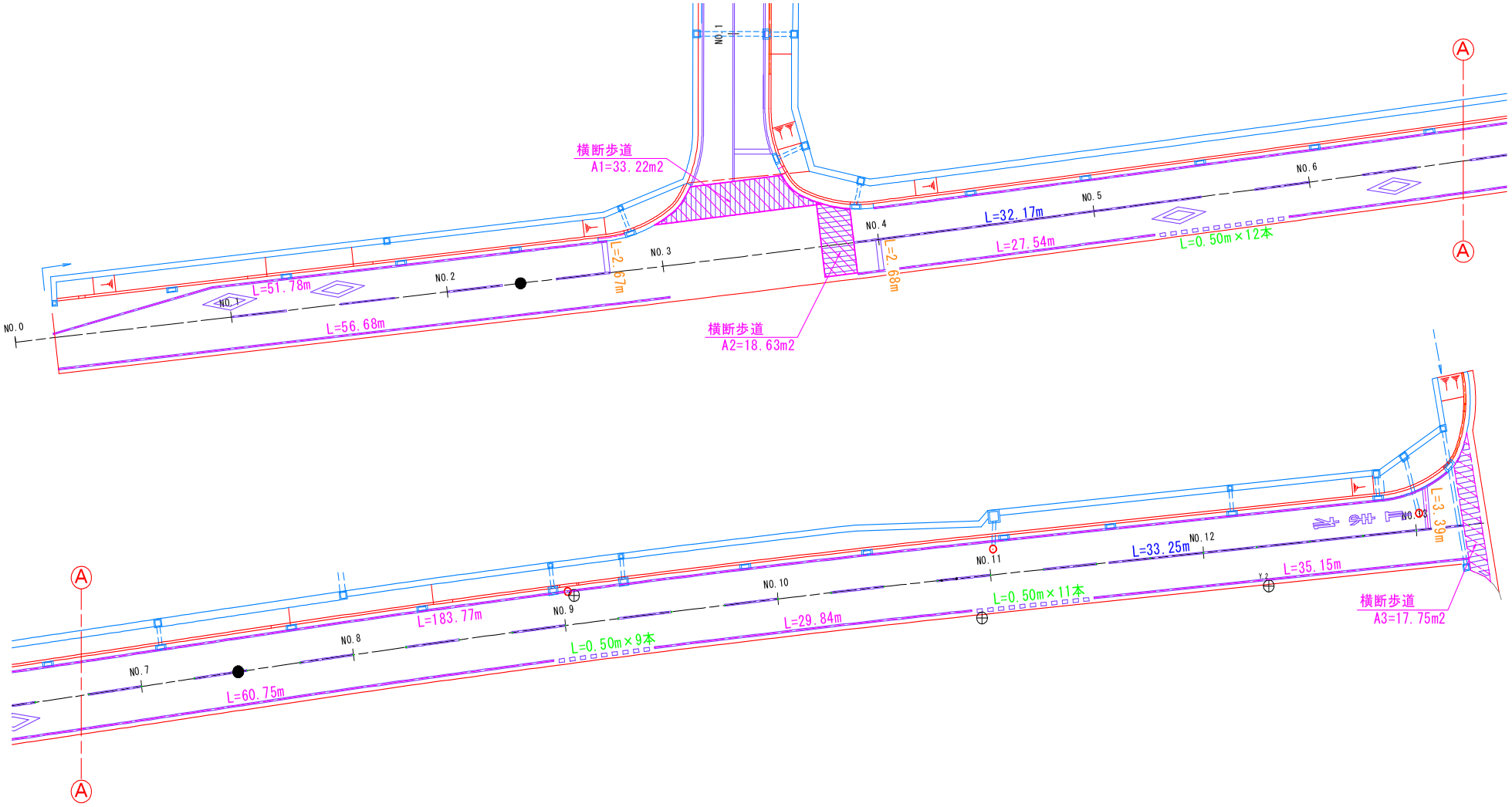
横断歩道
A1=33.22m2
横断歩道
A2=18.63m2
横断歩道
A3=17.75m2
NO.0
NO.1
NO.2
NO.3
NO.4
NO.5
NO.6
NO.7
NO.8
NO.9
NO.10
NO.11
NO.12
L=51.78m
L=56.68m
L=2.67m
L=2.68m
L=32.17m
L=27.54m
L=0.50m×12本
L=183.77m
L=60.75m
L=0.50m×9本
L=29.84m
L=0.50m×11本
L=33.25m
L=35.15m
L=3.39m
A
A

縁石工　集計

種　　別：縁石工
ブロック：
区　　分：

細別／規格	算　　式　／　　図		数　量
1号縁石			157.66　m
左側	No.　0＋ 6.82～No.　1＋ 1.88	L= 15.06	
〃	No.　1＋13.48～No.　2＋14.33	L= 20.83	
〃	No.　2＋16.81～No.　2＋17.15	L= 0.34	
〃	No.　3＋18.41～No.　3＋18.79	L= 0.38	
〃	No.　3＋19.89～No.　7＋12.70	L= 72.77	
〃	No.　8＋ 9.77～No.　8＋19.85	L= 10.10	
〃	No.　9＋ 1.34～No.10＋18.44	L= 37.18	
〃	No.12＋16.17～No.12＋17.22	L= 1.00	
2号縁石			2.40　m
左側	No.　0＋ 4.23～No.　0＋ 6.22	L= 2.00	
〃	No.13＋ 3.54～No.13＋ 3.83	L= 0.40	
3号縁石			55.63　m
左側	No.　1＋ 3.68～No.　1＋11.68	L= 8.00	
〃	No.　7＋14.50～No.　8＋ 7.97	L= 13.50	
〃	No.11+0.24～No.12＋14.37	L= 34.13	
4号縁石			2.40　m
左側	No.　0＋ 6.22～No.　0＋ 6.82	L= 0.60	
〃	No.　2＋17.15～No.　2＋17.74	L= 0.60	
〃	No.　3＋17.82～No.　3＋18.41	L= 0.60	
〃	No.13＋ 3.04～No.13＋ 3.54	L= 0.60	
5号縁石			10.80　m
左側	No.　1＋ 1.88～No.　1＋ 3.68	L= 1.80	
〃	No.　1＋11.68～No.　1＋13.48	L= 1.80	
〃	No.　7＋12.70～No.　7＋14.50	L= 1.80	
〃	No.　8＋ 7.97～No.　8＋ 9.77	L= 1.80	
〃	No.10＋18.44～No.11＋0.24	L= 1.80	
〃	No.12＋14.37～No.12＋16.17	L= 1.80	
6号縁石			1.90　m
左側	No.　8＋19.65～No.　9＋ 1.54	L= 1.90	

1号縁石

号計算書	数　量　計　算　書	NO.

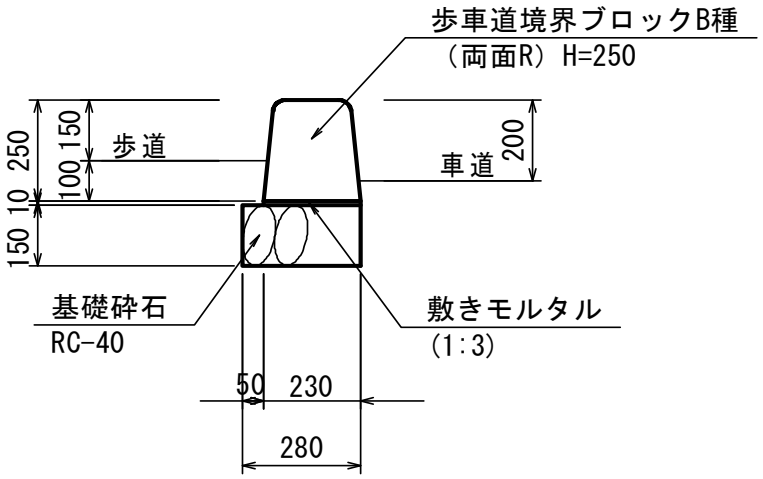

10.0m当り

名称・規格	計　算　式	単位	数量
歩車道境界ブロック B種、両面R	10.0÷0.605　= 16.529	個	16.5
敷モルタル １：３	0.230×0.010×10.0　= 0.023	m3	0.023
基礎砕石 RC-40,t=150	0.28×10.0　= 2.800	m2	2.80

2号縁石

号計算書	数　量　計　算　書	NO.

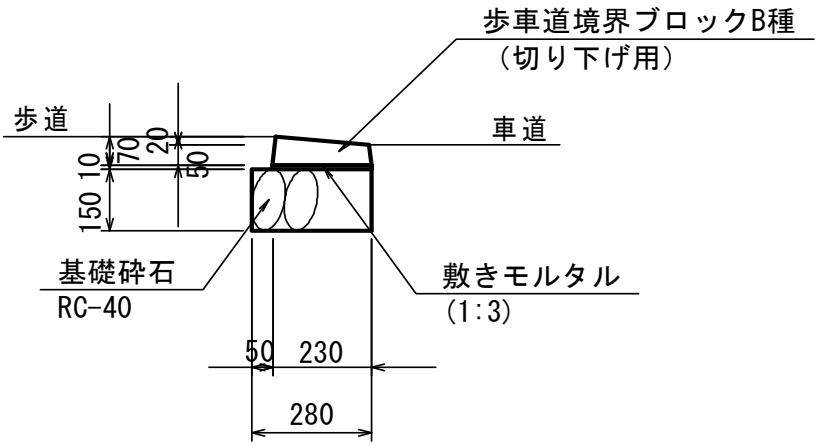

10.0m当り

名称・規格	計　算　式	単位	数量
歩車道境界ブロック B種、切り下げ用	10.0÷0.605　= 16.529	個	16.5
敷モルタル １：３	0.230×0.010×10.0　= 0.023	m3	0.023
基礎砕石 RC-40,t=150	0.28×10.0　= 2.800	m2	2.80

3号縁石

号計算書	数　量　計　算　書	NO.

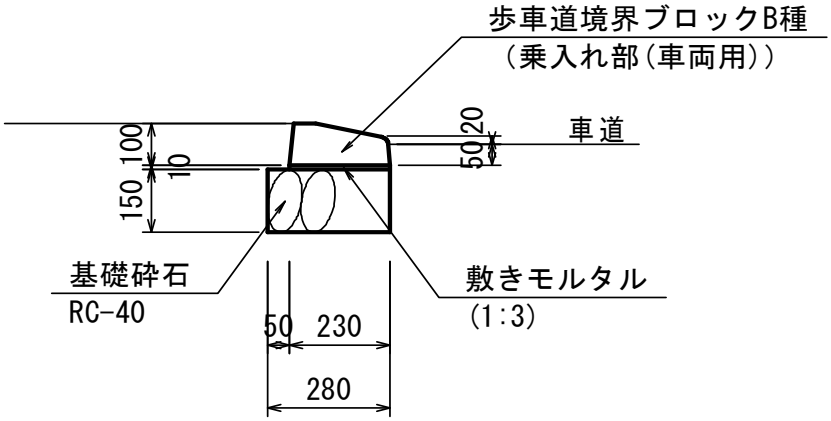

10.0m当り

名称・規格	計　算　式	単位	数量
歩車道境界ブロック B種、乗入れ用	10.0÷0.605　= 16.529	個	16.5
敷モルタル １：３	0.230×0.010×10.0　= 0.023	m3	0.023
基礎砕石 RC-40,t=150	0.28×10.0　= 2.800	m2	2.80

4号縁石

号計算書	数　量　計　算　書	NO.

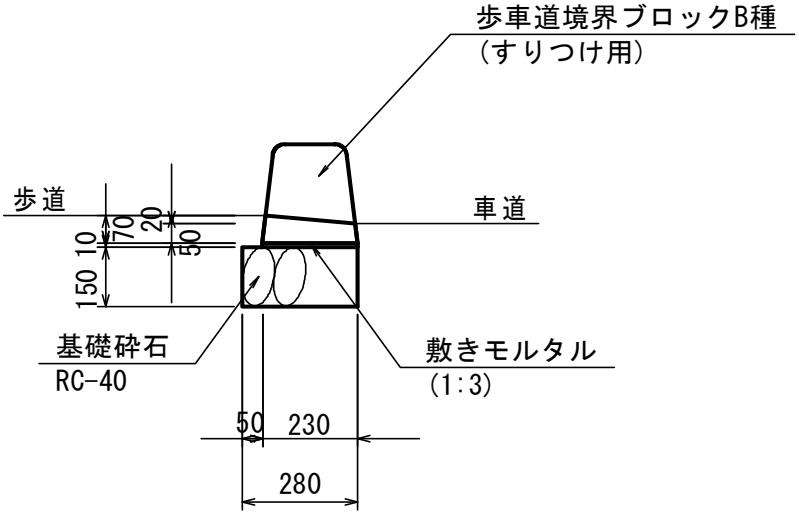

10.0m当り

名称・規格	計　算　式	単位	数量
歩車道境界ブロック B種、すり付け用	10.0÷0.605　= 16.529	個	16.5
敷モルタル １：３	0.230×0.010×10.0　= 0.023	m3	0.023
基礎砕石 RC-40,t=150	0.28×10.0　= 2.800	m2	2.80

5号縁石

号計算書	数　量　計　算　書	NO.

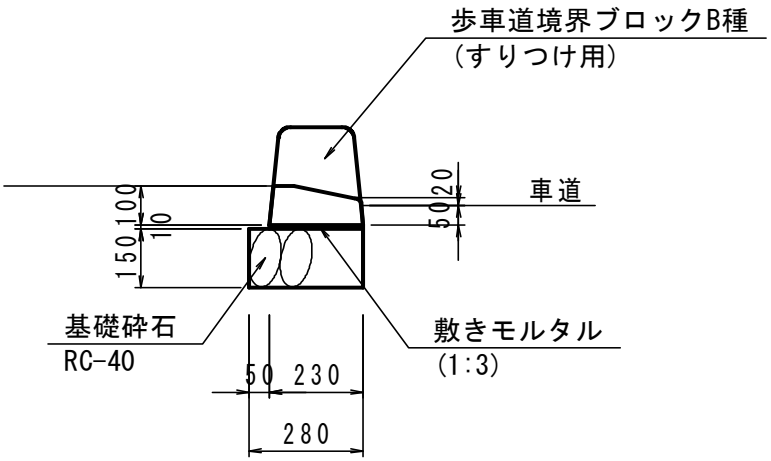

10.0m当り

名称・規格	計　算　式	単位	数量
歩車道境界ブロック B種、乗入すり付け用	10.0÷0.605　= 16.529	個	16.5
敷モルタル １：３	0.230×0.010×10.0　= 0.023	m3	0.023
基礎砕石 RC-40,t=150	0.28×10.0　= 2.800	m2	2.80

6号縁石

号計算書	数　量　計　算　書	NO.

側 面 図

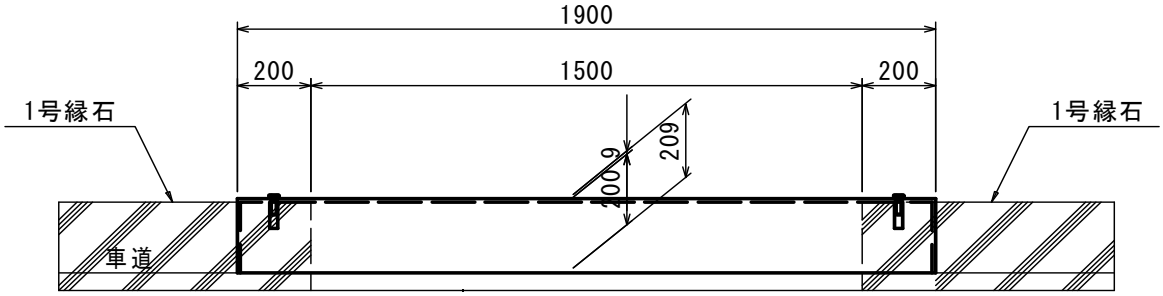

断 面 図

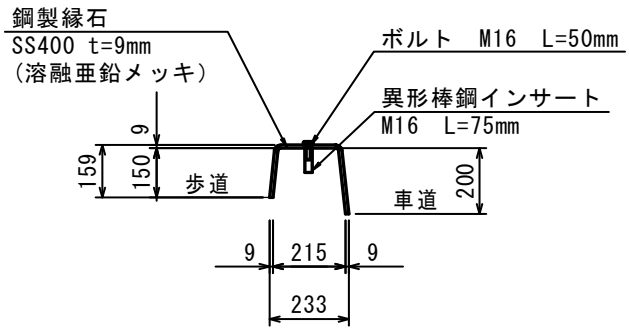

1基当り

名称・規格	計　算　式	単位	数量
鋼製縁石 SS400, t=9mm		m	1.9
ボルト M16　L=50mm		個	2.0
異形棒鋼インサート M16　L=75mm		個	2.0

付属施設工　集計

種　　別：標識工
ブロック：
区　　分：

細別／規格	算　　式　／　　図	数　量
点字ブロック		
誘導ブロック		848　枚
左側	「平面図」より　　N= 848	
警告ブロック		60　枚
左側	「平面図」より　　N= 60	

誘導ブロック

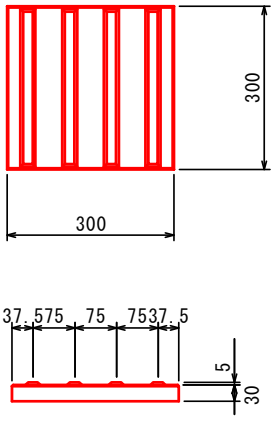

警告ブロック

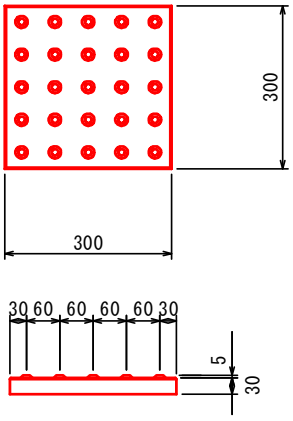

付属施設工　集計

種　　別：マンホール工
ブロック：
区　　分：

細別／規格	算　　式　／　　図	数　量
1号マンホール		
〔1.0式当たり〕		
マンホール蓋		
φ600		1.0　組
調整ワッシャー		
φ600用		1.0　個
斜壁ブロック		
φ600～φ1200、h=455		1.0　個
巻立コンクリート		
18N/mm2以上	(π/4×1.60^2－π/4×1.40^2)×0.100	0.047　m3
同上　型枠		
均し	π×1.60×0.10	0.50　m2
作業土工		
床掘り		
土砂	(π/4×2.60^2－1.40×1.40)×0.374	1.3　m3
埋戻し		
小規模	(π/4×2.60^2－π/4×1.16^2)×0.305－0.047（巻き立てCo）	1.3　m3
コンクリート取壊し		
無筋	0.11㎡×4.80m	0.5　m3

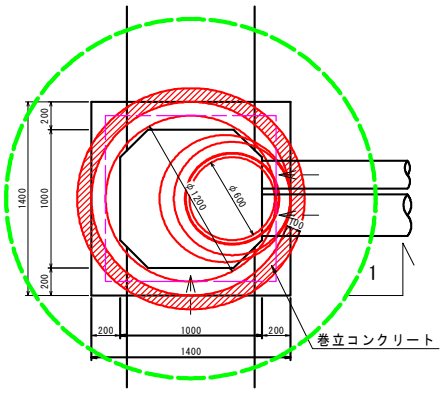

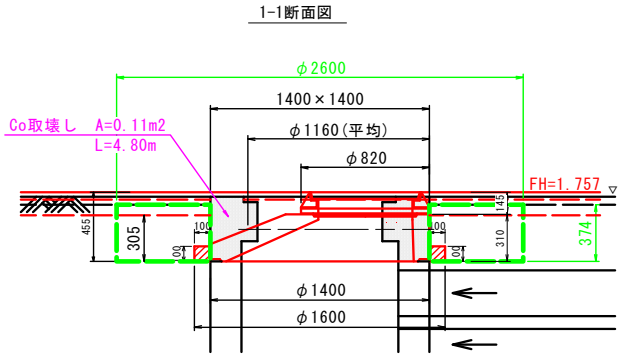

付属施設工　集計

種　　別：マンホール工
ブロック：
区　　分：

細別／規格	算　　式　／　　図	数　量
2号マンホール		
〔1.0式当たり〕		
マンホール蓋		
φ600		1.0　組
調整ワッシャー		
φ600用		1.0　個
斜壁ブロック		
φ600～φ1200、h=455		1.0　個
巻立コンクリート		
18N/mm2以上	(π/4×1.60^2－π/4×1.40^2)×0.100	0.047　m3
同上　型枠		
均し	π×1.60×0.10	0.50　m2
作業土工		
床掘り		
土砂	(π/4×2.60^2－1.40×1.40)×0.339	1.1　m3
埋戻し		
小規模	(π/4×2.60^2－π/4×1.16^2)×0.305－0.047（巻き立てCo）	1.3　m3
コンクリート取壊し		
無筋	0.11㎡×4.80m	0.5　m3

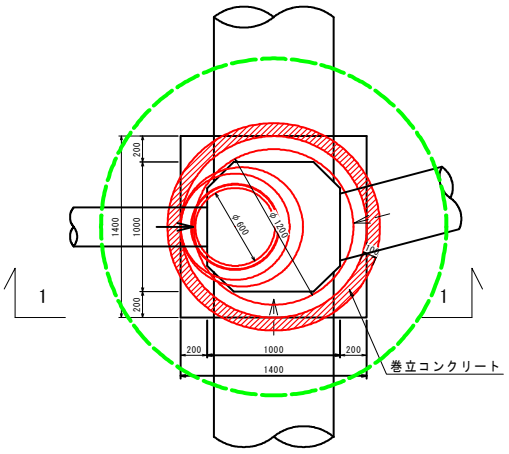

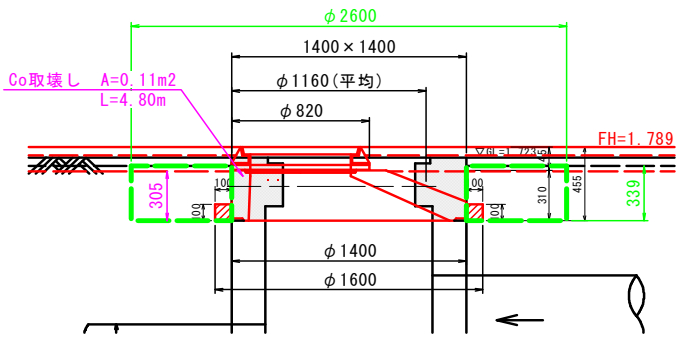

付属施設工　集計

種　　別：マンホール工
ブロック：
区　　分：

細別／規格	算　　式　／　　図	数　量
3号マンホール		
〔1.0式当たり〕		
マンホール蓋		
φ600		1.0　組
調整ワッシャー		
φ600用		1.0　個
斜壁ブロック		
φ600～φ1200、h=455		1.0　個
巻立コンクリート		
18N/mm2以上	(π/4×1.60^2－π/4×1.40^2)×0.100	0.047　m3
同上　型枠		
均し	π×1.60×0.10	0.50　m2
作業土工		
床掘り		
土砂	(π/4×2.60^2－1.40×1.40)×0.446	1.5　m3
埋戻し		
小規模	(π/4×2.60^2－π/4×1.16^2)×0.305－0.047（巻き立てCo）	1.3　m3
コンクリート取壊し		
無筋	0.14㎡×4.80m	0.7　m3

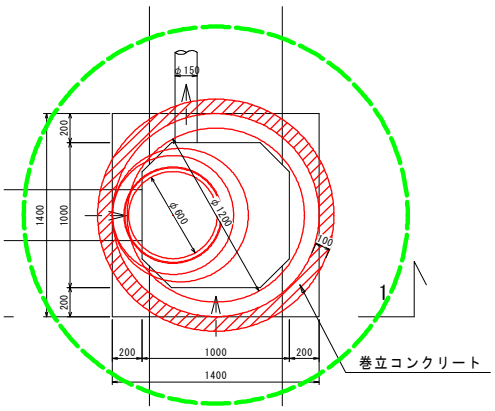

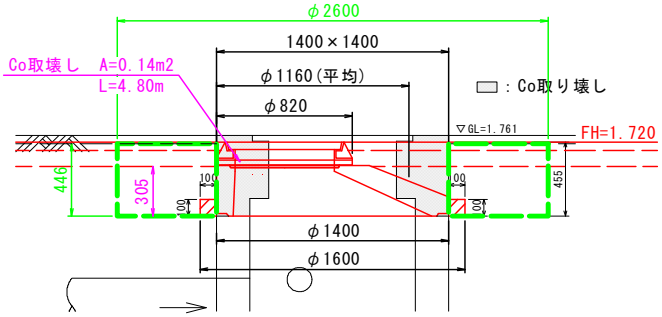

構造物撤去工　集計

種　　別：
ブロック：
区　　分：

細別／規格	算　　式　／　　図		数　量
ガードパイプ　撤去 H=800	うずしお会館駐車場		8.2　m
コンクリート取壊し 無筋			67.7　m3
本線	計算書より	＝　60.7	
終点部　側溝	0.26㎡×16.5m	＝　4.3	
終点部　縁石	0.05㎡×9.9m	＝　0.5	
ガードパイプ基礎	0.20×0.20×0.45×4基	＝　0.1	
既設マンホール	「マンホール工」計算書より	＝　1.7	
排水管（φ200）	0.02㎡×2.9m	＝　0.1	
〃　（φ250）	0.02㎡×2.9m	＝　0.1	
〃　（φ350）	0.04㎡×5.0m	＝　0.2	
As舗装版　取壊し t=50			1,813.7　m2
車道	根拠図より	＝　1,532.5	
駐車場	〃	＝　281.2	
t=40			18.3　m2
歩道	根拠図より	＝　18.3	
As舗装版　切断 t=50			43.6　m
車道	根拠図より　4.7m＋12.2m	＝　16.9	
駐車場	〃	＝　26.7	
t=40			2.2　m
歩道	根拠図より	＝　2.2	
殻処理 Co殻 無筋			67.7　m3
As殻	1,813.7㎡×0.05+18.3㎡×0.04		91.4　m3

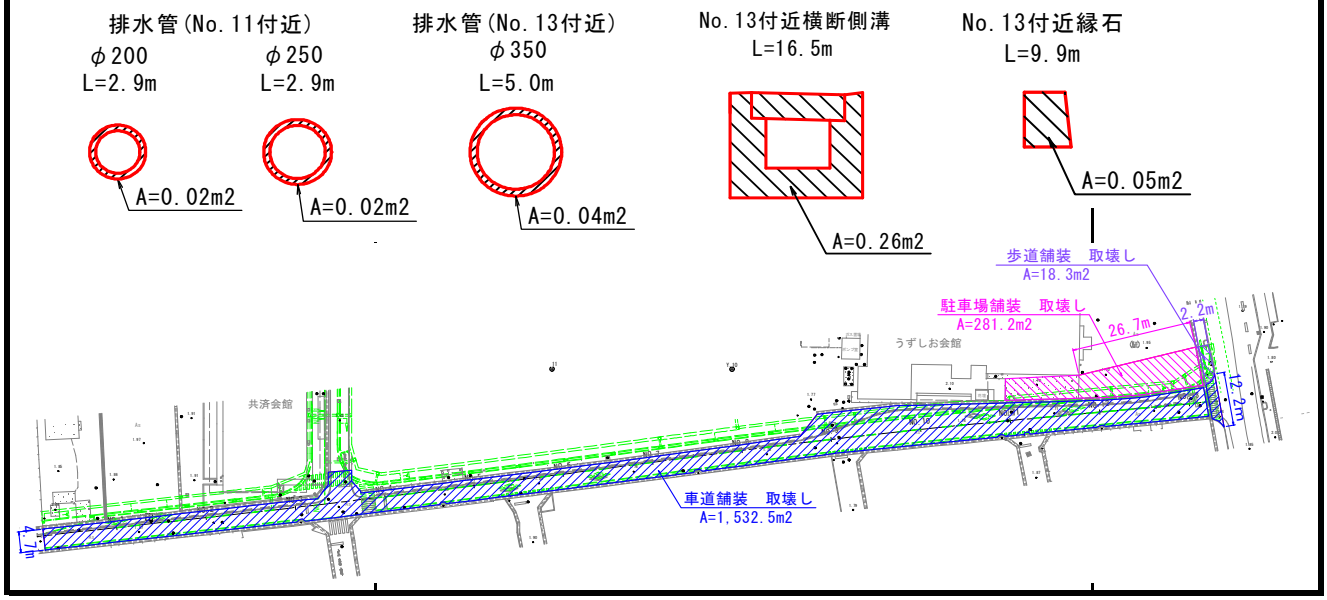

撤去工

測　点	点間距離	コンクリート取壊し												備 考
		無筋												
	(m)	断 面	平 均	数 量										
No. 0 + 3.650	—	0.2	—	—										No.1流用
No. 1	16.350	0.2	0.20	3.3										
No. 2	20.000	0.3	0.25	5.0										
No. 3	20.000	0.3	0.30	6.0										
No. 3 + 7.820	11.320	0.3	0.30	3.4	※下線付き点間距離は平面図CAD計測									No.3流用
小計	67.670			17.7										
No. 3 + 14.760	—	0.2	—	—										No.4流用
No. 4	5.240	0.2	0.20	1.0										
No. 5	20.000	0.2	0.20	4.0										
No. 6	20.000	0.2	0.20	4.0										
No. 7	20.000	0.2	0.20	4.0										
No. 8	20.000	0.2	0.20	4.0										
No. 8 + 13.310	13.310	0.2	0.20	2.7										No.8流用
小計	98.550			19.7										
No. 8 + 17.630	—	0.2	—	—										No.9流用
No. 9	2.370	0.2	0.20	0.5										
No. 10	20.000	0.3	0.25	5.0										
No. 10 + 15.400	15.400	0.3	0.30	4.6										
No. 10 + 16.800	1.400	0.3	0.30	0.4										
No. 11	3.200	0.3	0.30	1.0										
No. 12	20.000	0.3	0.30	6.0										
No. 13	20.000	0.2	0.25	5.0										
No. 13 + 3.950	3.950	0.2	0.20	0.8										No.13流用
小計	86.320			23.3										
合　計	m 252.540			m3 60.7										

自由勾配側溝設置図

（参考図）

側溝数量表(市役所線(左側))

名称	サイズ	規格	数量	単位	備　考	参考重量
かんたん側溝 FNV1	W300 × h400	L = 2000	2	個		434kg/個
		L = 1000	13	個	短品	
		L = 500	5	個	短品	
		L = 528	1	個	短品	
		L = 582	1	個	短品	
	W300 × h500	L = 1000	2	個	短品	
		L = 500	12	個	短品	
	W300 × h700	L = 2000	1	個		598kg/個
		L = 1000	1	個	短品	
	W300 × h800	L = 2000	2	個		653kg/個
		L = 832(1844/1820)	1	個	片斜切	
		L = 762(1892/1632)	1	個	両斜切	
		L = 1146(1171/1121)	2	個	両斜切	
コンクリート蓋 FOsE1	B300	L = 2000	3	枚		233kg/枚
		L = 1000	16	枚	短品	
		L = 500	17	枚	短品	
		L = 528	1	枚	短品	
		L = 582	1	枚	短品	
		L = 832(1844/1820)	1	枚	片斜切	
		L = 1146(1171/1121)	2	枚	両斜切	
コンクリート蓋 FOsEG1	B300	L = 2000	2	枚		192kg/枚
グレーチング蓋 縦断用	B300	L = 828(946/ 710)	1	枚		
		L = 934(946/ 922)	1	枚		
インバートコンクリート			2.2	m3		

側溝数量表(市役所東線(左側))

名称	サイズ	規格	数量	単位	備　考	参考重量
かんたん側溝 FNV1	W300 × h500	L = 2000	2	個		488kg/個
		L = 1000	1	個	短品	
		L = 599(1834/1364)	1	個	片斜切	
		L = 905(1140/ 670)	1	個	片斜切	
	W300 × h600	L = 2000	5	個		543kg/個
	W300 × h700	L = 2000	13	個		598kg/個
		L = 1000	1	個	短品	
		L = 1852(1862/1842)	1	個	片斜切	
		L = 1283(1413/1153)	1	個	片斜切	
	W300 × h800	L = 2000	16	個		653kg/個
		L = 1000	3	個	短品	
		L = 516	1	個	短品	
		L = 1332(1366/1298)	1	個	片斜切	
		L = 1381(1415/1347)	1	個	片斜切	
		L = 1247(1365/1129)	1	個	片斜切	
		L = 1804(1814/1794)	1	個	片斜切	
		L = 1804(1908/1700)	1	個	片斜切	
		L = 1735(1837/1633)	1	個	片斜切	
		L = 1097(1213/ 982)	1	個	両斜切	
かんたん側溝 FNC1	W300 × h300	L = 2000	2	個		396kg/個
かんたん側溝 FNV2	W300 × h400	L = 2000	10	個		680kg/個
		L = 1429	1	個	短品	
	W300 × h700	L = 2000	9	個		980kg/個
		L = 1120	1	個	短品	

側溝数量表(市役所東線(左側))

名称	サイズ	規格	数量	単位	備　考	参考重量
コンクリート蓋 FOsE1	B300	L = 2000	32	枚		233kg/枚
		L = 1000	5	枚	短品	
		L = 516	1	枚	短品	
		L = 1599(1834/1364)	1	枚	片斜切	
		L = 905(1140/670)	1	枚	片斜切	
		L = 1332(1366/1298)	1	枚	片斜切	
		L = 1381(1415/1347)	1	枚	片斜切	
		L = 1247(1365/1129)	1	枚	片斜切	
		L = 1852(1862/1842)	1	枚	片斜切	
		L = 1283(1413/1153)	1	枚	片斜切	
		L = 1804(1814/1794)	1	枚	片斜切	
		L = 1804(1908/1700)	1	枚	片斜切	
		L = 1735(1837/1633)	1	枚	片斜切	
		L = 1097(1213/982)	1	枚	両斜切	
コンクリート蓋 FOsEG1	B300	L = 2000	6	枚		192kg/枚
グレーチング蓋 横断用	B300	L = 1000	39	枚		
		L = 1120	1	枚	短品	
		L = 429	1	枚	短品	
NK桝Ⅱ型	1-1号集水桝	300×300× 600	1	個		188kg/個
	1-2号集水桝	300×300× 800	1	個		236kg/個
	1-3号集水桝	300×300×1000	1	個		280kg/個
	2-1号集水桝	400×400×1000	3	個		352kg/個
	3-1号集水桝	500×500× 800	1	個		398kg/個
	3-2号集水桝	500×500×1400	1	個		606kg/個
	4-1号集水桝	800×800×1500	1	個		1580kg/個
インバートコンクリート			5.1	m3		

交差点計画図　S=1:200

一般国道28号・(市道)市役所線交差点部

【市役所線および市役所東線 残工事】			
工事名	市役所線外道路修正設計業務		
路線名等	－		
工事箇所	鳴門市撫養町南浜		
図面名	交差点計画図 一般国道28号・(市道)市役所線交差点部		
縮尺	1:200	図面番号	32/34
会社名	四国建設コンサルタント株式会社		
事業者名	鳴門市 都市建設部 土木課		

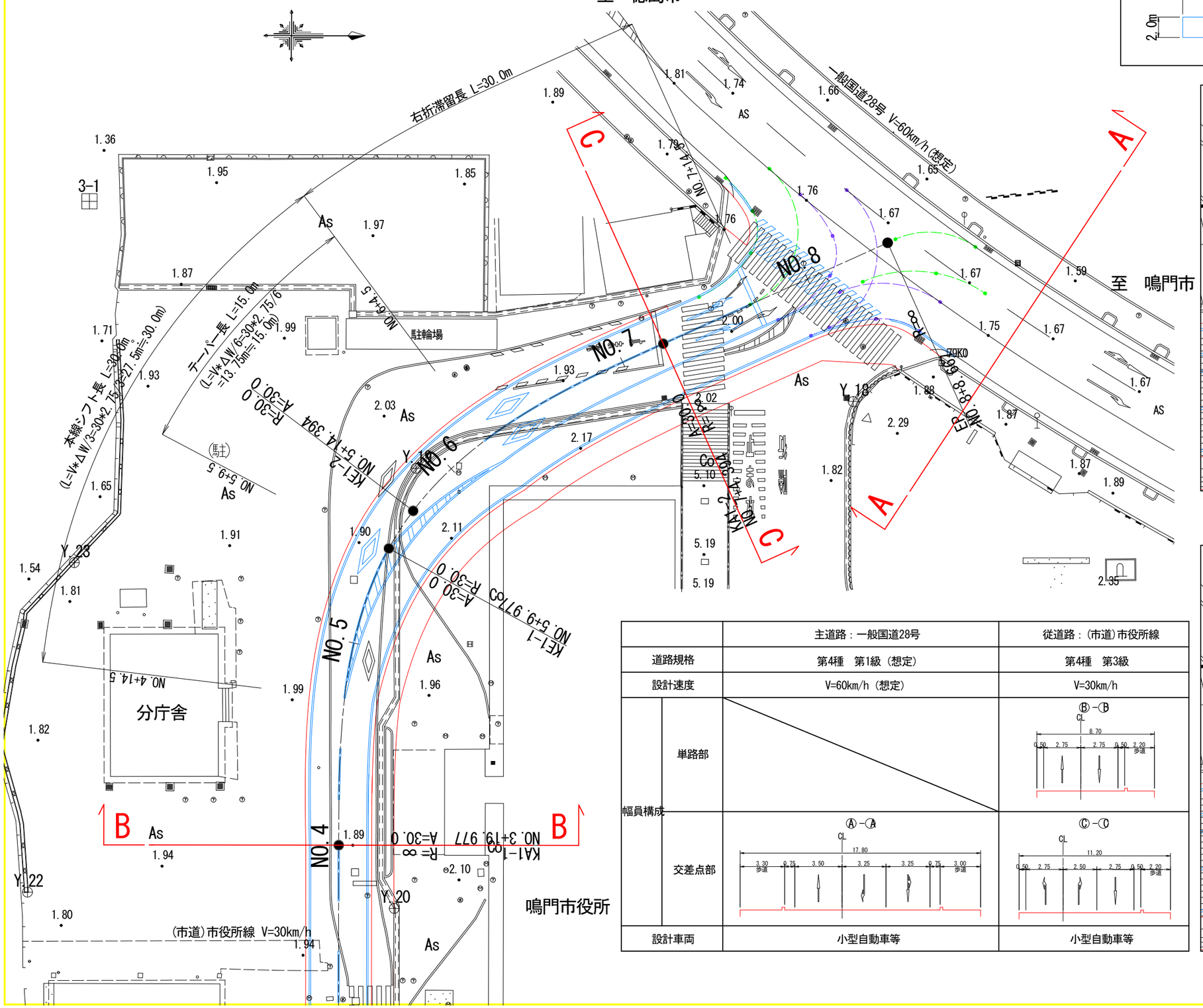

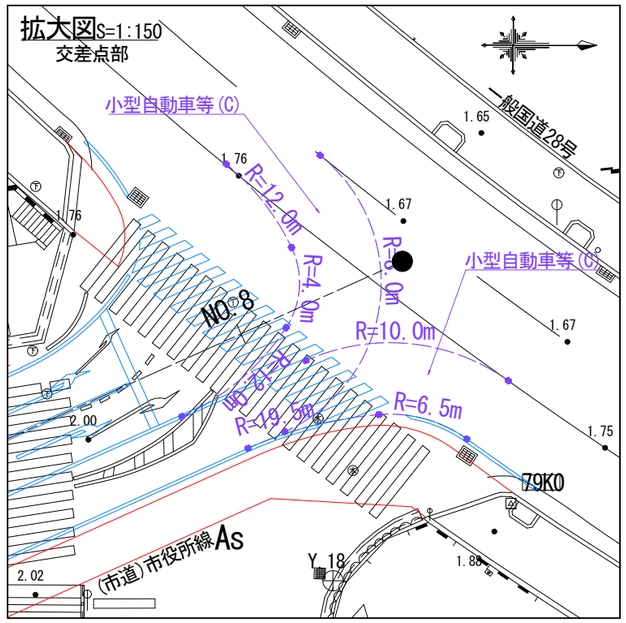

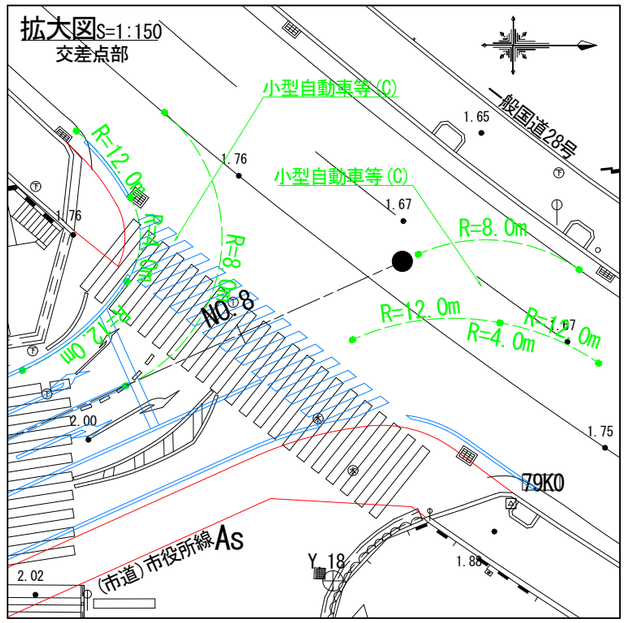

		主道路：一般国道28号	従道路：(市道)市役所線
道路規格		第4種　第1級（想定）	第4種　第3級
設計速度		V=60km/h（想定）	V=30km/h
幅員構成	単路部		Ⓑ－Ⓑ CL 8.70 (0.50 2.75 2.75 0.50 2.20 歩道)
	交差点部	Ⓐ－Ⓐ CL 17.80 (3.30 歩道 0.75 3.50 3.25 3.25 0.75 3.00 歩道)	Ⓒ－Ⓒ CL 11.20 (0.50 2.75 2.50 2.75 0.50 2.20 歩道)
設計車両		小型自動車等	小型自動車等

【市役所線および市役所東線 残工事】			
工事名	市役所線外道路修正設計業務		
路線名等	－		
工事箇所	鳴門市撫養町南浜		
図面名	交差点計画図 (市道)市役所線・(市道)市役所東線交差点部		
縮尺	1:200	図面番号	33/34
会社名	四国建設コンサルタント株式会社		
事業者名	鳴門市 都市建設部 土木課		

交差点計画図

(市道)市役所線 (市道)市役所東線交差点部

S=1:200

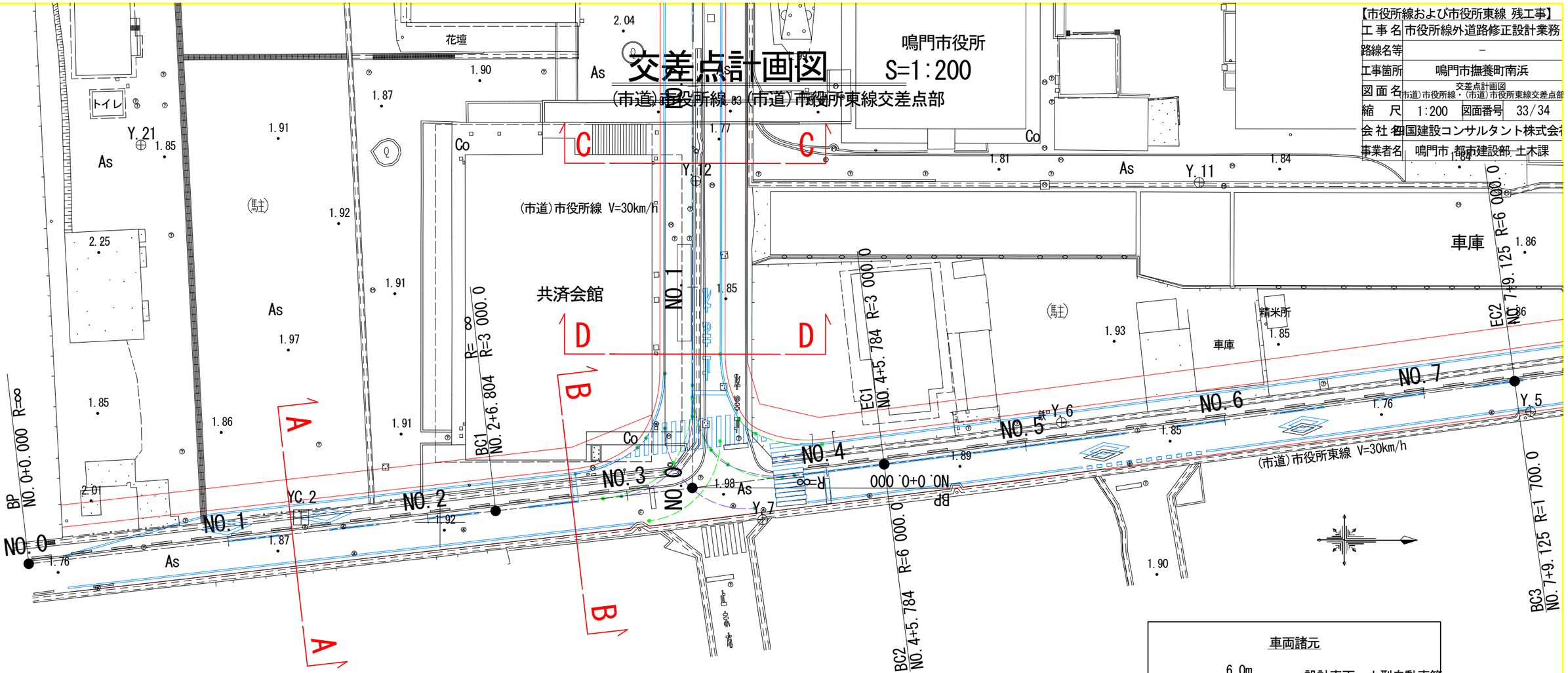

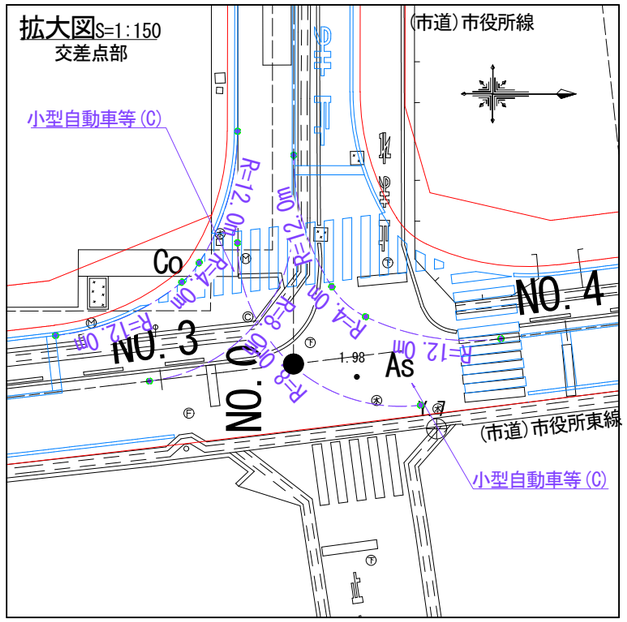

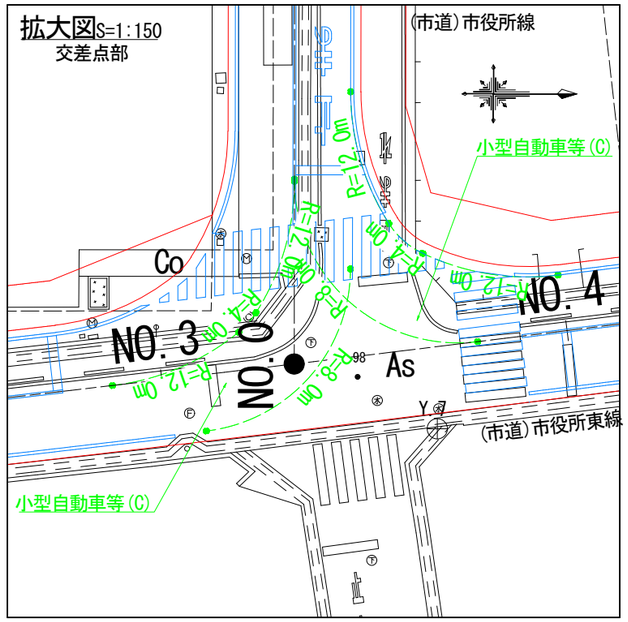

車両諸元

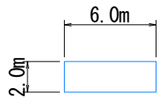

設計車両：小型自動車等
長さ：6.0m
幅：2.0m
最小回転半径：7.0m

		主道路：(市道)市役所東線	従道路：(市道)市役所線
道路規格		第4種　第3級	第4種　第3級
設計速度		V=30km/h	V=30km/h
幅員構成	単路部	Ⓐ－Ⓐ 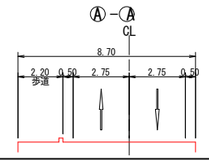	Ⓒ－Ⓒ 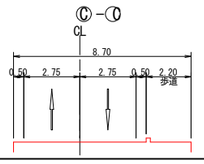
	交差点部	Ⓑ－Ⓑ 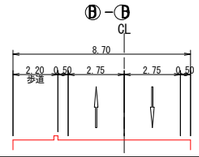	Ⓓ－Ⓓ 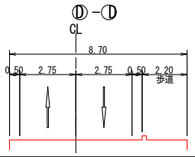
設計車両		小型自動車等	小型自動車等

交差点計画図 S=1:200

(市道)市役所東線・(市道)南浜里浦線交差点部

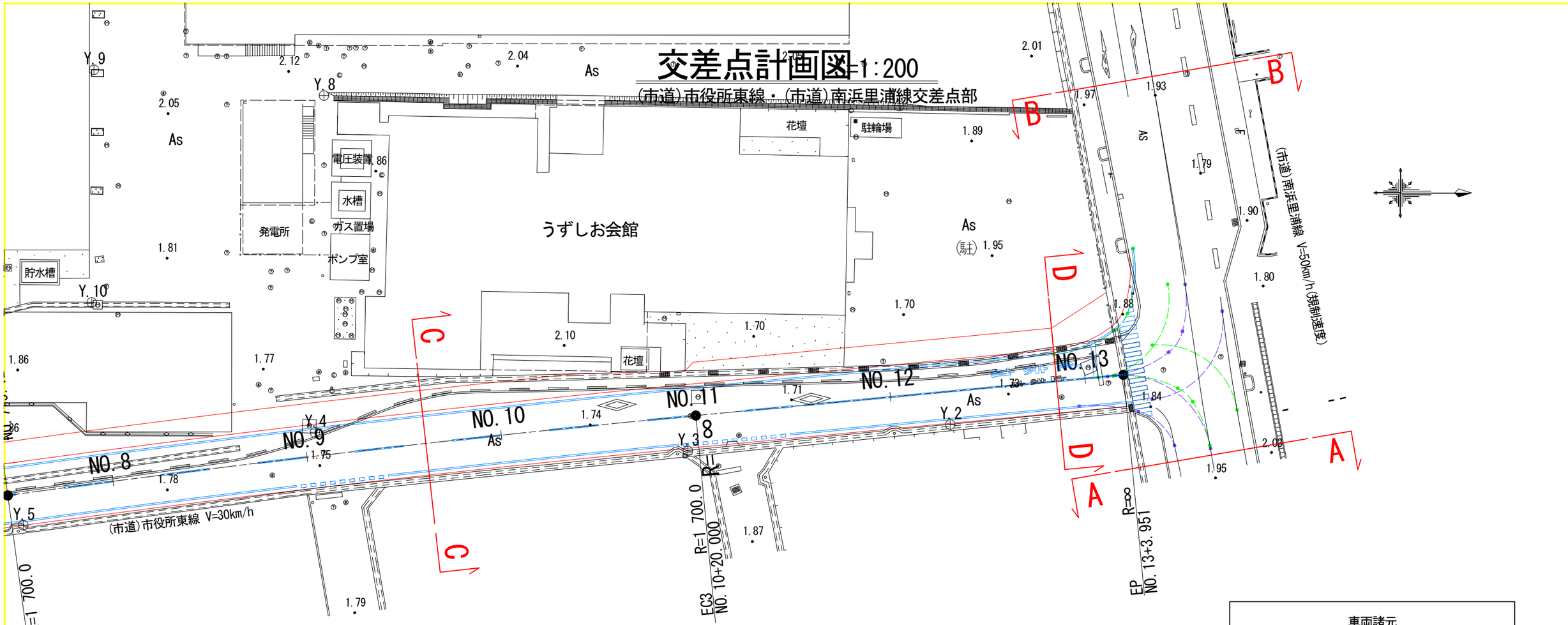

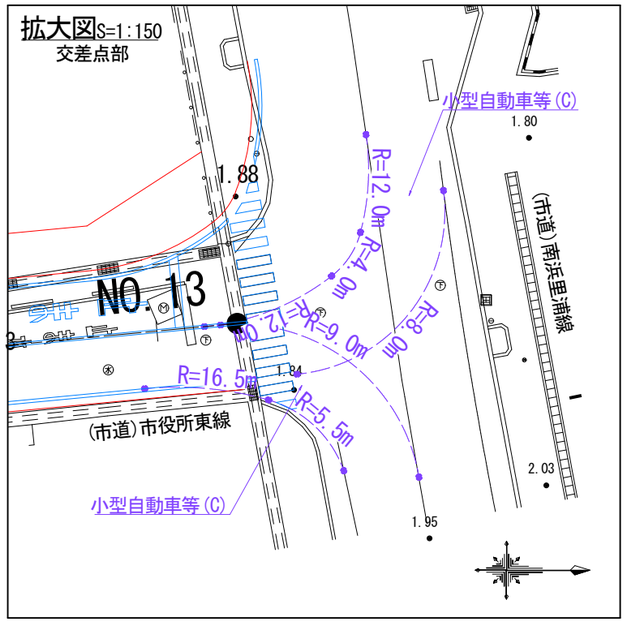

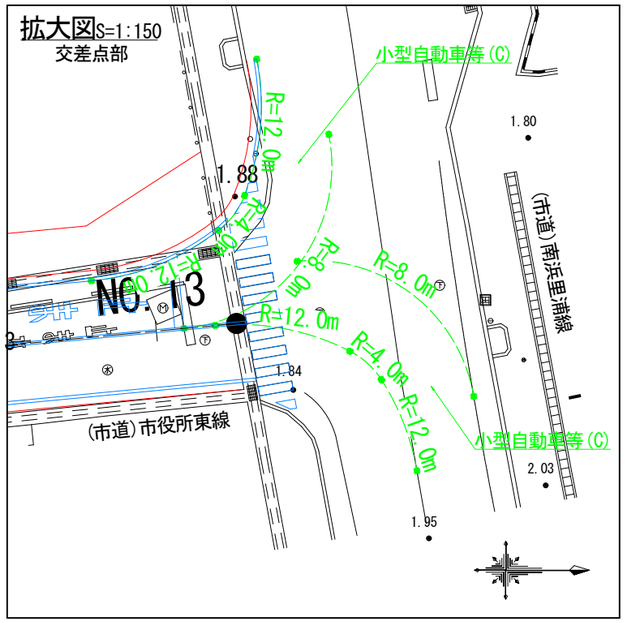

車両諸元

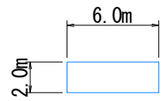

設計車両：小型自動車等
長さ：6.0m
幅：2.0m
最小回転半径：7.0m

		主道路：(市道)南浜里浦線	従道路：(市道)市役所東線
道路規格		第4種　第2級（想定）	第4種　第3級
設計速度		V=50km/h(規制速度)	V=30km/h
幅員構成	単路部	Ⓐ-Ⓐ CL 13.80 (2.40 歩道, 1.00, 3.50, 3.50, 1.00, 2.40 歩道)	Ⓒ-Ⓒ CL 8.70 (2.20 歩道, 0.50, 2.75, 2.75, 0.50)
	交差点部	Ⓑ-Ⓑ CL 16.80 (2.65 歩道, 2.70 待避所, 3.25, 2.75, 2.75, 0.50, 2.20 歩道)	Ⓓ-Ⓓ CL 8.70 (2.20 歩道, 0.50, 2.75, 2.75, 0.50)
設計車両		小型自動車等	小型自動車等