数　量　総　括　表　No.1

工事区分 (レベル1)	工　種 (レベル2)	種　別 (レベル3)	細　別 (レベル4)	規　格 (レベル5)	単位	数　量	摘　要
道路改良							
	道路土工						
		掘削工					
			掘　削	土砂	m3	500	
		路床盛土					
			盛　土	B＜4.0	m3	1,100	
		不足土		土砂	m3	700	
	擁壁工						
		作業土工					
			床掘B	土砂	m3	13	
			埋戻し	最大埋戻幅1m未満	〃	4	
			基面整正	土砂	m2	33	
		重力式擁壁					
			コンクリート	σck≧18N/mm2	m3	17	
			型枠	一般型枠	m2	58	
			基礎材	RC-40,t=200	〃	6	
			目地材	瀝青質目地板、t=10	m2	2	

数　量　総　括　表　No.2

工事区分 (レベル1)	工 種 (レベル2)	種 別 (レベル3)	細 別 (レベル4)	規 格 (レベル5)	単位	数 量	摘 要
	排水工						
		作業土工					
			床掘B	土砂	m3	98	
			埋戻し	最大埋戻幅1m未満	〃	56	
			基面整正	土砂	〃	70	
		側溝工					
			円形水路	φ500	m	84	単位数量は計算書　参照
		管渠工					
			重圧管		m	11	単位数量は計算書　参照
		集水桝工					
			1号集水桝		基	2	単位数量は計算書　参照
			2号集水桝		〃	1	〃　　〃
	舗装工						
		車道舗装					
			表層	再生密粒度As13、t＝50	m2	3,210	
			路盤	RC-40,t=150	〃	3,210	
	付属施設工						
		付属施設工					
			メッシュフェンス	H=1200	m	105	
			メッシュ両開き門扉	H=1200,W=3000	m	3	
			ラバーポール		本	9	
			転落防止柵		m	6	
			安全看板		基	2	
		取合道路工					
			表層	再生密粒度As13、t＝30	m2	1,400	

数　量　総　括　表　No.3

工事区分 (レベル1)	工　種 (レベル2)	種　別 (レベル3)	細　別 (レベル4)	規　格 (レベル5)	単位	数　量	摘　要
	区画線工						
		区画線工					
			実　線	白、15cm	m	1,060	
			〃	白、45cm	〃	10	
			破線	白、15cm	〃	11	
			ゼブラ	白、15cm	〃	23	
				白、45cm	〃	14	
			矢印	15cm換算	〃	69	
			文字	徐行	箇所	1	
			上塗りカラー舗装	緑	㎡	223	
			車止め	普通車用	個	90	
	構造物撤去工						
		構造物取壊し工					
			コンクリート取壊し	無筋	m3	0.5	
			As舗装版取壊し	t=50	m2	0.9	
			フェンス撤去	H=1200	m	10	
		運搬処理工					
			コンクリート殻処理	無筋	m3	1	
			アスファルト殻処理		〃	0.05	

残 土 集 計 表

工種	種別	名称	土質	f	設計数量	N	C	備考
発生土								
	切土				490	490	440	発生比率Ｃ
			土砂	0.9	490	490	440	道路土工
	床掘残土				40	40	40	
			土砂	0.9	40	40	40	
必要土								
	本体盛土				1,142		1,142	
		切土流用			1,100	1,220	1,102	
			土砂	0.9	1,100	1,220	1,102	
		床残流用			40	40	40	
			土砂	0.9	40	40	40	
	不足土				730	730		
			土砂		730	730		530 －1,260

床 掘 残 土 集 計 表

種別	土質	f	床掘		埋戻		備考
			N	C	N	C	
			110	100		60	
作業土工	土砂	0.9	110	100		60	
擁壁工	床掘		13				
	埋戻		4				
排水工	床掘		98				
	埋戻		56				
計				100		60	40+0=40(残土)
	土砂			100		60	100-60=40
	軟岩			0		0	0-0=0

道路土工 集計

細　　別	規　　格	記号	計　　算　　式	単位	小　　計	合　　計
掘削	土砂		土積計算書より	m^3		489.9
路床盛土						
	4.0≦B		土積計算書より	m^3		1,141.9

道路土工　数量計算書

測　点	単距離 (m)	掘削(オープン) 土砂 断　面	平　均	数　量	断　面	平　均	数　量	断　面	平　均	数　量	断　面	平　均	数　量	備考
A1-A1　-　11.530	—	0.0	—	—										
A1-A1	11.530	6.1	3.05	35.2										
A1-A1　+　17.092	21.365	6.3	6.20	132.5										
A2-A2	3.635	6.3	6.30	22.9										
A2-A2　+　4.048	5.510	6.3	6.30	34.7										
A3-A3	19.940	5.3	5.80	115.7										
A4-A4	25.000	5.3	5.30	132.5										
A4-A4　+　4.944	6.180	0.0	2.65	16.4										
合　計	93.160			m3 489.9										

道路土工　数量計算書

測　点	単距離 (m)	路床盛土 B＜1.0			路床盛土 1.0≦B＜2.5			路床盛土 2.5≦B＜4.0			路床盛土 4.0≦B			備考
		断　面	平　均	数　量	断　面	平　均	数　量	断　面	平　均	数　量	断　面	平　均	数　量	
A1-A1　-　11.530	—	—	—	—	—	—	—	—	—	—	0.0	—	—	
A1-A1	11.530	—	—	—	—	—	—	—	—	—	17.1	8.55	98.6	
A1-A1　+　17.092	21.365	—	—	—	—	—	—	—	—	—	17.1	17.10	365.3	
A2-A2	3.635	—	—	—	—	—	—	—	—	—	12.5	14.80	53.8	
A2-A2　+　4.048	5.510	—	—	—	—	—	—	—	—	—	12.5	12.50	68.9	
A3-A3	19.940	—	—	—	—	—	—	—	—	—	12.5	12.50	249.3	
A4-A4	25.000	—	—	—	—	—	—	—	—	—	9.6	11.05	276.3	
A4-A4　+　4.944	6.180	—	—	—	—	—	—	—	—	—	0.0	4.80	29.7	
合　計	93.160			m3			m3			m3			m3 1,141.9	

擁壁工 作業土工 集計

細　　別	規　　格	記号	計　　算　　式	単位	小　　計	合　　計
床掘B	土砂		土積計算書より	m^3		12.7
埋戻し	最大埋戻幅1m未満		土積計算書より	m^3		4.3
基面整正	土砂			m^2		32.6

擁壁工　作業土工　数量計算書

測　点	単距離	床掘りB			埋戻し						基面整正			備考
		土砂			最大埋戻幅1m未満						土砂			
	(m)	断　面	平　均	数　量	断　面	平　均	数　量	断　面	平　均	数　量	断　面	平　均	数　量	
A1-A1	—	0.4	—	—	0.1	—	—				1.1	—	—	
A2-A2	25.000	0.4	0.40	10.0	0.1	0.10	2.5				1.1	1.05	26.3	
A2-A2　+　6.000	6.000	0.5	0.45	2.7	0.5	0.30	1.8				1.1	1.05	6.3	
合　計	31.000			m3 12.7			m3 4.3			m3			m2 32.6	

擁壁工

細　　別	規　　格	記号	計　　算　　式	単位	小　　計	合　　計
重力式擁壁			L=　30.600 m			
〔1.0式当たり〕						
コンクリート	σck≧18N/mm2		土積計算書より	m^3		17.228
型枠	一般型枠		土積計算書より	m^2		58.33
基礎材	RC-40,t=200		土積計算書より	m^2		6.43
目地材	瀝青質目地板、t=10		17.228×1/10	m^2		1.72
基面整正	土砂		基礎材と同じ	m^2		6.4

擁壁工　数量計算書　　重力式擁壁

測　点	単距離 (m)	コンクリート σck≧18N/mm2 断　面	平　均	数　量	型枠 一般型枠 断　面	平　均	数　量	基礎材 RC-40,t=200 断　面	平　均	数　量	断　面	平　均	数　量	H	備考
〔一式〕															
A1-A1　+　0.400	—	0.563	—	—	1.91	—	—	0.21	—	—				0.900	
A2-A2	24.600	0.563	0.5630	13.850	1.91	1.906	46.89	0.21	0.210	5.17				0.900	
A2-A2　+　6.000	6.000	0.563	0.5630	3.378	1.91	1.906	11.44	0.21	0.210	1.26				0.900	
合　計	30.600			m3 17.2			m2 58.3			m2 6.4					

擁壁工	数量計算書

重力式擁壁

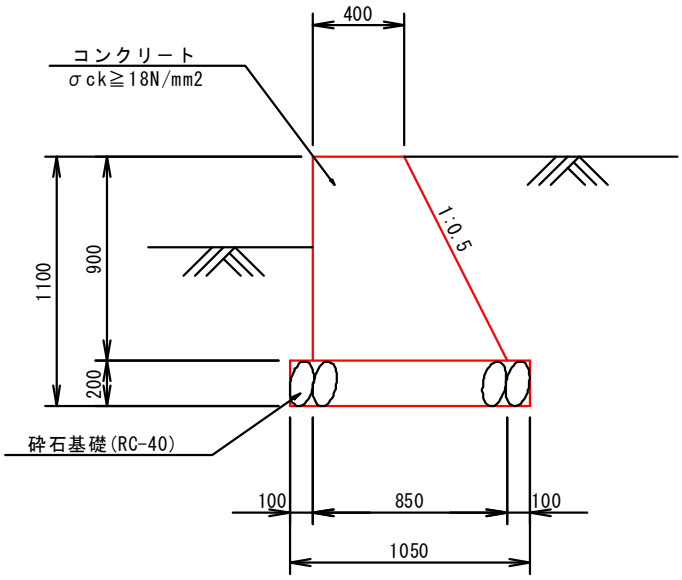

一式当り

1. 高さ

H = 0.90 m

2. コンクリート σck≧18N/mm2

V= 1/2×(0.40+0.85)×0.90×30.6 = 17.21 m^3

3. 養生工 一般養生

= 17.21 m^3

4. 均しコンクリート σck≧18N/mm2

= 無

5. 砕石基礎 再生砕石径40mm以下 t=20cm

= 有

6. 基面整正 土砂

A= 1.05×30.6 = 32.13 m^2

排水工 作業土工 集計

細　別	規　格	記号	計　算　式	単位	小　計	合　計
			円形水路　重圧管			
床掘B	土砂		土積計算書より　90.6 ＋ 6.9	m^3		97.5
埋戻し			円形水路　重圧管	m^3		55.5
	最大埋戻幅1m未満		土積計算書より　50.4 ＋ 5.1	〃	55.5	
			円形水路　重圧管			
基面整正	土砂		64.8 ＋ 4.9	m^2		69.7

排水工　作業土工　数量計算書

測　点	単距離	床掘りB						埋戻し			基面整正			備考
		土砂						最大埋戻幅1m未満			土砂			
	(m)	断　面	平　均	数　量	断　面	平　均	数　量	断　面	平　均	数　量	断　面	平　均	数　量	
〔円形水路〕														
A1-A1　-　5.188	—	0.9	—	—				0.5	—	—	0.8	—	—	
A1-A1	5.188	0.9	0.90	4.7				0.5	0.50	2.6	0.8	0.77	4.0	
A2-A2	25.000	1.1	1.00	25.0				0.6	0.55	13.8	0.8	0.77	19.3	
A3-A3	25.000	1.1	1.10	27.5				0.6	0.60	15.0	0.8	0.77	19.3	
A4-A4	25.000	1.2	1.15	28.8				0.7	0.65	16.3	0.8	0.77	19.3	
A4-A4　+　3.812	3.812	1.2	1.20	4.6				0.7	0.70	2.7	0.8	0.77	2.9	
合計	84.000			90.6			0.0			50.4			64.8	

排水工　作業土工　数量計算書

測　点	単距離	床掘りB						埋戻し			基面整正			備考
		土砂						最大埋戻幅1m未満			土砂			
	(m)	断　面	平　均	数　量	断　面	平　均	数　量	断　面	平　均	数　量	断　面	平　均	数　量	
〔重圧管〕	—													
A1-A1　+　21.215	—	0.6	—	—				0.5	—	—	0.5	—	—	
A2-A2	3.785	0.6	0.60	2.3				0.5	0.50	1.9	0.5	0.47	1.8	
A2-A2　+　5.210	5.210	0.6	0.60	3.1				0.5	0.50	2.6	0.5	0.47	2.4	
A4-A4　+　4.462	—	1.0	—	—				0.4	—	—	0.5	—	—	
EP	1.500	1.0	1.00	1.5				0.4	0.40	0.6	0.5	0.47	0.7	
合計	10.495			6.9						5.1			4.9	

排水工 集計

細　　別	規　　格	記号	計　　算　　式	単位	小　　計	合　　計
円形水路	φ500		L= 84.00m	m		84.00
重圧管	φ300			m		10.50
			A2-A2 付近 L= 9.00m			
			A4-A4 付近 L= 1.50m			
1号集水桝			A2-A2 付近 2箇所	基		2.0
2号集水桝			A4-A4 付近 1箇所	基		1.0

重圧管

号計算書	数　量　計　算　書	NO.

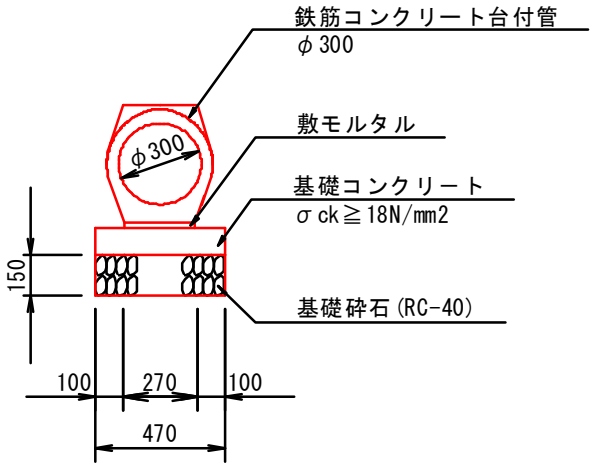

控除面積＝0.132㎡

10.0m当り

名称・規格	計　算　式		単位	数量
鉄筋コンクリート台付管 φ300	10.0÷2.0	= 5.000	本	5.0
基礎コンクリート σck≧18N/mm2	0.470×0.100×10.0	= 0.470	m3	0.470
同上　型枠 均し	0.10×2×10.0	= 2.000	m2	2.00
基礎材 RC-40,t=150mm	0.47×10.0	= 4.700	m2	4.70
敷モルタル 1:3	0.270×0.020×10.0	= 0.054	m3	0.054

円形水路

号計算書	数　量　計　算　書	NO.

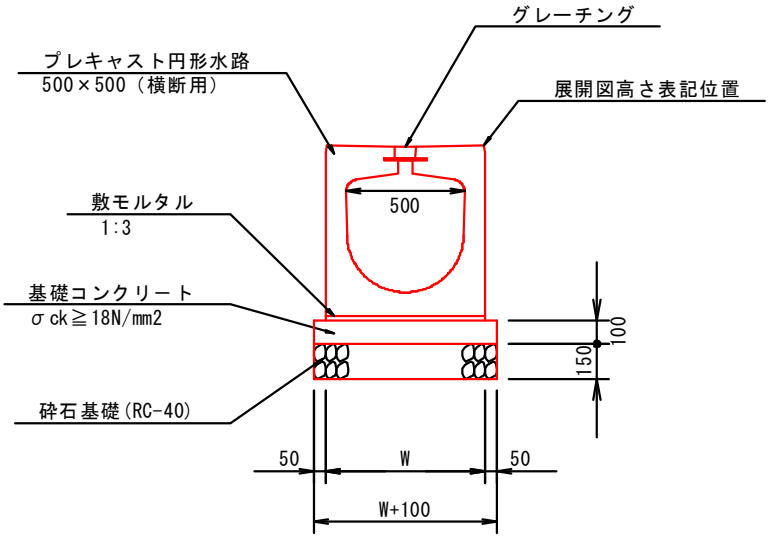

W=670

10.0m当り

名称・規格	計　算　式		単位	数量
2号円形水路 φ500	10.0÷2.0	= 5.000	個	5.0
基礎コンクリート σck≧18N/mm2	0.670×0.100×10.0	= 0.670	m3	0.670
基礎材 RC-40,t=100mm	0.67×10.0	= 6.700	m2	6.70
敷モルタル 1:3	0.670×0.020×10.0	= 0.134	m3	0.134

1号集水桝

号計算書	数　量　計　算　書	NO.

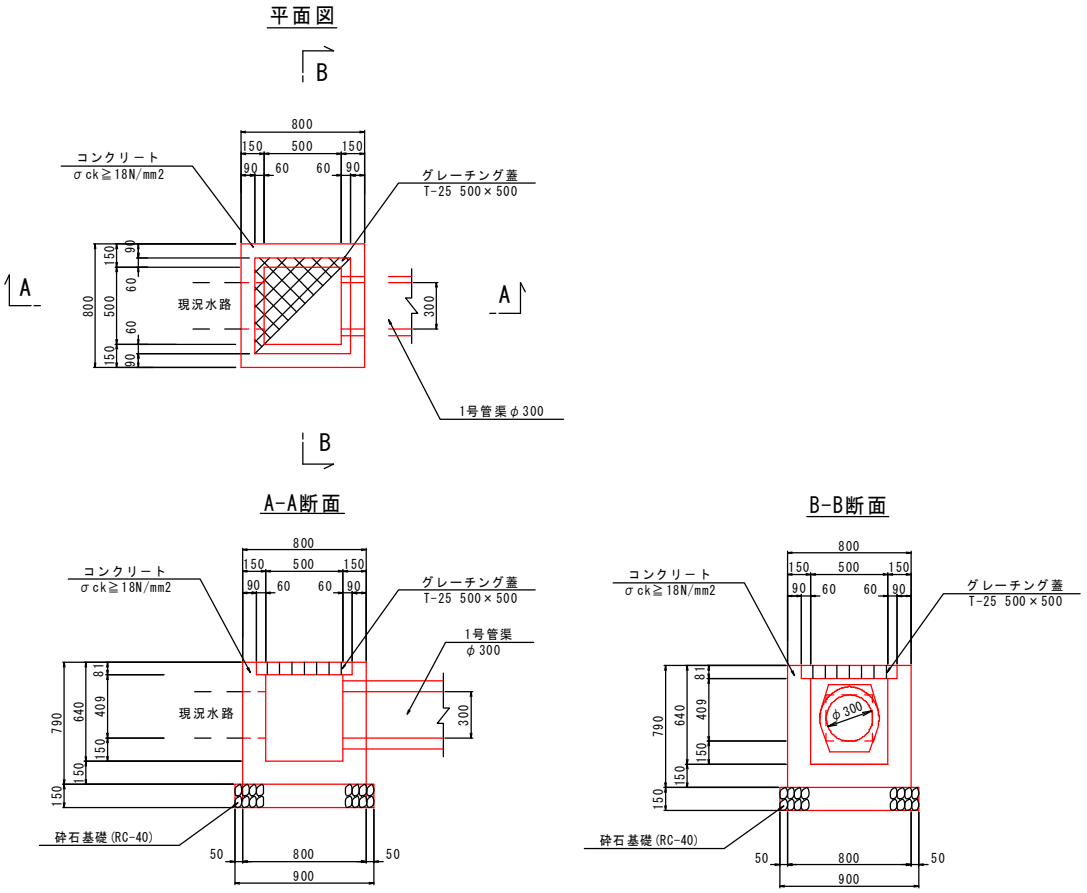

1.0基当り

名称・規格	計　算　式	単位	数量
コンクリート σck≧18N/mm2		m3	0.189
	0.8×0.8×0.79−0.62×0.62×0.081−0.5×0.5×(0.409+0.15)　=　0.335		
控除	0.3×0.3×0.15+0.132　=　−0.146		
型枠 一般型枠	0.8×0.79×4+0.5×(0.79−0.081)×4+0.081×0.62×4　=　4.147	m2	4.15
基礎材 RC−40,t=15cm	0.9×0.9　=　0.810	m2	0.81
グレーチング T−25用		枚	1.0

2号集水桝

号計算書　　数　量　計　算　書　　NO.

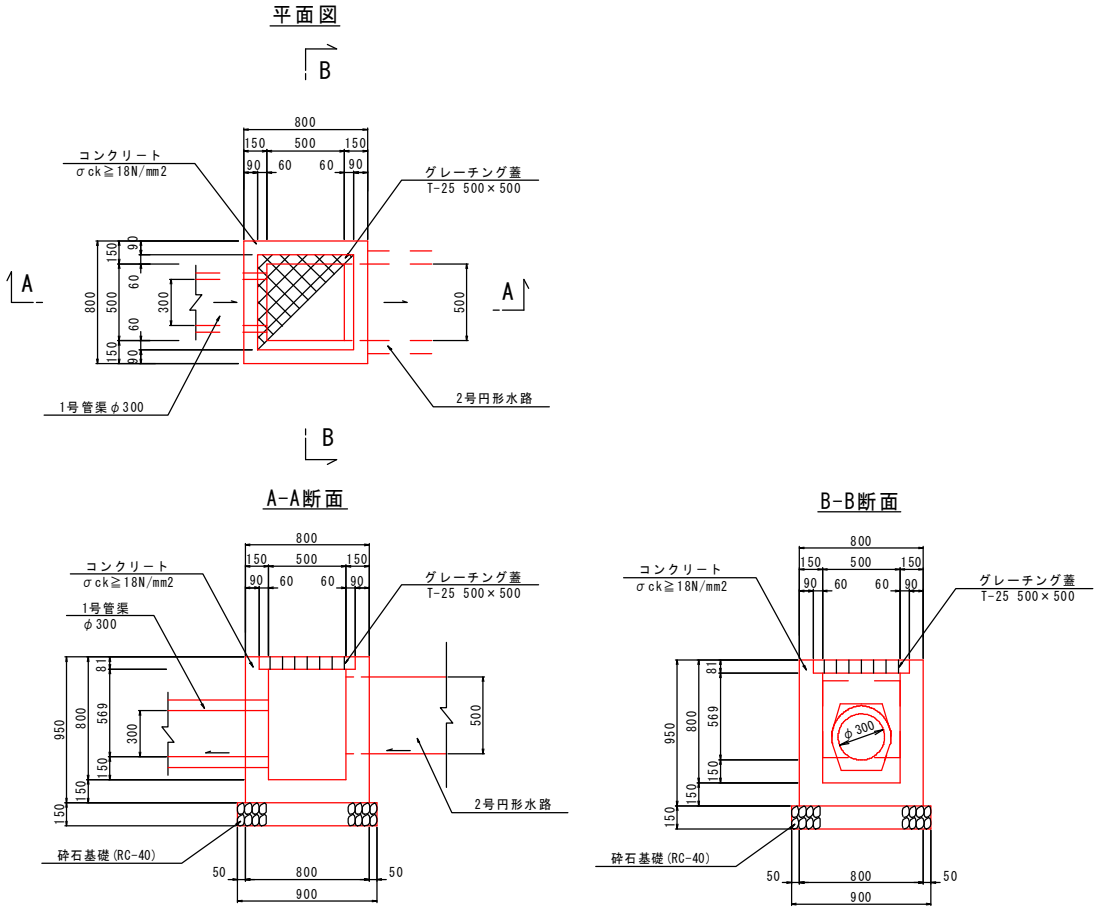

1.0基当り

名称・規格	計　算　式	単位	数量
コンクリート σck≧18N/mm2		m3	0.251
	0.8×0.8×0.95-0.62×0.62×0.081-0.5×0.5×(0.569+0.15)　=　0.397		
控除	0.3×0.3×0.15+0.132　=　-0.146		
型枠 一般型枠	0.8×0.95×4+0.5×(0.95-0.081)×4+0.081×0.62×4　=　4.979	m2	4.98
基礎材 RC-40,t=15cm	0.9×0.9　=　0.810	m2	0.81
グレーチング T-25用		枚	1.0

舗装工 集計

細　　別	規　　格	記号	計　　算　　式	単位	小　　計	合　　計
車道舗装						
表層	再生密粒度As、t=50		舗装平面図より　3205.1	m^2		3,205.14
路盤	RC-40,t=150		表層と同じ　3205.1	m^2		3,205.14

舗装平面図

A1
A2
A3
A4
S-NO.6
S-NO.7
S-NO.8
S-NO.9
NO.12
NO.13
NO.14
あほや
ミリーマート
舗装
A=3,205.142

付属施設工 集計

細　別	規　格	記号	計　算　式	単位	小　計	合　計
メッシュフェンス	H=1200			m		104.50
			11.0+22.8+70.7　L= 104.50m			
メッシュ両開き門扉	H=1200、W=3000					3.00
			L= 3.00m			
ラバーポール			9本	本		9.0
転落防止柵						
			L= 6.00m			6.00
表層	再生密粒度As、t＝30					
			4.0×350　L= 350.00m	m2		1,400.00

単位数量計算書

細　　別：メッシュフェンス　　10　　m当り
規　　格：H=1200

略　図

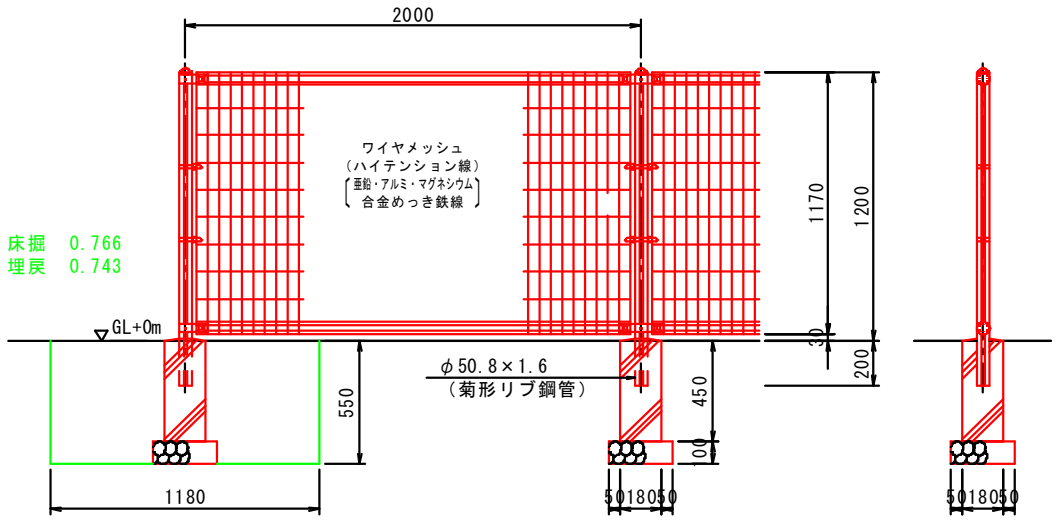

材料／規格	算　　式	単 位	数 量
目隠しフェンス H=1200	10	m	10.0
コンクリート σck≧18N/mm2	(0.18×0.18×0.45)×10/2=0.073	m3	0.07
砕石基礎 再生砕石径30mm以下 t=10cm			有
型枠	(0.18×0.45)×4×10/2=1.62	m2	1.62
基面整正 土砂	(0.28×0.28)×10/2=0.392	m2	0.39
床掘 土砂	0.766×10/2=3.83	m3	3.83
埋戻し	0.743×10/2=3.715	m3	3.72

単位数量計算書

細　　別：メッシュ両開き門扉　　1　　式当り
規　　格：H=1200,W=3000

略　図

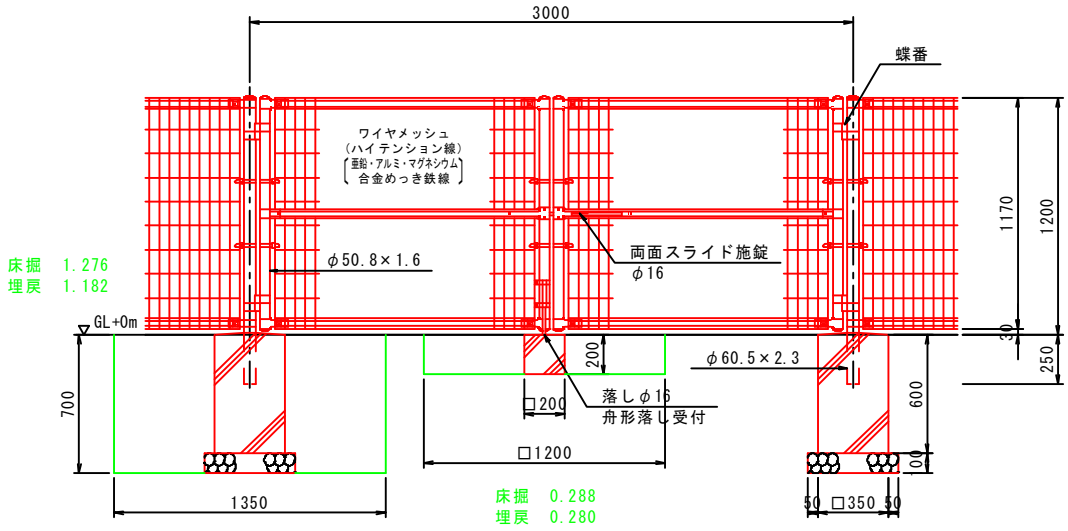

材料／規格	算　　式	単 位	数 量
メッシュ両開き門扉 H=1200,W=3000	3	m	3.0
ｺﾝｸﾘｰﾄ σck≧18N/mm2	(0.35×0.35×0.60)×2+0.2×0.2×0.2=0.155	m3	0.16
砕石基礎 再生砕石径30mm以下 t=10cm			有
型枠	(0.35×0.60)×4×2+0.2×0.2×04=1.696	m2	1.70
基面整正 土砂	(0.45×0.45)×2+0.2×0.2=0.445	m2	0.45
床掘 土砂	1.276×2+0.288=2.84	m3	2.84
埋戻し	1.182×2+0.280=2.644	m3	2.64

区画線工 集計

細　　別	規　　格	記号	計　　算　　式	単位	小　　計	合　　計
実線	白、15cm			m		1,064.00
	駐車ます		L=11.2m×56箇所　　L= 627.20m			
			L=10.4m×42箇所　　L= 436.80m			
	白、45cm			m		10.00
	停止線		L= 10.00m			
破線	白、15cm		L= 11.00m	m		11.00
ゼブラ	白、15cm		L= 23.00m	m		23.00
	白、45cm		L= 14.10m	m		14.10
矢印	15cm換算		6.25m／本×11本	m		68.75
	直進		11本			
文字	徐行		1箇所	箇所		1.00
上塗りカラー舗装	緑		A= 223.40㎡	㎡		223.40
車止め						
	普通車用		(27+18)×2　　= 90個	個		90

撤去工

細　　別	規　　格	記号	計　　算　　式	単位	小　　計	合　　計
構造物撤去						
Co取壊し	無筋		0.05㎡×9.2m　　= 0.46 m3	m^3		0.46
As舗装版取壊し	t=50		0.07㎡×9.2m　　= 0.92 m3	m^2		0.92
フェンス撤去	H=1200		10.00　m	m		10.00
運搬処理						
Co殻処理	無筋			m^3		0.5
As殻処理			0.92×0.05	〃		0.05

撤去工

細　　別	規　　格	記号	計　　算　　式	単位	小　　計	合　　計
構造物撤去						
Co取壊し	無筋		0.05㎡×9.2m　　= 0.46 m3	m^3		0.46
As舗装版取壊し	t=50		0.07㎡×9.2m　　= 0.92 m3	m^2		0.92
フェンス撤去	H=1200		10.00　m	m		10.00
運搬処理						
Co殻処理	無筋			m^3		0.5
As殻処理			0.92×0.05	〃		0.05

取り壊し根拠図
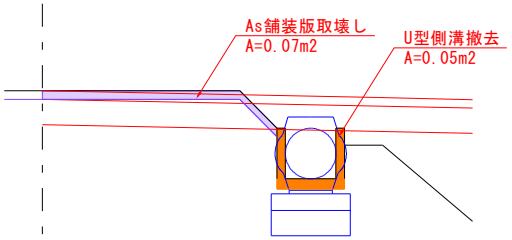
A2-A2取壊し断面図