数　量　総　括　表 (No.1)

工事区分 (レベル1)	工　種 (レベル2)	種　別 (レベル3)	細　別 (レベル4)	規　格 (レベル5)	単位	数　量	備考
〔林崎小学校水路改修〕							
	排水構造物工						
		作業土工					
			床掘り	土砂	m^3	71	
			埋戻し	最大埋戻し幅1m以上4m未満	m^3	100	
			基面整正	土砂	m^2	14	
		排水構造物工					
			高耐圧ポリエチレン管	φ1100,F30,直管	m	35	
			VP管	φ40	m	4	
			〃	φ100	m	2	
			〃	φ250	m	2	
			45°エルボ	φ40	個	1	
			1-1号集水桝		基	1	
			1-2号集水桝		基	1	
			2号集水桝		基	1	
			コンクリート	18N/mm2以上	m^3	48	
			砕石	RC-40	m^2	40	
			鉄筋金網	D6,150×150	m^2	69	
			縁部補強鉄筋	D13	kg	205	

数　量　総　括　表 (No.2)

工事区分 (レベル1)	工　種 (レベル2)	種　別 (レベル3)	細　別 (レベル4)	規　格 (レベル5)	単位	数　量	備考
	撤去工						
		撤去工					
			塩ビ管	φ40	m	4	
			給水管	32A	m	14	
			コンクリート取壊し	無筋	m^3	30	
			〃	鉄筋	m^3	18	
			殻運搬	Co殻,無筋	m^3	30	
				Co殻,鉄筋	m^3	18	
	仮設工						
		仮設工					
			敷鉄板撤去	5×20	m^2	139	
			〃	4×8	m^2	3	
			仮囲い設置・撤去		m	106	

排水構造物工　作業土工

測　点	単距離 (m)	床掘り 土砂 断　面	平　均	数　量	埋戻し 最大埋戻幅1m以上4m未満 断　面	平　均	数　量							備 考
NO.　0 + 0.000	—	0.45	—	—	0.00	—	—							
NO.　0 + 6.288	6.288	0.49	0.47	3.0	0.00	0.000	0.00							
NO.　0 + 6.288	0.000	4.08	2.28	0.0	5.66	2.830	0.00							
NO.　0 + 7.888	1.600	4.08	4.08	6.5	5.66	5.660	9.06							
NO.　0 + 7.888	0.000	4.08	4.08	0.0	4.56	5.110	0.00							
NO.　0 + 9.688	1.800	4.08	4.08	7.3	4.56	4.560	8.21							
NO.　0 + 9.688	0.000	4.08	4.08	0.0	5.66	5.110	0.00							
NO.　0 + 11.288	1.600	4.08	4.08	6.5	5.66	5.660	9.06							
NO.　0 + 11.288	0.000	0.49	2.29	0.0	0.00	2.830	0.00							
NO.　1 + 1.100	9.812	0.44	0.47	4.6	0.00	0.000	0.00							
NO.　1 + 1.100	0.000	3.93	2.19	0.0	5.65	2.825	0.00							
NO.　1 + 2.700	1.600	3.93	3.93	6.3	5.65	2.825	4.52							
NO.　1 + 2.700	0.000	3.93	3.93	0.0	4.56	5.105	0.00							
NO.　1 + 4.500	1.800	3.93	3.93	7.1	4.56	5.105	9.19							
NO.　1 + 4.500	0.000	3.93	3.93	0.0	5.65	5.105	0.00							
NO.　1 + 6.100	1.600	3.93	3.93	6.3	5.65	5.105	8.17							
NO.　1 + 6.100	0.000	0.44	2.18	0.0	0.00	2.825	0.00							
NO.　1 + 16.901	10.801	0.44	0.44	4.8	0.00	2.825	30.51							
NO.　1 + 16.901	0.000	4.92	2.68	0.0	6.74	3.370	0.00							
小計	36.901			52.4			78.72							

排水構造物工　作業土工

測　点	単距離 (m)	床掘り 土砂 断　面	平　均	数　量	埋戻し 最大埋戻幅1m以上4m未満 断　面	平　均	数　量							備　考
NO.　1 ＋ 16.901	—	4.92	—	—	6.74	—	—							
NO.　1 ＋ 18.536	1.635	4.92	4.92	8.0	6.74	6.740	11.02							
NO.　1 ＋ 18.536	0.000	4.92	4.92	0.0	4.72	5.730	0.00							
NO.　2 ＋ 0.750	2.214	4.92	4.92	10.9	4.72	4.720	10.45							
合　計	m 40.750			m3 71.3			m3 100.2							

排水構造物工　集計

種　　別：
ブロック：
区　　分：

細別／規格	算　　式　／　　図	数　量
高耐圧ポリエチレン管 φ1100,F30,直管	7.9+13.0+14.0　　= 34.9	34.9 m
VP管 φ40 φ100 φ250	2.2+0.5+1.7　　= 4.4 0.7+1.7　　= 2.4 1.7　　= 1.7 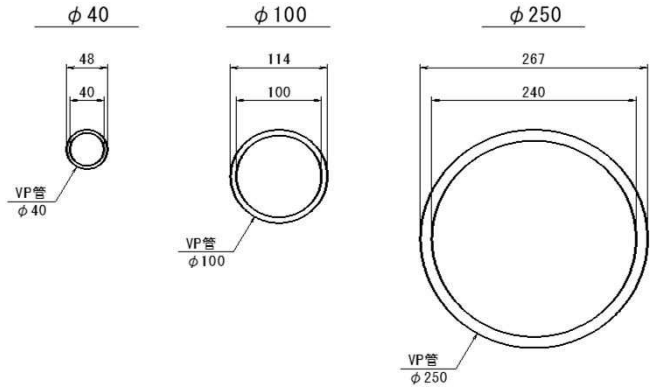	4.4 m 2.4 m 1.7 m
45° エルボ φ40	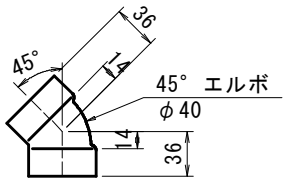 　　N= 1.0	1.0 個
1-1号集水桝	NO.0+8.7付近　　N= 1.0	1.0 基
1-2号集水桝	NO.1+3.6付近　　N= 1.0	1.0 基
2号集水桝	NO.2付近　　N= 1.0	1.0 基
コンクリート 18N/mm2以上	土積計算書より　　= 48.2	48.2 m3
砕石 RC-40,t=300	土積計算書より　　= 40.2	40.2 m2
鉄筋金網 D6,150×150	2.0×(7.7+12.8+13.8)　　= 68.6	68.6 m2
縁部補強鉄筋 D13	(7.7×6+12.8×6+13.8×6)×0.995　　= 204.8	204.8 kg

排水構造物工　作業土工

測　点	単距離 (m)	コンクリート 18N/mm2以上			砕石 RC-40									備 考
		断　面	平　均	数　量	断　面	平　均	数　量							
NO.　0 ＋ 0.000	—	1.27	—	—	1.21	—	—							
NO.　0 ＋ 6.288	6.288	1.35	1.31	8.2	1.19	1.201	7.55							
NO.　0 ＋ 7.888	1.600	1.37	1.36	2.2	1.18	1.185	1.90							
NO.　0 ＋ 9.688	—	1.37	—	—	1.18	—	—							
NO.　0 ＋ 11.288	1.600	1.37	1.37	2.2	1.18	1.181	1.89							
NO.　1 ＋ 1.100	9.812	1.38	1.38	13.5	1.18	1.180	11.58							
NO.　1 ＋ 2.700	1.600	1.38	1.38	2.2	1.18	1.178	1.88							
NO.　1 ＋ 4.500	—	1.38	—	—	1.18	—	—							
NO.　1 ＋ 6.100	1.600	1.39	1.39	2.2	1.17	0.587	0.94							
NO.　1 ＋ 16.901	10.801	1.45	1.42	15.3	1.16	1.167	12.60							
NO.　1 ＋ 18.536	1.635	1.46	1.45	2.4	1.15	1.164	1.90							
合　計	m 34.936			m3 48.2			m2 40.2							

1-1号集水桝

号計算書	数　量　計　算　書	NO.

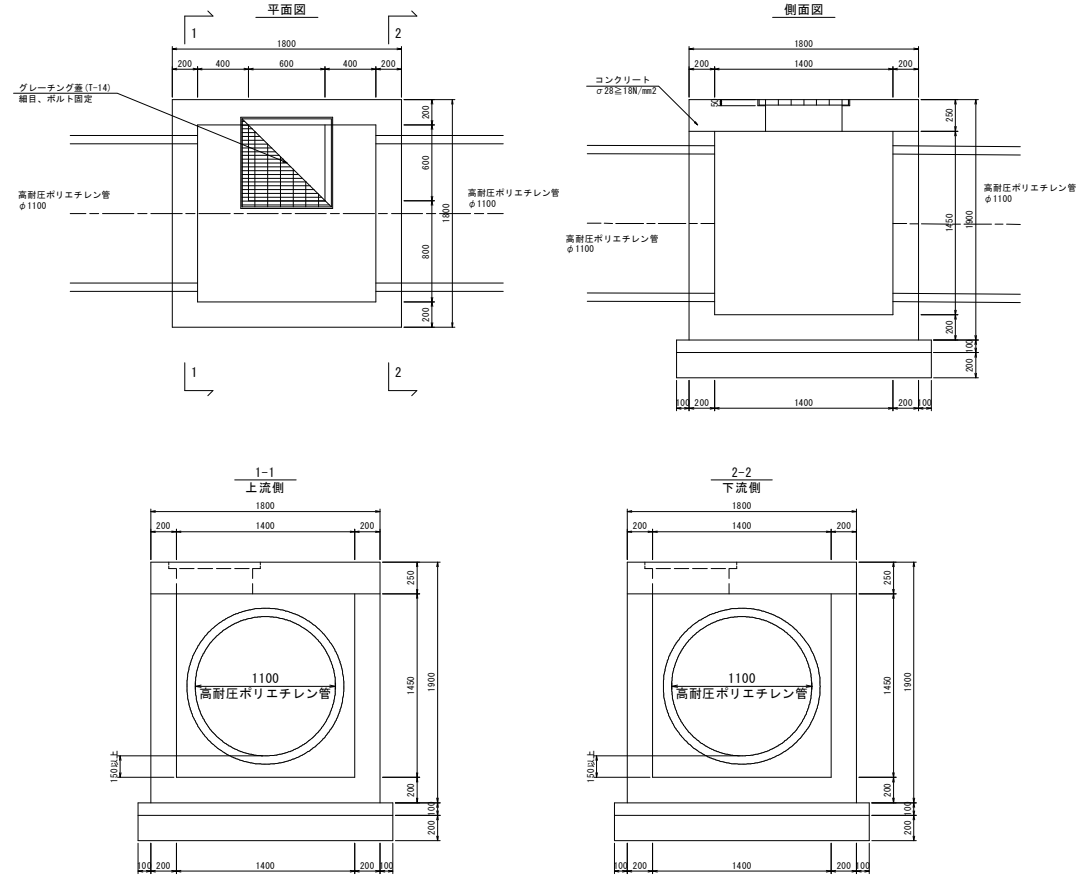

1基当り

名称・規格	計　算　式	単位	数量
コンクリート 18N/mm2以上	1.80×1.80×1.90-1.40×1.40×1.45 = 3.314	m3	2.721
控除	(3.14×1.232^2/4)×0.20×2 +0.60×0.60×0.25+0.72×0.72×0.05 = 0.593	m3	
型枠 一般型枠			
外面	1.90×1.80×4 = 13.680	m2	19.23
内面	1.45×1.40×4+1.40×1.40+0.25×0.60×4 = 10.680	m2	
控除	(3.14×1.232^2/4)×4+0.60×0.60 = 5.126	m2	
鉄筋 SD345,D16 SD345,D13	 配筋図より = 120.0 配筋図より = 33.0	kg	153.0
均しコンクリート 18N/mm2以上	2.00×2.00×0.10 = 0.400	m3	0.400
同上型枠	2.00×0.10×4 = 0.800	m2	0.80
基礎砕石 RC-40,t=200	2.00×2.00 = 4.000	m2	4.00
グレーチング 600×600,T-14		枚	1.0

1-2号集水桝

号計算書	数　量　計　算　書	NO.

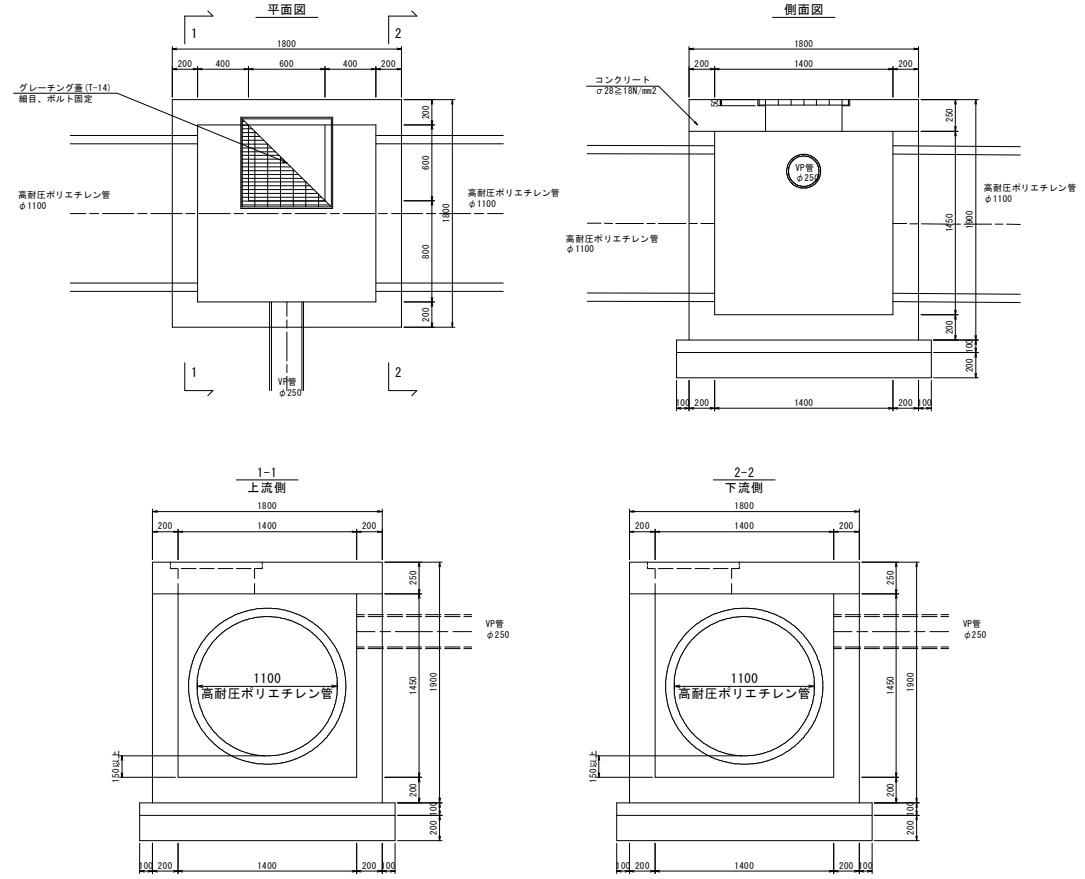

1基当り

名称・規格	計　算　式	単位	数量
コンクリート 18N/mm2以上	1.80×1.80×1.90-1.40×1.40×1.45　= 3.314	m3	2.710
控除	(3.14×1.232^2/4)×0.20×2+(3.14×0.267^2/4)×0.20 +0.60×0.60×0.25+0.72×0.72×0.05　= 0.604	m3	
型枠 一般型枠			
外面	1.90×1.80×4　= 13.680	m2	19.12
内面	1.45×1.40×4+1.40×1.40+0.25×0.60×4　= 10.680	m2	
控除	(3.14×1.232^2/4)×4+(3.14×0.267^2/4)×2 +0.60×0.60　= 5.238	m2	
鉄筋 SD345,D16 SD345,D13	 配筋図より　= 121.0 配筋図より　= 36.0	kg	157.0
均しコンクリート 18N/mm2以上	2.00×2.00×0.10　= 0.400	m3	0.400
同上型枠	2.00×0.10×4　= 0.800	m2	0.80
基礎砕石 RC-40,t=200	2.00×2.00　= 4.000	m2	4.00
グレーチング 600×600,T-14		枚	1.0

2号集水桝

号計算書	数　量　計　算　書	NO.

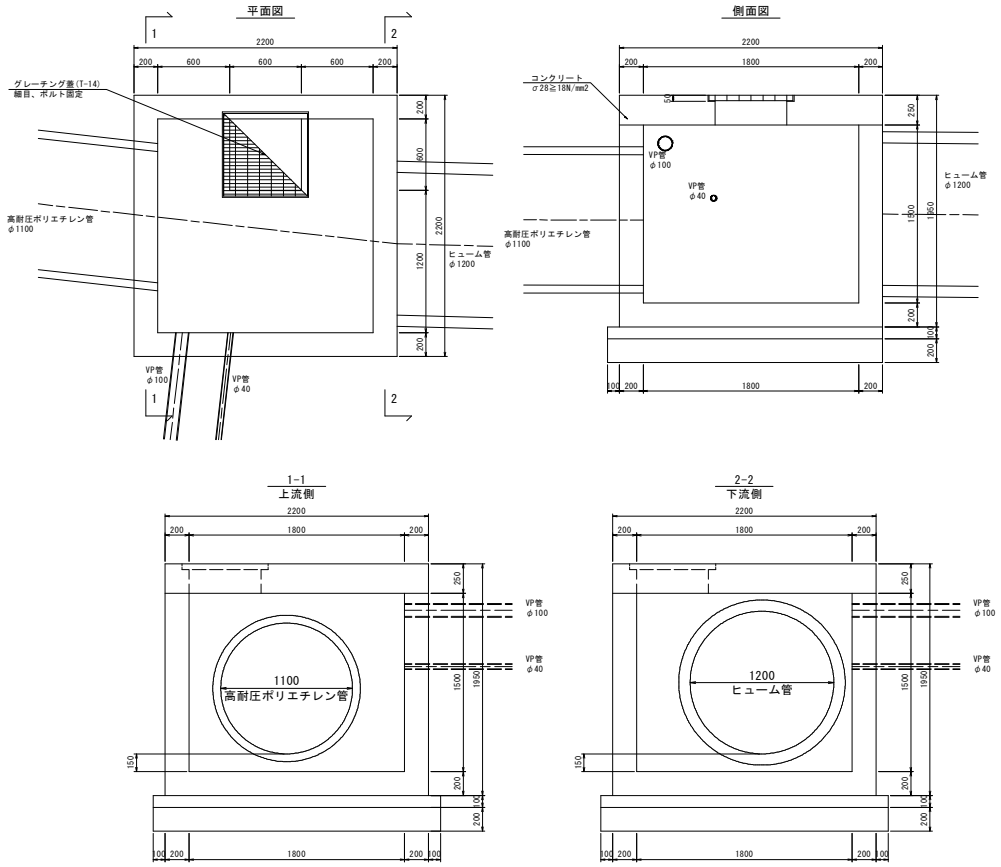

1基当り

名称・規格	計　算　式	単位	数量
コンクリート 18N/mm2以上	2.20×2.20×1.95-1.80×1.80×1.50　= 4.578	m3	3.918
控除	(3.14×1.232^2/4)×0.20+(3.14×1.390^2/4)×0.20 +(3.14×0.048^2/4)×0.20+(3.14×0.124^2/4)×0.20 +0.60×0.60×0.25+0.72×0.72×0.05 = 0.660	m3	
型枠 一般型枠			
外面	1.95×2.20×4　= 17.160	m2	28.68
内面	1.50×1.80×4+1.80×1.80+0.25×0.60×4　= 14.640	m2	
控除	(3.14×1.232^2/4)×2+(3.14×1.390^2/4)×2+(3.14×0.048^2/4 +(3.14×0.124^2/4)×2+0.60×0.60×2　= 3.119	m2	
鉄筋 SD345,D16 SD345,D13	 配筋図より　= 180.0 配筋図より　= 43.0	kg	223.0
均しコンクリート 18N/mm2以上	2.30×2.40×0.10　= 0.552	m3	0.552
同上型枠	2.30×0.10×2+2.40×0.10×2　= 0.940	m2	0.94
基礎砕石 RC-40,t=200	2.30×2.40　= 5.520	m2	5.52
グレーチング 600×600,T-14		枚	1.0

構造物撤去工　集計

種　　別：
ブロック：
区　　分：

細別／規格	算　　式　／　　図	数　量
塩ビ管 φ40	1.8+1.7　　= 3.50	3.50 m
給水管 32A	5.0+5.0+3.9　　= 13.90	13.90 m
コンクリート取壊し 無筋	土積計算書より　　= 29.80	29.8 m3
鉄筋	40.8×2.2×0.2　　= 17.95	18.0 m3
殻処理 Co殻 無筋	= 29.8	29.8 m3
鉄筋	= 18.0	18.0 m3

排水構造物工　作業土工

測　点	単距離 (m)	コンクリート取壊し 無筋 断　面	平　均	数　量										備 考
1-1号集水桝														
NO.　0 ＋ 6.288	—	2.08	—	—										
NO.　0 ＋ 11.288	5.000	2.08	2.08	10.4										
1-2号集水桝														
NO.　1 ＋ 1.100	—	2.16	—	—										
NO.　1 ＋ 6.100	5.000	2.16	2.16	10.8										
2号集水桝														
NO.　1 ＋ 16.901	—	2.25	—	—										
NO.　2 ＋ 0.750	3.825	2.25	2.25	8.6										
合　計	m 13.825			m3 29.8										

仮設工　集計

種　　別：
ブロック：
区　　分：

細別／規格	算　　式　／　　図	数　量
敷鉄板撤去		
5×20,t=25	1.524×6.096×15　　= 139.35	139.35 m2
4×8,t=25	1.219×2.438×1　　= 2.97	2.97 m2
仮囲い設置・撤去		
	13.4+13.0+41.9+13.1+24.5　　= 105.90	105.90 m