総　　括　　表 (No.1)

工事区分 (レベル1)	工　種 (レベル2)	種　　別 (レベル3)	細　　別 (レベル4)	規　　格 (レベル5)	単位	数量	
〔市役所線側溝設置等工事〕							
	排水構造物工						
		作業土工					
			床掘り	土砂	m^3	570	
			埋戻し	最大埋戻し幅1m以上4m未満	m^3	210	
			〃	最大埋戻し幅1m未満	m^3	40	
			路床盛土	B＜2.5	m^3	160	
			〃	2.5≦B＜4.0	m^3	20	
			路体盛土	B＜2.5	m^3	10	
			基面整正	土砂	m^2	160	
			土砂等運搬		m^3	80	
			処分費		m^3	80	
					t	140	
		側溝工					
			自由勾配側溝				
			自由勾配側溝	1000kg/個以下	m	170	
			〃　〃	1000kg/個以上2000kg/個以下	m	42	
			自由勾配側溝(縦断用)	W300×h400－L2000	個	1	
					m	2.0	
			〃　〃	〃　〃 －L1000	個	1	
					m	1.0	
			〃　〃	〃　〃 －L1272	個	1	
					m	1.3	
			〃　〃	W300×h500－L2000	個	29	
					m	58.0	

総　　括　　表 (No.2)

工事区分 (レベル1)	工　種 (レベル2)	種　　別 (レベル3)	細　　別 (レベル4)	規　　格 (レベル5)	単位	数量	
			自由勾配側溝(縦断用)	W300×h600－L2000	個	11	
					m	22.0	
			〃　〃	〃　〃 －L1407	個	1	
					m	1.4	
			〃　〃	〃　〃 －L1329	個	1	
					m	1.3	
			〃　〃	〃　〃 －L1555	個	1	
					m	1.6	
			〃　〃	W300×h700－L2000	個	2	
					m	4.0	
			〃　〃	W300×h800－L2000	個	8	
					m	16.0	
			〃　〃	W300×h900－L2000	個	4	
					m	8.0	
			〃　〃	〃　〃 －L1000	個	5	
					m	5.0	
			〃　〃	〃　〃 －L1144	個	1	
					m	1.1	
			〃　〃	〃　〃 －L1074	個	1	
					m	1.1	
			〃　〃	〃　〃 －L1012	個	2	
					m	2.0	
			〃　〃	〃　〃 －L1006	個	1	
					m	1.0	

総　　括　　表 (No.3)

工事区分 (レベル1)	工　種 (レベル2)	種　　別 (レベル3)	細　　別 (レベル4)	規　　格 (レベル5)	単位	数量	
			自由勾配側溝(縦断用)	W300×h900－L1007	個	5	
					m	5.0	
			〃　　〃	〃　　〃 －L1012	個	2	
					m	2.0	
			〃　　〃	W300×h1000－L2000	個	13	
					m	26.0	
			〃　　〃	〃　　〃 －L1000	個	2	
					m	2.0	
			〃　　〃	〃　　〃 －L1307	個	1	
					m	1.3	
			〃　　〃	W300×h1100－L2000	個	18	
					m	36.0	
			自由勾配側溝(横断用)	W300×h1000－L2000	個	3	
					m	6.0	
			〃　　〃	〃　　〃 －L1000	個	4	
					m	4.0	
			〃　　〃	〃　　〃 －L1462	個	1	
					m	1.5	
			〃　　〃	〃　　〃 －L1437	個	1	
					m	1.4	

総　　括　　表 (No.4)

工事区分 (レベル1)	工　種 (レベル2)	種　　別 (レベル3)	細　　別 (レベル4)	規　　格 (レベル5)	単位	数量	
			コンクリート蓋	B300－L2000	枚	70	
			〃　　〃	〃 －L1000	枚	8	
			〃　　〃	〃 －L1272	枚	1	
			〃　　〃	〃 －L1144	枚	1	
			〃　　〃	〃 －L1307	枚	1	
			〃　　〃	〃 －L1407	枚	1	
			〃　　〃	〃 －L1329	枚	1	
			〃　　〃	〃 －L1555	枚	1	
			〃　　〃	〃 －L1074	枚	1	
			〃　　〃	〃 －L1012	枚	2	
			〃　　〃	〃 －L1006	枚	1	
			〃　　〃	〃 －L1007	枚	5	
			〃　　〃	〃 －L1012	枚	2	
			コンクリート蓋(管理孔用)	B300－L2000	枚	16	
			グレーチング蓋	B300－L1000、横断用	枚	12	
			〃　　〃	〃 －L 462、　〃	枚	1	
			〃　　〃	〃 －L 437、　〃	枚	1	
			インバートコンクリート	18N/mm2以上	m^3	8	
			基礎コンクリート	18N/mm2以上	m^3	1	
			同上　型枠	均し	m^2	3	
			基礎砕石	RC-30,t=100	m^2	37	
			〃	RC-40,t=150	m^2	68	
			〃	〃　,t=200	m^2	22	

総　　括　　表 (No.5)

工事区分 (レベル1)	工　種 (レベル2)	種　　別 (レベル3)	細　　別 (レベル4)	規　　格 (レベル5)	単位	数量	
			1号U型側溝				
			コンクリート	18N/mm2以上	m^3	1	
			型枠	一般型枠	m^2	15	
			基礎砕石	RC-40,t=150	m^2	5	
			目地材	瀝青質目地板 t=10mm	m^2	0.1	
			コンクリート蓋	C2-B300	枚	14	
			管渠工				
			1号管渠	Co台付き管φ300	m	34	
			2号管渠	〃　　φ400	m	8	
		集水桝工					
			3号街渠桝	400×600×950	基	1	
			(Co規格=18-8-25、1箇所当りCo量=0.401m3、 Co打設工法=人力、養生工=一般)				
			4号街渠桝	400×600×850	基	1	
			(Co規格=18-8-25、1箇所当りCo量=0.375m3、 Co打設工法=人力、養生工=一般)				
			5号街渠桝	400×600×950	基	1	
			(Co規格=18-8-25、1箇所当りCo量=0.384m3、 Co打設工法=人力、養生工=一般)				
			1-2号集水桝	プレキャスト桝	基	2	
			1-3号集水桝	〃	基	1	
			3-2号集水桝	〃	基	4	
			3-3号集水桝	〃	基	2	
		閉塞工					
			モルタル	1：3	m^3	1	

総　　括　　表 (No.6)

工事区分 (レベル1)	工　種 (レベル2)	種　　別 (レベル3)	細　　別 (レベル4)	規　　格 (レベル5)	単位	数量	
		舗装工					
			1号車道舗装（現況復旧）				
			表層	再生密粒度As,t=50	m^2	353	
			下層路盤	RC-30,t=100	m^2	353	
	構造物撤去工						
		作業土工					
			床掘り	土砂	m^3	130	
			埋戻し	最大埋戻し幅1m以上4m未満	m^3	40	
			路床盛土	B＜2.5	m^3	70	
			〃	2.5≦B＜4.0	m^3	10	
			路体盛土	B＜2.5	m^3	10	
		構造物撤去工					
			鋼製蓋 撤去	500×500	枚	3	
			マンホール蓋 撤去	φ500	枚	1	
			〃	φ1000	枚	1	
		構造物とりこわし工					
			コンクリート取壊し	無筋	m^3	30	
			〃	鉄筋	m^3	9	
			As舗装版　取壊し	t=50	m^2	341	
			As舗装版　切断	t=50	m	358	
			殻運搬				
			Co殻	無筋	m^3	30	
			〃	鉄筋	m^3	9	
			As殻		m^3	17	
			処分費	Co殻＋As殻	t	133	

残 土 集 計 表								
工種	種別	名称	土質	f	設計数量	N	C	備考
発生土								
	切土				0	0	0	発生比率C
			土砂	0.9	0	0	0	1.00
	床掘残土				80	80		
			土砂	0.9	80	80	70	
必要土								
	本体盛土							
		切土流用			0		0	
			土砂	0.9	0	0	0	0×1.00
残土処理								
	残土				80	80		
			土砂	0.9	80	80		80 － 0

床 掘 残 土 集 計 表							
種別	土質	f	床掘		埋戻		備考
			N	C	N	C	
			700	630		560	
作業土工	土砂	0.9	700	630		560	630/630=1.00
			発生土	必要土			
排水工	床掘り	土　砂	570				
	埋戻し			250			
	路床盛土			170			
	路体盛土			10			
撤去工	床掘り	土　砂	130				
	埋戻し			40			
	路床盛土			80			
	路体盛土			10			
		計	700	560			
計				630		560	70+0=70(残土)
	土砂			630		560	630-560=70

排水工　作業土工　集計

種　　別：作業土工
ブロック：
区　　分：

細別／規格	算　式　／　図			数　量
床掘り				
土砂				567.2　m3
本線右側	土積計算書より		= 364.0	
本線左側	〃		= 106.2	
1号U型側溝	No.6+8 左側	1.04㎡×6.8m	= 7.1	
1号管渠	No.3+16 横断部	1.33㎡×10.7m	= 14.2	
〃	No.5+16.5 横断部	1.98㎡×(13.4m+13.8m)	= 53.9	
2号管渠	No.1 横断部	2.42㎡×9.0m	= 21.8	
埋戻し				
最大埋戻し幅1m以上4m未満				205.3　m3
本線右側	土積計算書より		= 205.3	
最大埋戻し幅1m未満				41.4　m3
本線右側	土積計算書より		= 6.0	
本線左側	〃		= 35.4	
路床盛土				
B＜2.5				155.6　m3
本線右側	土積計算書より		= 66.7	
本線左側	〃		= 35.4	
1号U型側溝	No.6+8 左側	0.54㎡×6.8m	= 3.7	
1号管渠	No.3+16 横断部	0.92㎡×10.7m	= 9.8	
〃	No.5+16.5 横断部	1.47㎡×(13.4m+13.8m)	= 40.0	
路床盛土				
2.5≦B＜4.0				15.8　m3
2号管渠	No.1 横断部	1.76㎡×9.0m	= 15.8	
路体盛土				
B＜2.5				5.6　m3
本線右側	土積計算書より		= 5.6	

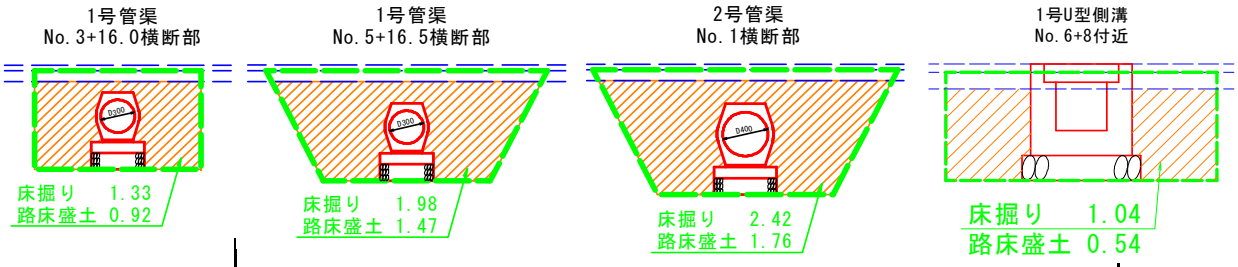

排水工　作業土工　集計

種　　別：作業土工
ブロック：
区　　分：

細別／規格	算　　式　／　　図			数　量
基面整正				
土砂				159.5　m2
自由勾配側溝	基礎砕石計算より	37.36㎡＋68.28㎡＋21.60㎡	= 127.2	
1号U型側溝	0.70㎡×6.79m		= 4.8	
1号管渠	0.47㎡×34.05m		= 16.0	
2号管渠	0.55㎡×7.60m		= 4.2	
3～5号街渠桝	0.80㎡×3基		= 2.4	
1号集水桝	0.36㎡×(2基+1基)		= 1.1	
3号集水桝	0.64㎡×(4基+2基)		= 3.8	

排水工　作業土工

測　点	点間距離	床掘り						埋戻し			埋戻し			備 考
		土砂						最大埋戻し幅1m以上4m未満			最大埋戻し幅1m未満			
	(m)	断　面	平　均	数　量				断　面	平　均	数　量	断　面	平　均	数　量	
〔右側〕														
No.　1 ＋ 2.350	—	2.7	—	—				1.3	—	—				No.2流用
No.　2	17.650	2.7	2.70	47.7				1.3	1.30	22.9				
No.　3	20.000	2.6	2.65	53.0				1.4	1.35	27.0				
No.　4	20.000	3.1	2.85	57.0				1.2	1.30	26.0				
No.　5	18.730	2.9	3.00	56.2				2.6	1.90	35.6				
No.　6	15.796	3.4	3.15	49.8				2.3	2.45	38.7				
No.　7	17.309	3.0	3.20	55.4				2.0	2.15	37.2	0.0	—	—	
No.　7 ＋ 17.955	17.867	1.2	2.10	37.5				0.0	1.00	17.9	0.4	0.20	3.6	No.8流用
No.　8	2.306	1.2	1.20	2.8							0.4	0.40	0.9	
No.　8 ＋ 3.367	3.796	1.2	1.20	4.6							0.4	0.40	1.5	No.8流用
	※下線付き点間距離は平面図CAD計測													
合　計	m 133.454			m3 364.0						m3 205.3			m3 6.0	

排水工　作業土工

測　点	点間距離	路床盛土						路体盛土						備 考
		B＜2.5m						B＜2.5m						
	(m)	断 面	平 均	数 量				断 面	平 均	数 量				
〔右側〕														
No. 1 + 2.350	—	0.9	—	—				0.1	—	—				No.2流用
No. 2	17.650	0.9	0.90	15.9				0.1	0.10	1.8				
No. 3	20.000	0.8	0.85	17.0				0.1	0.10	2.0				
No. 4	20.000	1.1	0.95	19.0				0.03	0.07	1.4				
No. 5	18.730	0.0	0.55	10.3				0.0	0.02	0.4				
No. 6	15.796	0.0	0.00	0.0										
No. 7	17.309	0.0	0.00	0.0										
No. 7 + 17.955	17.867	0.3	0.15	2.7										No.8流用
No. 8	2.306	0.3	0.30	0.7										
No. 8 + 3.367	3.796	0.3	0.30	1.1										No.8流用
	※下線付き点間距離は平面図CAD計測													
合　計	m 133.454			m3 66.7						m3 5.6				

排水工　作業土工

測　点	点間距離	床掘り						埋戻し			路床盛土			備 考
		土砂						最大埋戻し幅1m未満			B＜2.5m			
	(m)	断 面	平 均	数 量				断 面	平 均	数 量	断 面	平 均	数 量	
〔左側〕														
No. 1 + 0.350	—	1.5	—	—				0.5	—	—	0.5	—	—	No.2流用
No. 2	19.650	1.5	1.50	29.5				0.5	0.50	9.8	0.5	0.50	9.8	
No. 3	20.000	1.2	1.35	27.0				0.4	0.45	9.0	0.4	0.45	9.0	
No. 4	20.000	1.2	1.20	24.0				0.4	0.40	8.0	0.4	0.40	8.0	
No. 5	20.000	1.2	1.20	24.0				0.4	0.40	8.0	0.4	0.40	8.0	
No. 5 + 1.376	1.376	1.2	1.20	1.7				0.4	0.40	0.6	0.4	0.40	0.6	No.5流用
合　計	m 81.026			m3 106.2						m3 35.4			m3 35.4	

排水構造物工　集計

種　　別：排水構造物工
ブロック：
区　　分：

細別／規格	算　　式　／　　図	数　量
自由勾配側溝		
右側	No. 1＋ 2.35～No. 3＋15.66　L= 53.31	
〃	No. 3＋16.36～No. 5＋15.97　L= 34.97	
〃	No. 5＋16.90～No. 6＋ 3.51　L= 5.17	
〃	No. 6＋ 4.38～No. 7＋19.14　L= 32.96	
〃	No. 7＋19.58～No. 8＋ 3.36　L= 4.27	
左側	No. 1+ 0.35～No. 3＋15.76　L= 55.41	
〃	No. 3+ 16.26～No. 5＋ 1.38　L= 26.00	
	計 212.09m	
	1000kg/個を超え2000kg/個以下　「側溝数量表」より	
	FNV1 W300×h1100　2.00m×18個　= 36.00	
	FNV2 W300×h1000　2.00m× 3個　= 6.00	
	計 42.00m	
〔1.0式あたり〕		
自由勾配側溝		
1000kg/個以下	212.09m－42.00m	170.09　m
1000kg/個以上2000kg/個以下	上記　計算より	42.00　m
自由勾配側溝　本体		
FNV1同等品	W300×h400－L2000	1.0　個
	〃　〃　－L1000　短品	1.0　個
	〃　〃　－L1272　〃	1.0　個
	W300×h500－L2000	29.0　個
	W300×h600－L2000	11.0　個
	〃　〃　－L1407　短品	1.0　個
	〃　〃　－L1329　片斜切	1.0　個
	〃　〃　－L1555　〃	1.0　個
	W300×h700－L2000	2.0　個
	W300×h800－L2000	8.0　個
	W300×h900－L2000	4.0　個
	〃　〃　－L1000　短品	5.0　個
	〃　〃　－L1144　〃	1.0　個
	〃　〃　－L1074　片斜切	1.0　個
	〃　〃　－L1012　〃	2.0　個
	〃　〃　－L1006　〃	1.0　個
	〃　〃　－L1007　〃	5.0　個
	〃　〃　－L1012　両斜切	2.0　個
	W300×h1000－L2000	13.0　個
	〃　〃　－L1000　短品	2.0　個
	〃　〃　－L1307　〃	1.0　個
	W300×h1100－L2000	18.0　個
FNV2同等品	W300×h1000－L2000	3.0　個
	〃　〃　－L1000　短品	4.0　個
	〃　〃　－L1462　片斜切	1.0　個
	〃　〃　－L1437　〃	1.0　個

排水構造物工　集計

種　　別：排水構造物工
ブロック：
区　　分：

細別／規格	算　　式　／　　図		数　量
コンクリート蓋			
F0sE1同等品	B300－L2000		70.0　枚
	〃　－L1000　　短品		8.0　枚
	〃　－L1272　　〃		1.0　枚
	〃　－L1144　　〃		1.0　枚
	〃　－L1307　　〃		1.0　枚
	〃　－L1407　　〃		1.0　枚
	〃　－L1329　片斜切		1.0　枚
	〃　－L1555　　〃		1.0　枚
	〃　－L1074　　〃		1.0　枚
	〃　－L1012　　〃		2.0　枚
	〃　－L1006　　〃		1.0　枚
	〃　－L1007　　〃		5.0　枚
	〃　－L1012　両斜切		2.0　枚
F0sEG1同等品	B300－L2000		16.0　枚
グレーチング(横断用)	B300－L1000		12.0　枚
	〃　－L 462		1.0　枚
	〃　－L 437		1.0　枚
インバートコンクリート			
18N/mm2以上	別紙　計算書より		7.6　m3
基礎コンクリート			
18N/mm2以上			0.774　m3
W300	0.600×0.100×(4.000m＋8.899m)	= 0.774	
同上　型枠			
均し	0.10×2面×(4.00m＋8.899m)	= 2.580	2.58　m2
基礎砕石			
RC-30,t=100	(～h500)		37.36　m2
右側	W300　0.60×4.272m	= 2.563	
左側	W300　0.60×58.000m	= 34.800	
RC-40,t=150	(h600～h1000)		68.28　m2
右側	W300　0.60×(2.884m＋4.00m＋16.00m＋10.074m＋5.168m＋12.065m＋8.899m＋14.00m＋7.307m＋6.00m＋4.00m)	= 54.238	
左側	W300　0.60×23.407m	= 14.044	
RC-40,t=200	(h1100～)		21.60　m2
右側	W300　0.60×36.00m	= 21.600	

排水構造物工　集計

種　　別：排水構造物工
ブロック：
区　　分：

細別／規格	算　　式　／　　図			数　量
1号管渠				
Co台付き管φ300				34.05　m
右側	No.　3＋16.01付近	4号街渠桝～3-3号集水桝	L= 1.85	
〃	No.　5＋16.50付近	3号街渠桝～3-3号集水桝	L= 1.85	
横断	No.　3＋16.01付近	1-2号集水桝～4号街渠桝	L= 5.95	
左側	〃　　〃	3-2号集水桝～1-2号集水桝	L= 1.00	
横断	No.　5＋16.50付近	1-3号集水桝～3号街渠桝	L= 8.61	
左側	〃　　〃	3-2号集水桝～1-3号集水桝	L= 1.00	
左側	〃　　〃	既設集水桝～3-2号集水桝	L= 13.79	
2号管渠				
Co台付き管φ400				7.60　m
右側	No.　1＋ 0.00付近	5号街渠桝～3-3号集水桝	L= 1.85	
横断	No.　1＋ 0.00付近	3-2号集水桝～5号街渠桝	L= 5.75	
3号街渠桝				
400×600×950				1.0　基
右側	No.　5＋16.50付近		N= 1.0	
4号街渠桝				
400×600×850				1.0　基
右側	No.　3＋16.01付近		N= 1.0	
5号街渠桝				
400×600×950				1.0　基
右側	No.　1＋ 0.00付近		N= 1.0	
1-2号集水桝				
NK桝Ⅱ型	(300×300×H800)			2.0　基
右側	No.　7＋19.36付近		N= 1.0	
左側	No.　3＋16.01付近		N= 1.0	
1-3号集水桝				
NK桝Ⅱ型	(300×300×H1000)			1.0　基
左側	No.　5＋16.50付近		N= 1.0	

排水構造物工　集計

種　　別：排水構造物工
ブロック：
区　　分：

細別／規格	算　　式　／　　図		数　量
3-2号集水桝			
NK桝Ⅱ型	(500×500×H1000)		4.0　基
右側	No.　6＋ 4.03付近	N= 1.0	
左側	No.　1＋ 0.00付近	N= 1.0	
南側敷地	No.　3＋16.01付近	N= 1.0	
〃	No.　5＋16.50付近	N= 1.0	
3-3号集水桝			
NK桝Ⅱ型	(500×500×H1200)		2.0　基
右側	No.　3＋16.01付近	N= 1.0	
〃	No.　5＋16.50付近	N= 1.0	
1号U型側溝			6.79　m
左側	No.6+8 左側	L= 6.79	
コンクリート			1.324　m3
18N/mm2以上	0.195×6.79	= 1.324	
型枠			14.94　m2
一般型枠	2.20×6.79	= 14.938	
基礎砕石			4.75　m2
RC-40,t=150	0.70×6.79	= 4.753	
目地材			0.13　m2
瀝青質目地材,t=10	1.324×1/10	= 0.132	
コンクリート蓋			14.0　枚
C2-B300	6.79÷0.5	= 13.580	

・インバートコンクリート(市役所線)

	かんたん側溝 サイズ			計算式 高さ(m)						幅(m)		延長(m)		単位	Co数量
	市役所線(右側)														
	W300	h	400	(0.100	+	0.088	)	／	2 ×	0.300	×	4.272	=	m³	0.120
	W300	h	600	(0.082	+	0.075	)	／	2 ×	0.300	×	1.329	=	m³	0.031
	W300	h	600	(0.075	+	0.050	)	／	2 ×	0.300	×	1.555	=	m³	0.029
	W300	h	700	(0.150	+	0.117	)	／	2 ×	0.300	×	2.000	=	m³	0.080
	W300	h	700	(0.117	+	0.059	)	／	2 ×	0.300	×	2.000	=	m³	0.053
	W300	h	800	(0.159	+	0.055	)	／	2 ×	0.300	×	12.302	=	m³	0.395
	W300	h	800	(0.055	+	0.050	)	／	2 ×	0.300	×	3.698	=	m³	0.058
	W300	h	900	(0.150	+	0.136	)	／	2 ×	0.300	×	10.074	=	m³	0.432
	W300	h	900	(0.136	+	0.125	)	／	2 ×	0.300	×	2.769	=	m³	0.108
	W300	h	900	(0.125	+	0.113	)	／	2 ×	0.300	×	2.399	=	m³	0.086
	W300	h	900	(0.113	+	0.062	)	／	2 ×	0.300	×	10.065	=	m³	0.264
	W300	h	1000	(0.162	+	0.111	)	／	2 ×	0.300	×	2.000	=	m³	0.082
FNV2	W300	h	1000	(0.111	+	0.071	)	／	2 ×	0.300	×	8.899	=	m³	0.243
	W300	h	1000	(0.071	+	0.104	)	／	2 ×	0.300	×	2.000	=	m³	0.053
	W300	h	1000	(0.104	+	0.081	)	／	2 ×	0.300	×	8.357	=	m³	0.232
	W300	h	1000	(0.081	+	0.071	)	／	2 ×	0.300	×	3.643	=	m³	0.083
	W300	h	1000	(0.071	+	0.054	)	／	2 ×	0.300	×	7.307	=	m³	0.137
	W300	h	1100	(0.154	+	0.134	)	／	2 ×	0.300	×	8.350	=	m³	0.361
	W300	h	1100	(0.134	+	0.118	)	／	2 ×	0.300	×	20.000	=	m³	0.756
	W300	h	1100	(0.118	+	0.156	)	／	2 ×	0.300	×	7.650	=	m³	0.314
	W300	h	1000	(0.056	+	0.084	)	／	2 ×	0.300	×	6.000	=	m³	0.126
FNV2	W300	h	1000	(0.084	+	0.072	)	／	2 ×	0.300	×	4.000	=	m³	0.094
		h		(	+		)	／	2 ×		×		=	m³	0.000
	市役所線(左側)														
	W300	h	600	(0.147	+	0.147	)	／	2 ×	0.300	×	19.650	=	m³	0.867
	W300	h	600	(0.147	+	0.150	)	／	2 ×	0.300	×	3.757	=	m³	0.167
	W300	h	500	(0.050	+	0.063	)	／	2 ×	0.300	×	16.243	=	m³	0.275
	W300	h	500	(0.063	+	0.100	)	／	2 ×	0.300	×	15.757	=	m³	0.385
	W300	h	500	(0.061	+	0.071	)	／	2 ×	0.300	×	3.743	=	m³	0.074
	W300	h	500	(0.071	+	0.141	)	／	2 ×	0.300	×	20.768	=	m³	0.660
	W300	h	500	(0.141	+	0.146	)	／	2 ×	0.300	×	1.489	=	m³	0.064
	NK桝Ⅱ型														
	3*3	h	800	(0.050	+	0.050	)	／	2 ×	0.300	×	0.300	=	m³	0.010
	3*3	h	1000	(0.050	+	0.050	)	／	2 ×	0.300	×	0.300	=	m³	0.005
	5*5	h	1000	(0.050	+	0.050	)	／	2 ×	0.500	×	0.500	=	m³	0.052
	5*5	h	1200	(0.050	+	0.050	)	／	2 ×	0.500	×	0.500	=	m³	0.026
		h		(	+		)	／	2 ×		×		=	m³	0.000
	W300	h	～900	t2 =	mm	底版底穴体積		0.00730	m³/製品		×	133.870	=	m³	0.489
	W300	h	1000～	t2 =	mm	底版底穴体積		0.00910	m³/製品		×	65.307	=	m³	0.297
		h		t2 =	mm	底版底穴体積			m³/製品		×		=	m³	0.000
	W400	h	～1000	t2 =	mm	底版底穴体積		0.00730	m³/製品		×		=	m³	0.000
	W400	h	1100～	t2 =	mm	底版底穴体積		0.00910	m³/製品		×		=	m³	0.000
		h		t2 =	mm	底版底穴体積			m³/製品		×		=	m³	0.000
	W500	h	1100～	t2 =	mm	底版底穴体積		0.01950	m³/製品		×		=	m³	0.000
		h		t2 =	mm	底版底穴体積			m³/製品		×		=	m³	0.000
FNV2	W300	h		t2 =	mm	底版底穴体積		0.01090	m³/製品		×	12.899	=	m³	0.070
FNV2	W400	h		t2 =	mm	底版底穴体積		0.01090	m³/製品		×		=	m³	0.000
FNV2	W500	h		t2 =	mm	底版底穴体積		0.02340	m³/製品		×		=	m³	0.000
		h		t2 =	mm	底版底穴体積			m³/製品		×		=	m³	0.000
				合計										m³	7.600

212.076
212.076

1号U型側溝

号計算書	数　量　計　算　書	NO.

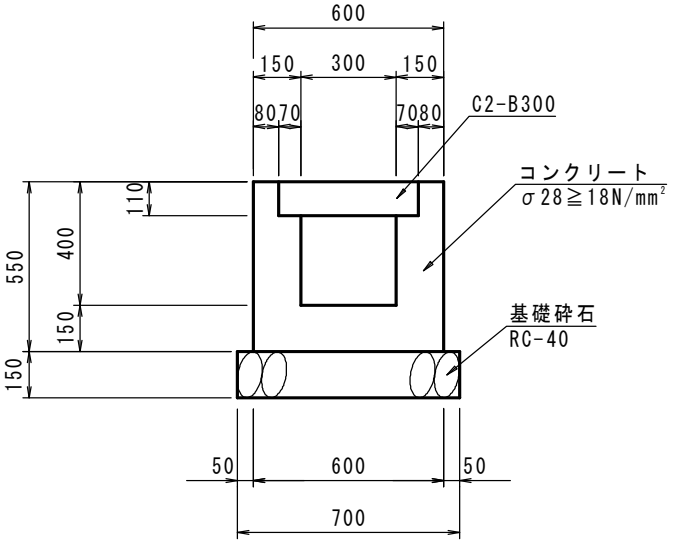

1.0m当り

名称・規格	計　算　式	単位	数量
コンクリート 18N/mm2以上	((0.6×0.55)-(0.11×0.44+0.3×0.29))×1.0　= 0.195	m3	0.195
型枠 一般型枠	0.55×4×1.0　= 2.200	m2	2.20
基礎砕石 RC-40,t=150	0.70×1.0　= 0.700	m2	0.70
目地材 瀝青質目地材,t=10	0.195×1/10　= 0.020	m2	0.02
コンクリート蓋 C2-B300	1.0÷0.5　= 2.000	枚	2.0

1号管渠

号計算書	数　量　計　算　書	NO.

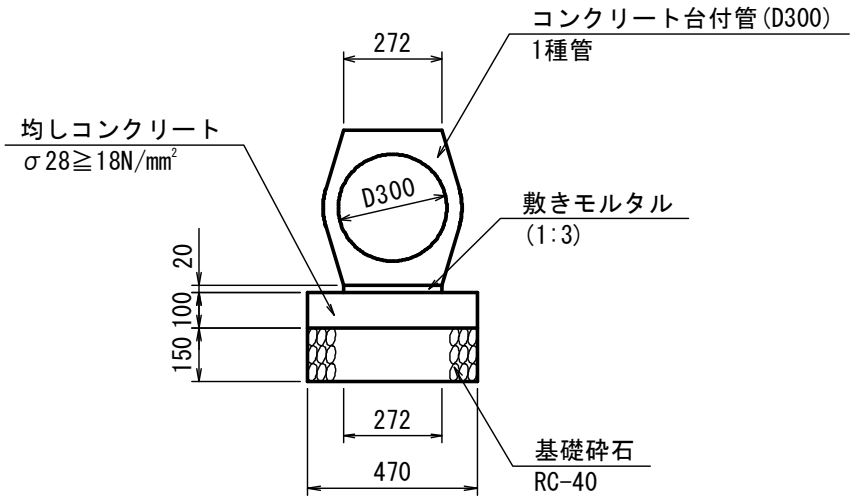

10.0m当り

名称・規格	計　算　式	単位	数量
コンクリート台付き管 D300	10.0÷2.0m　= 5.000	個	5.0
敷モルタル 1:3	0.272×0.020×10.0　= 0.054	m3	0.054
均しコンクリート 18N/mm2以上	0.100×0.470×10.0　= 0.470	m3	0.470
同上　型枠 均し	0.10×2×10.0　= 2.000	m2	2.00
基礎砕石 RC-40,t=150	0.47×10.0　= 4.700	m2	4.70

2号管渠

号計算書	数　量　計　算　書	NO.

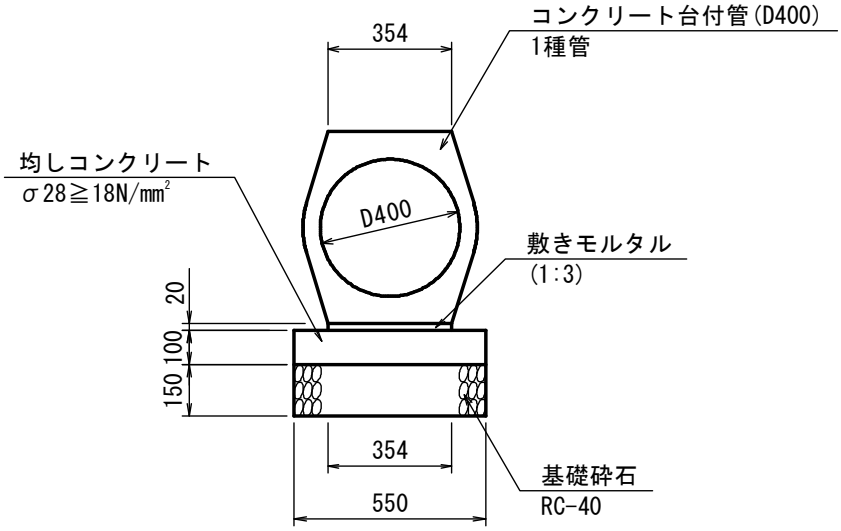

10.0m当り

名称・規格	計　算　式	単位	数量
コンクリート台付き管 D400	10.0÷2.0m　= 5.000	個	5.0
敷モルタル 1:3	0.354×0.020×10.0　= 0.071	m3	0.071
均しコンクリート 18N/mm2以上	0.100×0.550×10.0　= 0.550	m3	0.550
同上　型枠 均し	0.10×2×10.0　= 2.000	m2	2.00
基礎砕石 RC-40,t=150	0.55×10.0　= 5.500	m2	5.50

3号街渠桝

号計算書　　数　量　計　算　書　　NO.

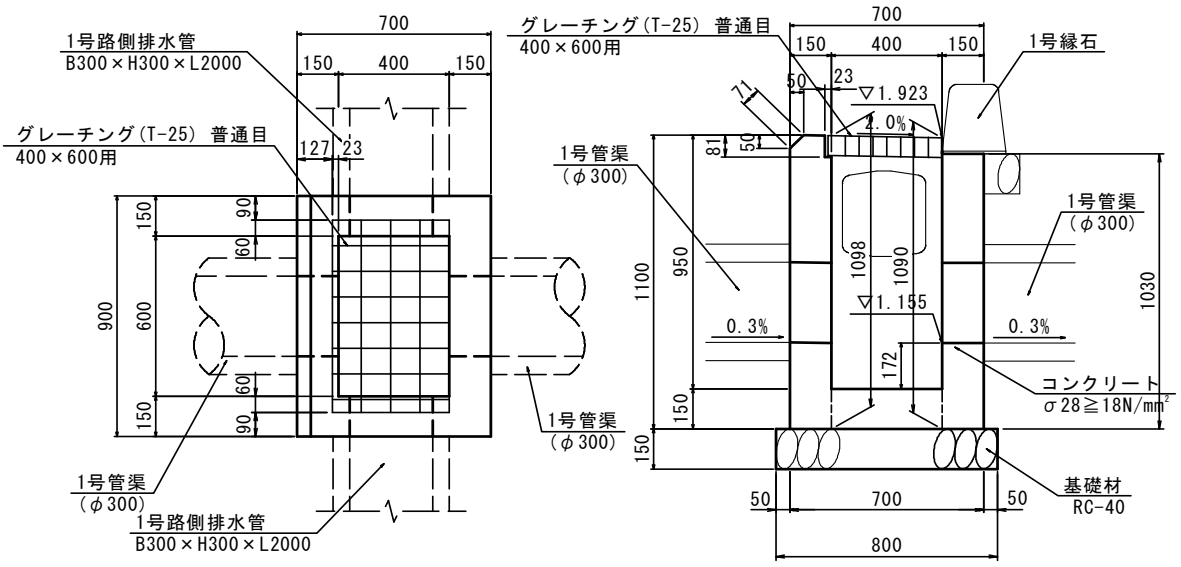

1.0基当り

名称・規格	計　算　式		単位	数量
コンクリート 18N/mm2以上			m3	0.401
	{1.100×0.150＋1.030×0.150}×0.900＋ 1/2×(1.098＋1.090)×0.400×0.150×2＋0.600×0.400×0.150	= 0.455		
控除	0.060×0.081×0.400×2＋0.023×0.081×0.720 ＋1/2×0.050×0.050×0.900	= −0.006		
控除	0.150	= −0.048		
型枠 一般型枠			m2	5.64
外面	(1.050＋0.071＋1.030)×0.90＋1/2×(1.098＋1.090)×0.40×2 ＋(1.100＋1.030)×0.15×2	= 3.450		
内面	(1.098＋1.090)×0.60＋1/2×(1.098＋1.090)×0.40×2 ＋0.30×4×0.15×2箇所＋0.300×π×0.15×2箇所	= 2.831		
控除	0.30×0.30×2箇所×2面＋π/4×0.300×0.300×2箇所×2面	= −0.643		
基礎材 RC-40,t=150	0.80×1.00	= 0.800	m2	0.80
グレーチング	(T-25　400×600用　普通目)		枚	1.0

4号街渠桝

号計算書	数　量　計　算　書	NO.

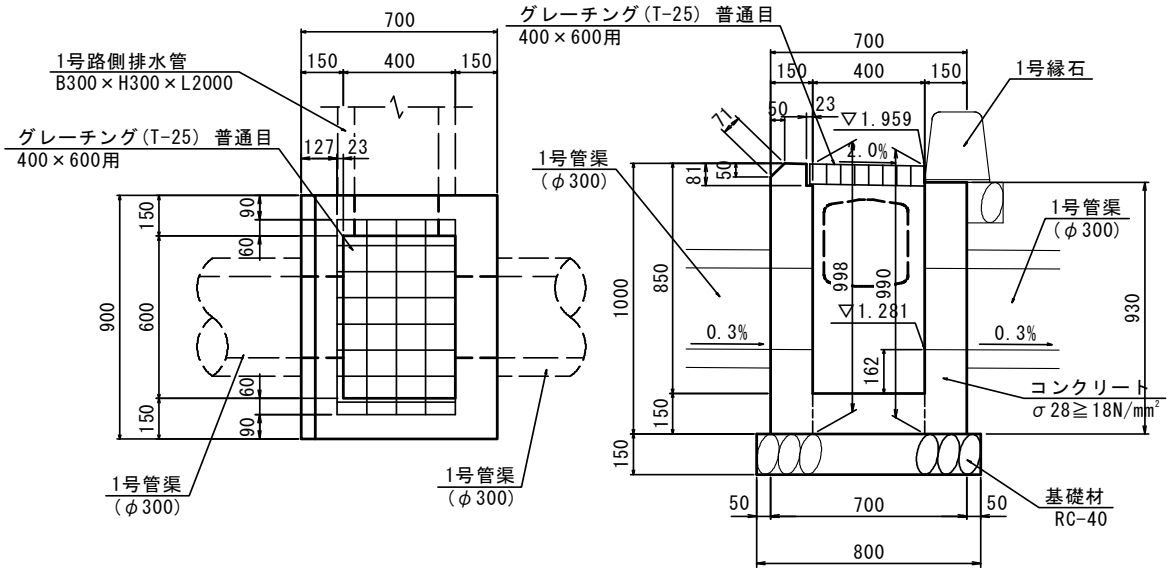

1.0基当り

名称・規格	計　算　式	単位	数量
コンクリート 18N/mm2以上		m3	0.375
	{1.000×0.150＋0.930×0.150}×0.900＋ 1/2×(0.998＋0.990)×0.400×0.150×2＋0.600×0.400×0.150　＝　0.416		
控除	0.060×0.081×0.400×2＋0.023×0.081×0.720 ＋1/2×0.050×0.050×0.900　＝　−0.006		
控除	0.150　＝　−0.035		
型枠 一般型枠		m2	5.12
外面	(0.950＋0.071＋0.930)×0.90＋1/2×(0.998＋0.990)×0.40×2 ＋(1.000＋0.930)×0.15×2　＝　3.130		
内面	(0.998＋0.990)×0.60＋1/2×(0.998＋0.990)×0.40×2 ＋0.30×4×0.15×1箇所＋0.300×π×0.15×2箇所　＝　2.451		
控除	0.30×0.30×1箇所×2面＋π/4×0.300×0.300×2箇所×2面　＝　−0.463		
基礎材 RC−40,t=150	0.80×1.00　＝　0.800	m2	0.80
グレーチング	(T−25　400×600用　普通目)	枚	1.0

5号街渠桝

号計算書	数　量　計　算　書	NO.

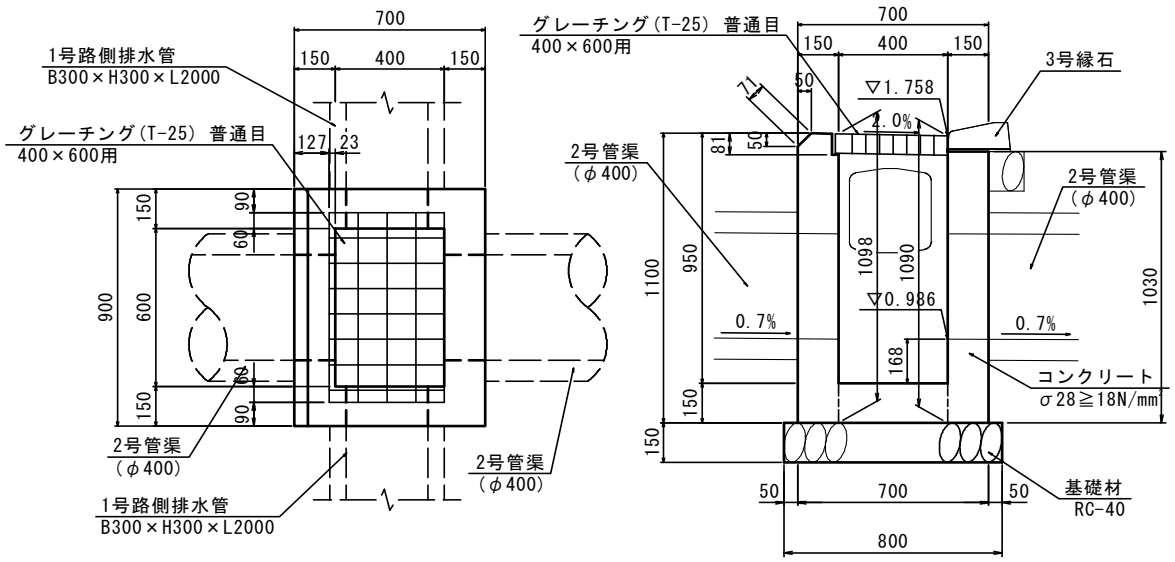

1.0基当り

名称・規格	計　算　式	単位	数量
コンクリート 18N/mm2以上		m3	0.384
	{1.100×0.150＋1.030×0.150}×0.900＋1/2×(1.098＋1.090)× 0.400×0.150×2＋0.600×0.400×0.150　＝　0.455		
控除	0.060×0.081×0.400×2＋0.023×0.081×0.720 ＋1/2×0.050×0.050×0.900　＝　−0.006		
控除	(π/4×0.400^2＋0.300×0.300)×2箇所×0.150　＝　−0.065		
型枠 一般型枠		m2	5.51
外面	(1.050＋0.071＋1.030)×0.90＋1/2×(1.098＋1.090)×0.40×2 ＋(1.100＋1.030)×0.15×2　＝　3.450		
内面	(1.098＋1.090)×0.60＋1/2×(1.098＋1.090)×0.40×2 ＋0.30×4×0.15×2箇所＋0.40×π×0.15×2箇所　＝　2.925		
控除	(π/4×0.40^2＋0.30×0.30)×2箇所×2面　＝　−0.863		
基礎材 RC-40,t=150	0.80×1.00　＝　0.800	m2	0.80
グレーチング	(T-25　400×600用　普通目)	枚	1.0

1-2号集水桝

号計算書　　数　量　計　算　書　　NO.

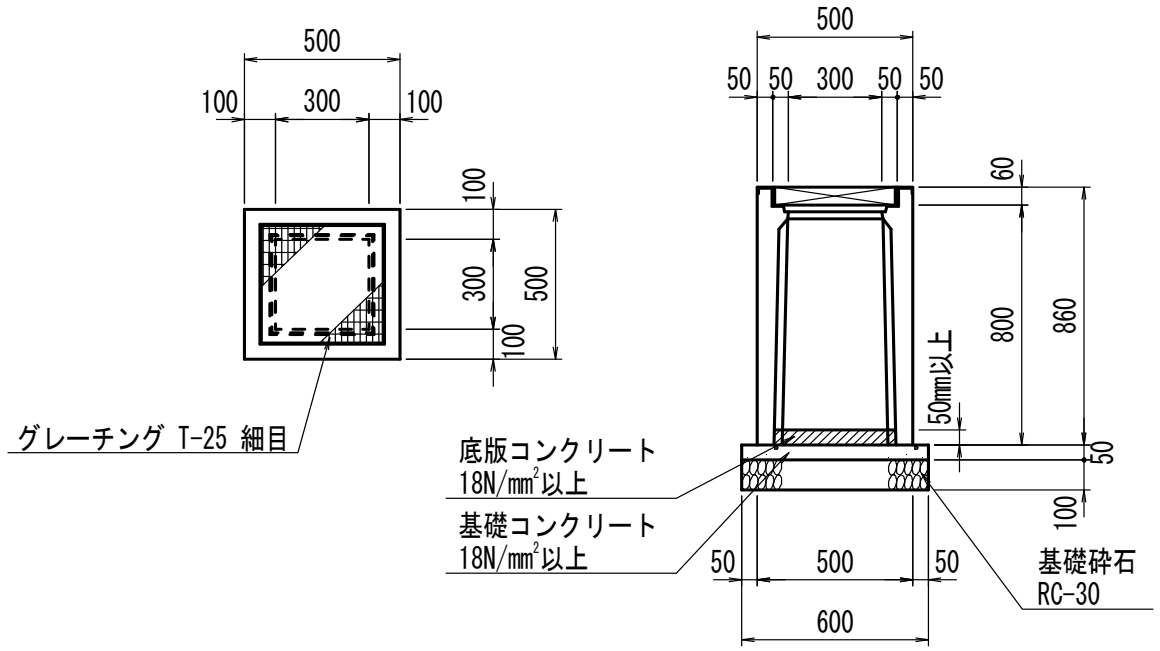

1.0基当り

名称・規格	計　算　式	単位	数量
プレキャスト桝 300×300×H800		基	1.0
基礎コンクリート 18N/mm2以上	0.600×0.600×0.050　　= 0.018	m3	0.018
同上　型枠 均し	0.60×4×0.05　　= 0.120	m2	0.12
基礎砕石 RC-30,t=100	0.60×0.60　　= 0.360	m2	0.36
底版コンクリート 18N/mm2以上	”自由勾配側溝　インバートコンクリート”に含む		
グレーチング	T-25　細目	枚	1.0

1-3号集水桝

号計算書　　数　量　計　算　書　　NO.

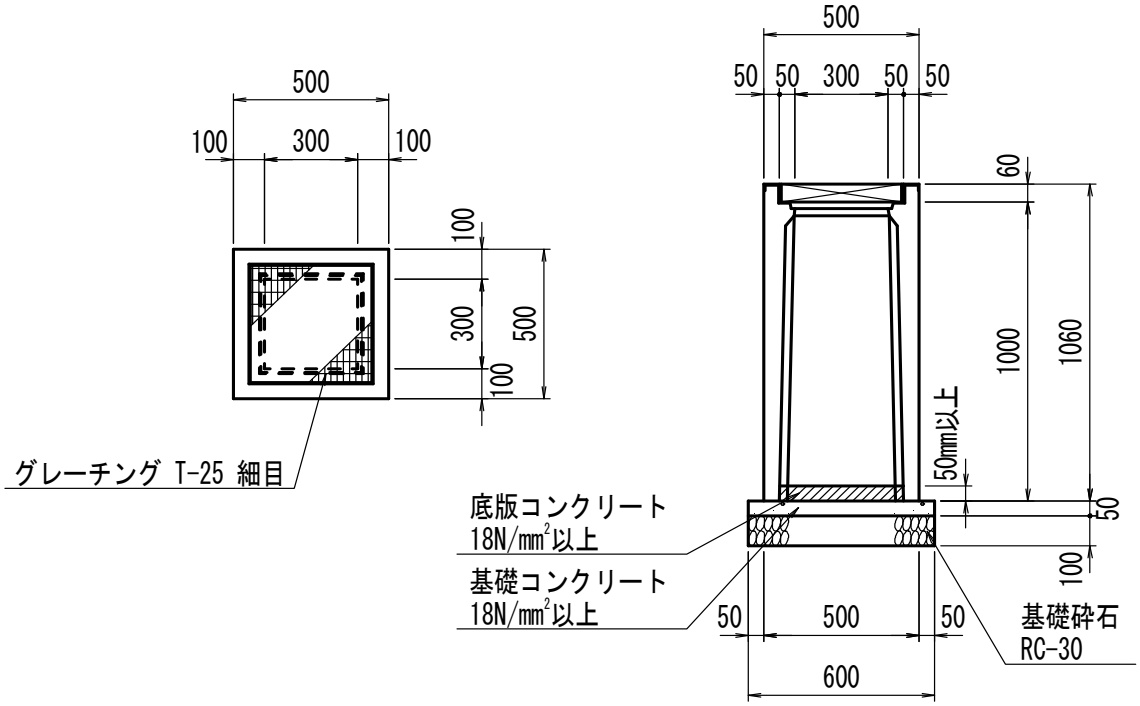

1.0基当り

名称・規格	計　算　式	単位	数量
プレキャスト桝 300×300×H1000		基	1.0
基礎コンクリート 18N/mm2以上	0.600×0.600×0.050　=　0.018	m3	0.018
同上　型枠 均し	0.60×4×0.05　=　0.120	m2	0.12
基礎砕石 RC-30,t=100	0.60×0.60　=　0.360	m2	0.36
底版コンクリート 18N/mm2以上	”自由勾配側溝　インバートコンクリート”に含む		
グレーチング	T-25　細目	枚	1.0

3-2号集水桝

号計算書　　数　量　計　算　書　　NO.

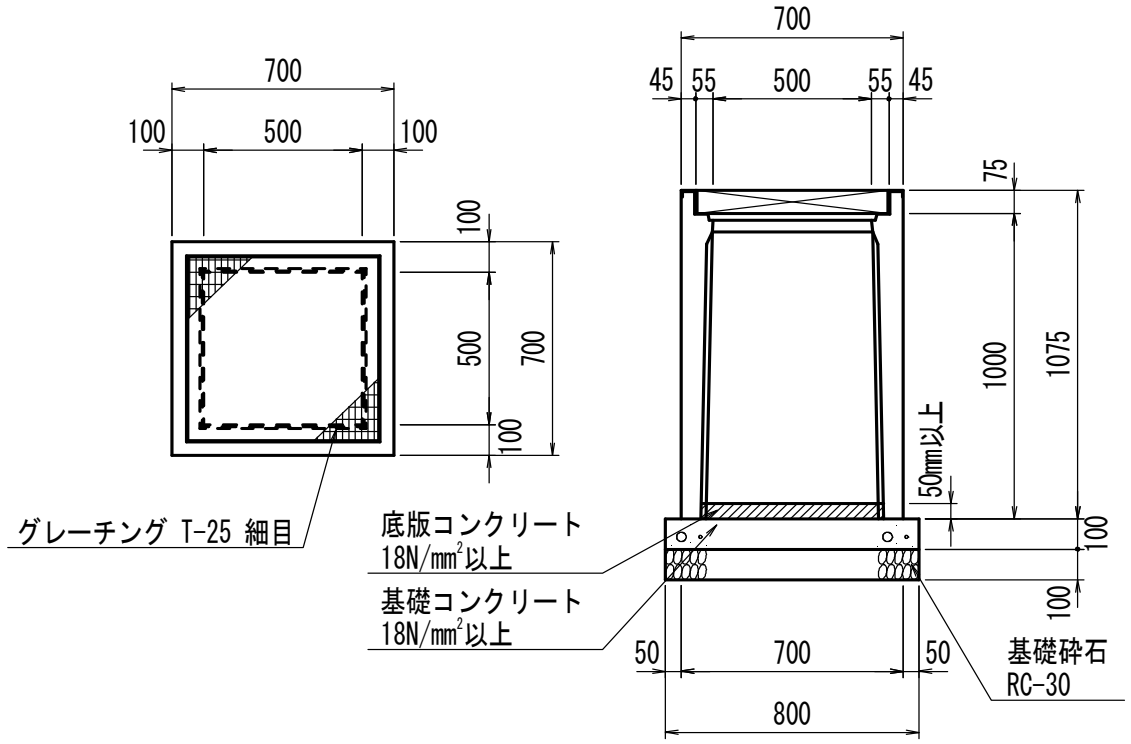

1.0基当り

名称・規格	計　算　式	単位	数量
プレキャスト桝 500×500×H1000		基	1.0
基礎コンクリート 18N/mm2以上	0.800×0.800×0.100　=　0.064	m3	0.064
同上　型枠 均し	0.80×4×0.10　=　0.320	m2	0.32
基礎砕石 RC-30,t=100	0.80×0.80　=　0.640	m2	0.64
底版コンクリート 18N/mm2以上	”自由勾配側溝　インバートコンクリート”に含む		
グレーチング	T-25　細目	枚	1.0

3-3号集水桝

号計算書　　数　量　計　算　書　　NO.

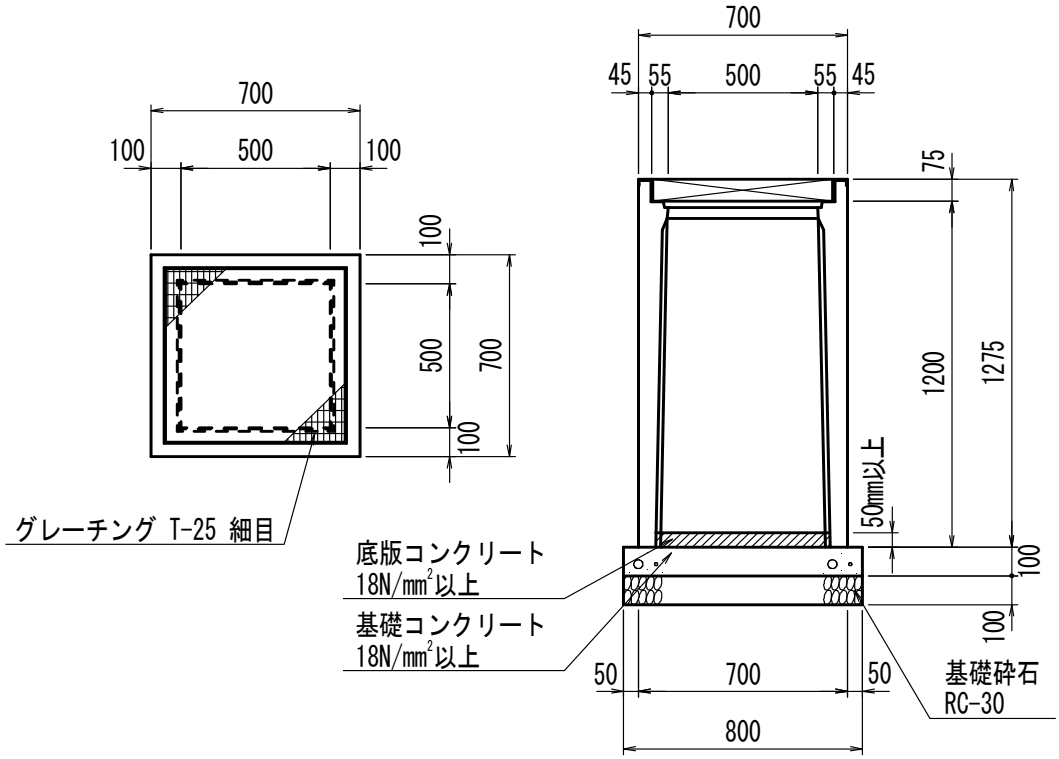

1.0基当り

名称・規格	計　算　式	単位	数量
プレキャスト桝 500×500×H1200		基	1.0
基礎コンクリート 18N/mm2以上	0.800×0.800×0.100　=　0.064	m3	0.064
同上　型枠 均し	0.80×4×0.10　=　0.320	m2	0.32
基礎砕石 RC-30,t=100	0.80×0.80　=　0.640	m2	0.64
底版コンクリート 18N/mm2以上	”自由勾配側溝　インバートコンクリート”に含む		
グレーチング	T-25　細目	枚	1.0

閉塞工　集計

種　　別：閉塞工
ブロック：
区　　分：

細別／規格	算　　式　／　　図		数　量
モルタル			
1：3			1.1　m3
1号既設排水管（φ150）	0.02㎡×17.4m	＝　0.35	
5号既設集水桝	0.60m×0.60m×0.25m	＝　0.09	
6号既設集水桝	π×0.25m×0.25m×0.65m	＝　0.13	
7号既設集水桝	π×0.25m×0.25m×0.60m	＝　0.12	
8号既設集水桝	π×0.25m×0.25m×0.67m	＝　0.13	
9号既設集水桝	1.00m×1.00m×0.27m	＝　0.27	

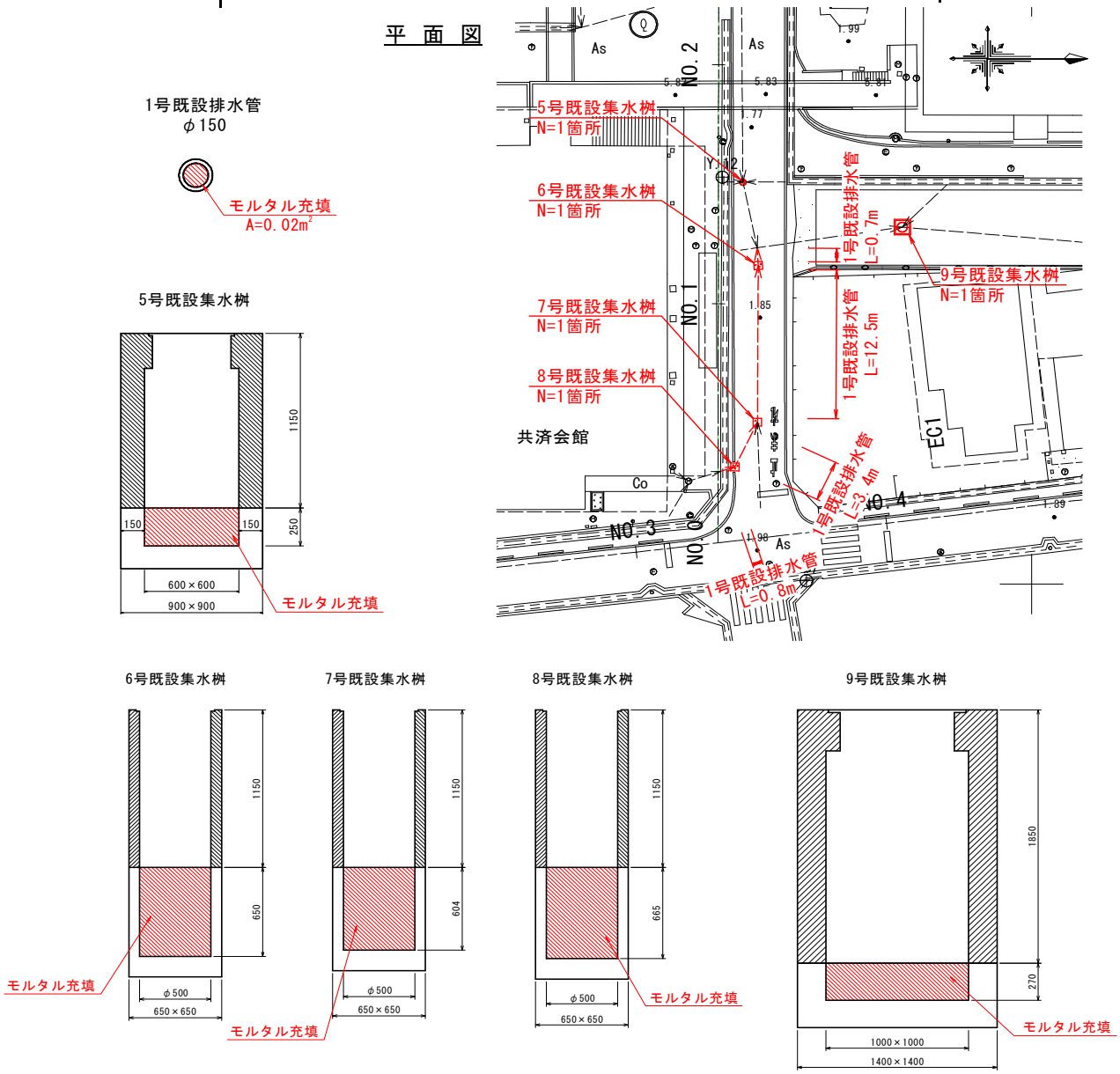

舗装工　集計

種　　別：舗装工
ブロック：
区　　分：

細別／規格	算　　式　／　　図	数　量
1号車道舗装（現況復旧） 〔1.0式当たり〕 表層 　再生密粒度As, t=50	舗装平面図より	352.5　m2
下層路盤 　RC-30, t=100	〃	352.5　m2

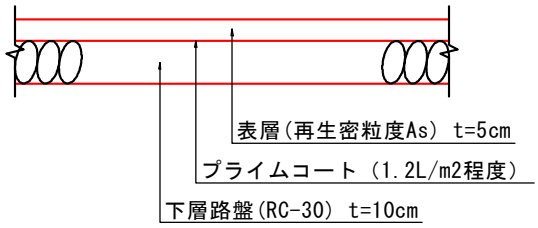

舗 装 平 面 図

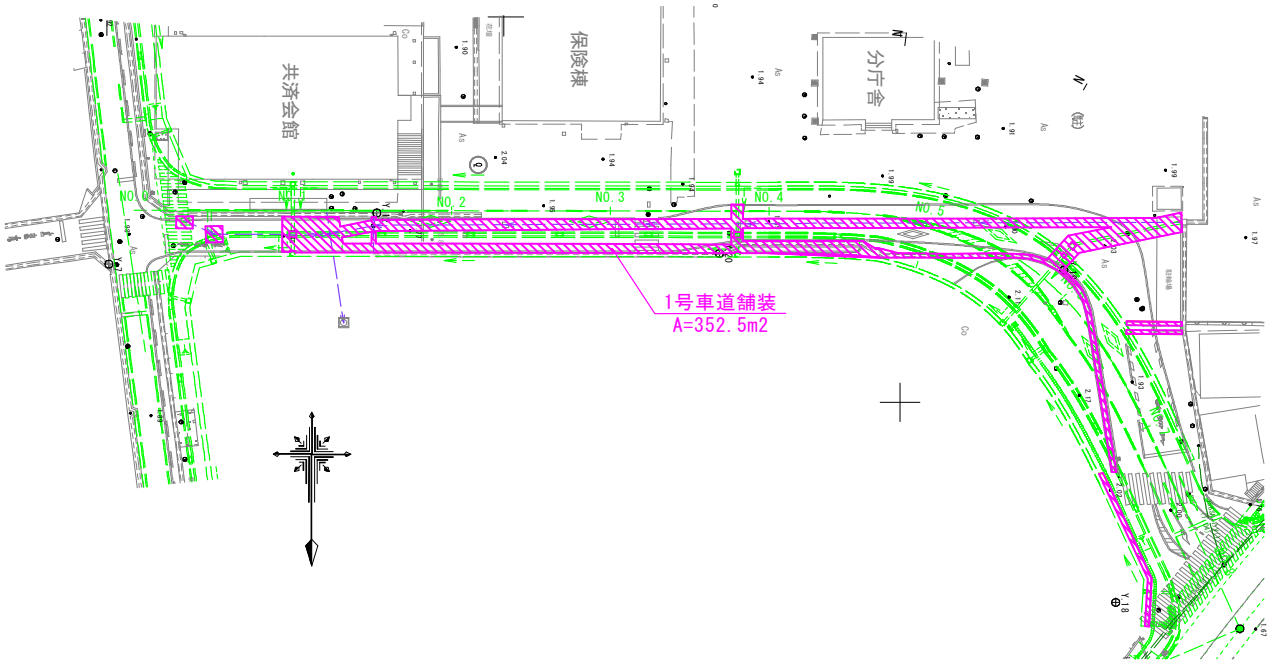

構造物撤去工　作業土工　集計

種　　別：作業土工
ブロック：
区　　分：

細別／規格	算　　式　／　　図		数　量
作業土工 床掘 土砂			126.6 m3
本線	土積計算書より	= 71.2	
3号既設排水管(φ900)	2.64㎡×5.9m+2.79㎡×8.0m	= 37.9	
6号既設集水桝	(1.10m×(1.00m×1.00m+1.00m×2.10m+2.10m×2.10m)÷3)-(0.65m×0.65m×1.10m)	= 2.3	
7号既設集水桝	(1.10m×(1.00m×1.00m+1.00m×2.10m+2.10m×2.10m)÷3)-(0.65m×0.65m×1.10m)	= 2.3	
8号既設集水桝	(1.10m×(1.00m×1.00m+1.00m×2.10m+2.10m×2.10m)÷3)-(0.65m×0.65m×1.10m)	= 2.3	
9号既設集水桝	(1.85m×(1.80m×1.80m+1.80m×3.65m+3.65m×3.65m)÷3)-(1.40m×1.40m×1.85m)	= 10.6	
埋戻し 最大埋戻し幅1m以上4m未満			43.4 m3
3号既設排水管(φ900)	外構部　3.64㎡×8.0m	= 29.1	
9号既設集水桝	1.85m×(1.80m×1.80m+1.80m×3.65m+3.65m×3.65m)÷3	= 14.3	
路床盛土 B＜2.5			71.4 m3
本線	土積計算書より	= 64.5	
6号既設集水桝	(1.00m×(1.00m×1.00m+1.00m×2.00m+2.00m×2.00m)÷3)	= 2.3	
7号既設集水桝	(1.00m×(1.00m×1.00m+1.00m×2.00m+2.00m×2.00m)÷3)	= 2.3	
8号既設集水桝	(1.00m×(1.00m×1.00m+1.00m×2.00m+2.00m×2.00m)÷3)	= 2.3	
路床盛土 2.5≦B＜4.0			13.2 m3
3号既設排水管(φ900)	車道部　2.24㎡×5.9m	= 13.2	
路体盛土 B＜2.5			5.7 m3
3号既設排水管(φ900)	車道部　0.97㎡×5.9m	= 5.7	

構造物撤去工　作業土工　集計

種　　別：作業土工
ブロック：
区　　分：

細別／規格	算　　式　／　　図	数　量

作 業 土 工 根 拠 図

3号既設排水管（φ900）
車道部、L=5.9m

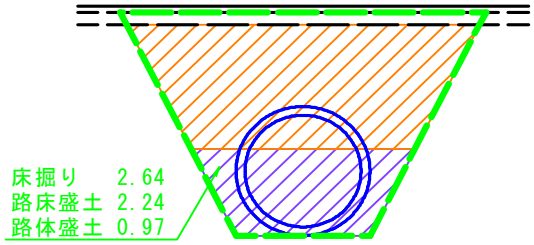

3号既設排水管（φ900）
外構部、L=8.0m

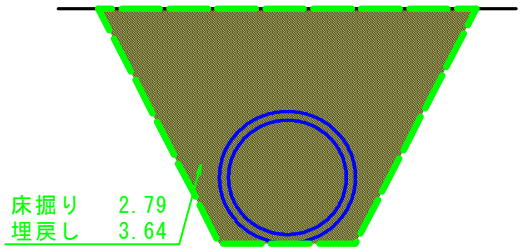

6号既設集水桝

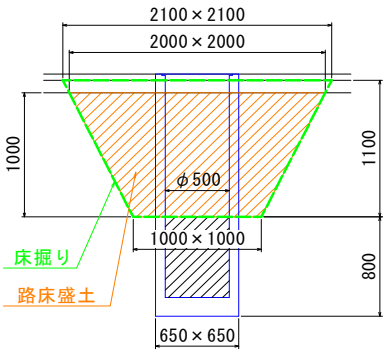

7号既設集水桝

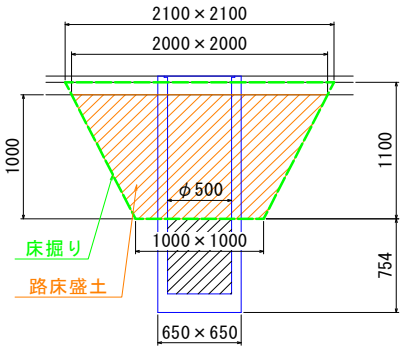

8号既設集水桝

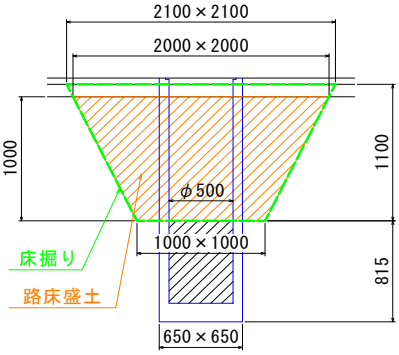

9号既設集水桝

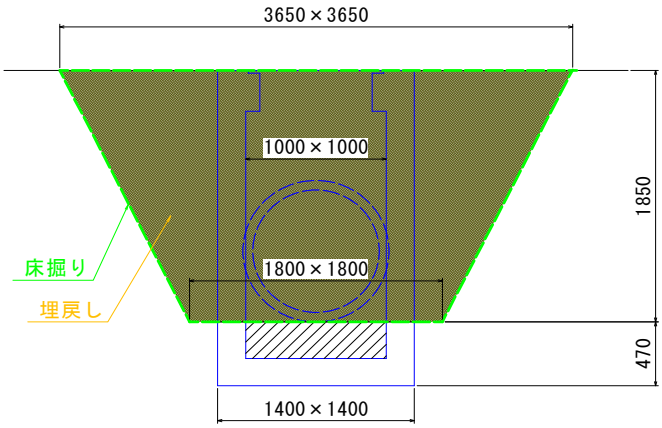

撤去工　作業土工

測　点	点間距離 (m)	床掘り 土砂 断面	平均	数量				路床盛土 B＜2.5m 断面	平均	数量				備考
No. 1 + 5.638	—	0.9	—	—				0.8	—	—				No.2流用
No. 2	14.362	0.9	0.90	12.9				0.8	0.80	11.5				
No. 3	20.000	0.7	0.80	16.0				0.6	0.70	14.0				
No. 4	20.000	0.6	0.65	13.0				0.6	0.60	12.0				
No. 5	19.896	0.6	0.60	11.9				0.5	0.55	10.9				
No. 6	27.521	0.5	0.55	15.1				0.5	0.50	13.8				
No. 6 + 2.144	4.582	0.5	0.50	2.3				0.5	0.50	2.3				No.6流用
	※下線付き点間距離は平面図CAD計測													
合　計	m 106.361			m3 71.2						m3 64.5				

構造物撤去工　集計

種　　別：
ブロック：
区　　分：

細別／規格	算　　式　／　　図		数　量
鋼製蓋 撤去			
500×500	撤去平面図より		3 枚
マンホール蓋 撤去			
φ500	撤去平面図より		1 枚
φ1000	〃		1 枚
コンクリート取壊し			
無筋			29.5 m3
本線(既設道路側溝)	計算書より	= 26.70	
1号既設排水路(270×350)	0.28㎡×0.8m	= 0.22	
2号既設排水路(270×360)	0.28㎡×3.3m	= 0.92	
1号既設集水桝	(0.7m×0.7m×1.265m)-(0.4m×0.4m×1.0m)	= 0.46	
2号既設集水桝	(0.71m×0.71m×1.14m)-(0.4m×0.4m×0.87m)	= 0.44	
3号既設集水桝	(0.75m×0.75m×1.195m)-(0.58m×0.58m×0.945m)	= 0.35	
4号既設集水桝	(0.7m×0.7m×1.23m)-(0.4m×0.4m×0.96m)	= 0.45	
鉄筋			9.1 m3
2号既設排水管(φ300)	0.03㎡×103.6m	= 3.11	
3号既設排水管(φ900)	0.21㎡×13.9m	= 2.92	
5号既設集水桝	(0.9m×0.9m×1.15m)-(0.6m×0.6m×1.15m)	= 0.52	
6号既設集水桝	(0.65m×0.65m×1.15m)-(π×0.25m×0.25m×1.15m)	= 0.26	
7号既設集水桝	(0.65m×0.65m×1.15m)-(π×0.25m×0.25m×1.15m)	= 0.26	
8号既設集水桝	(0.65m×0.65m×1.15m)-(π×0.25m×0.25m×1.15m)	= 0.26	
9号既設集水桝	(1.4m×1.4m×1.85m)-(1.0m×1.0m×1.85m)	= 1.78	

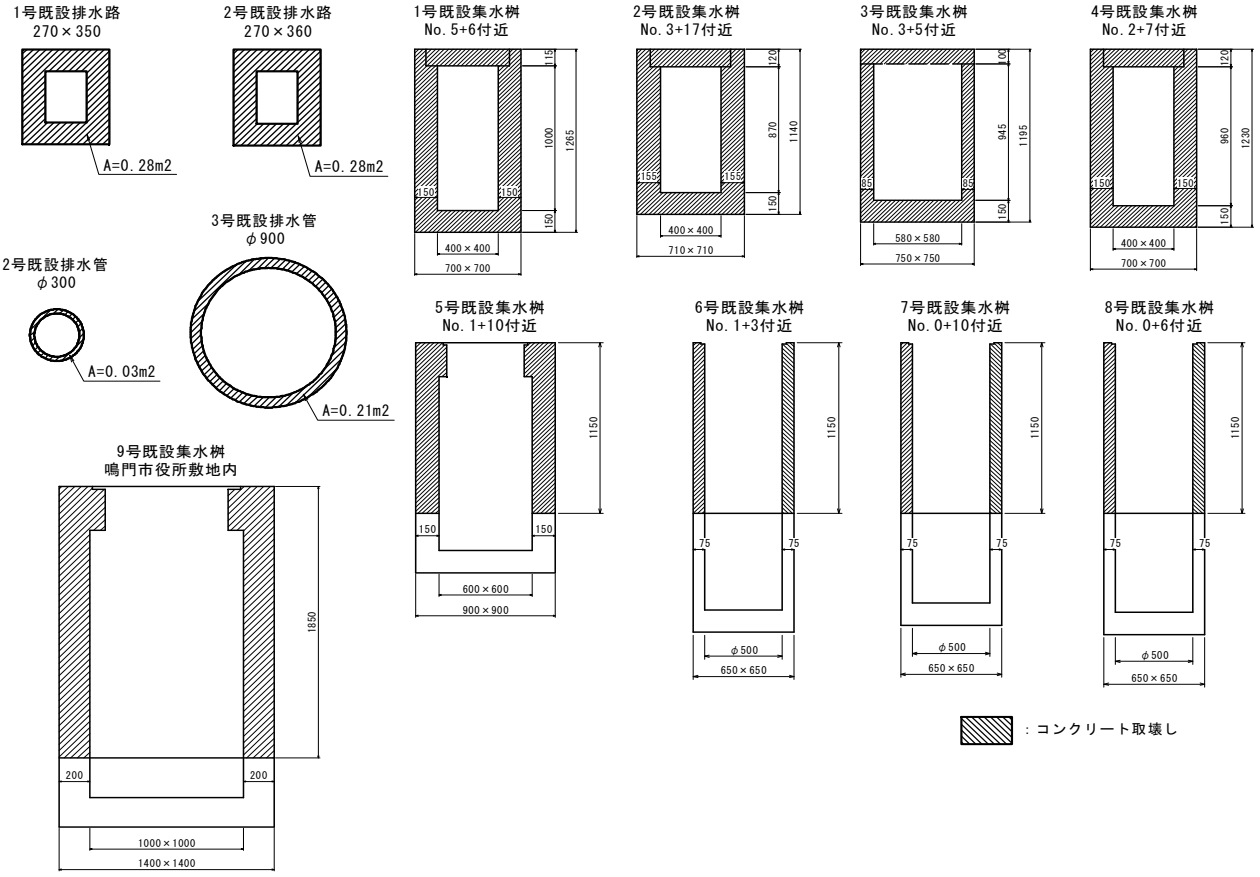

構造物撤去工　集計

種　　別：
ブロック：
区　　分：

細別／規格	算　　式　／　　図	数　量

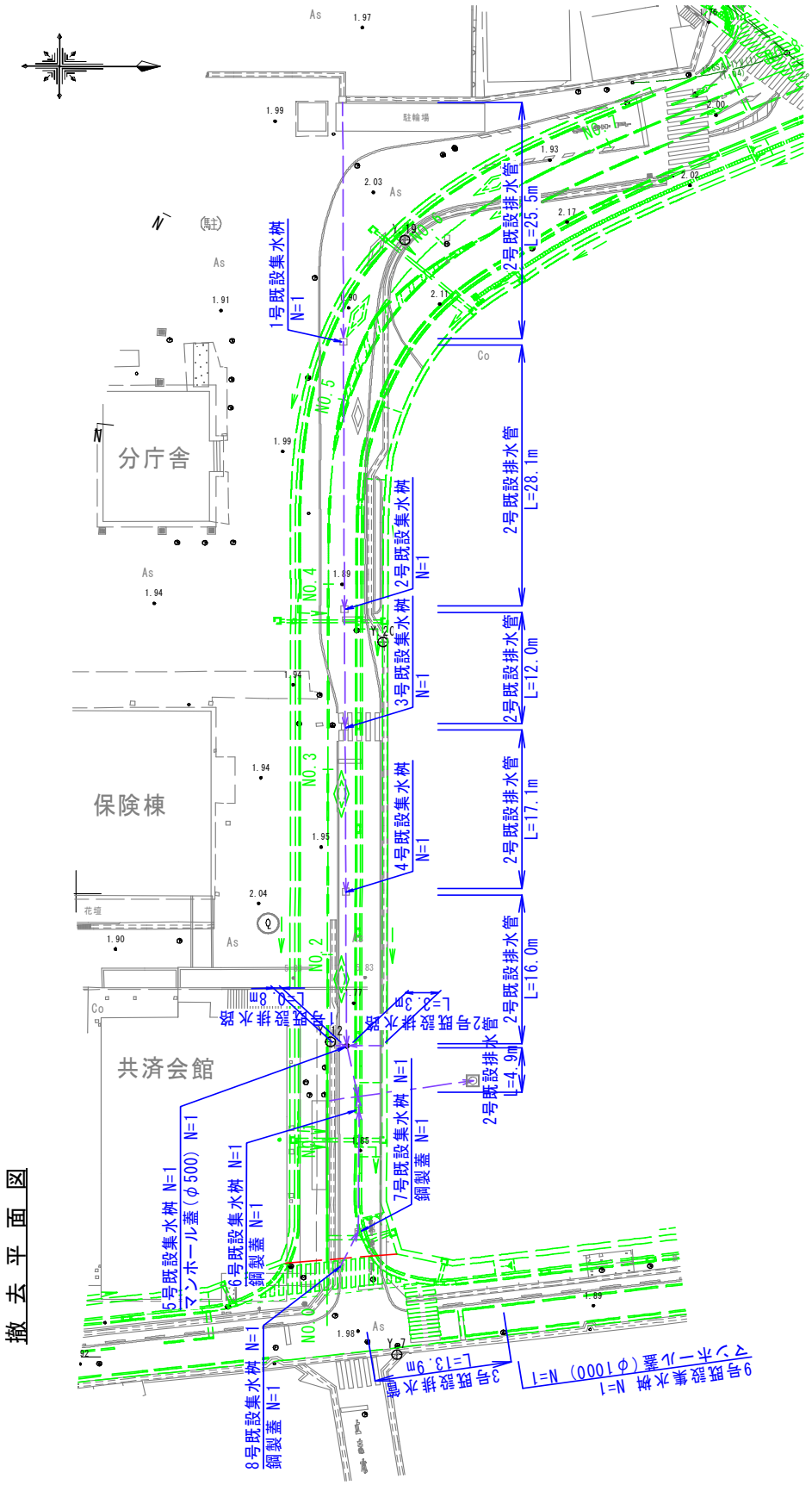

構造物撤去工　集計

種　　別：
ブロック：
区　　分：

細別／規格	算　　式　／　　図	数　量
As舗装版　取壊し t=50		340.9　m2
車道	根拠図より　　= 340.9	
As舗装版　切断 t=50		358.3　m
車道	根拠図より　　= 358.3	

根　拠　図

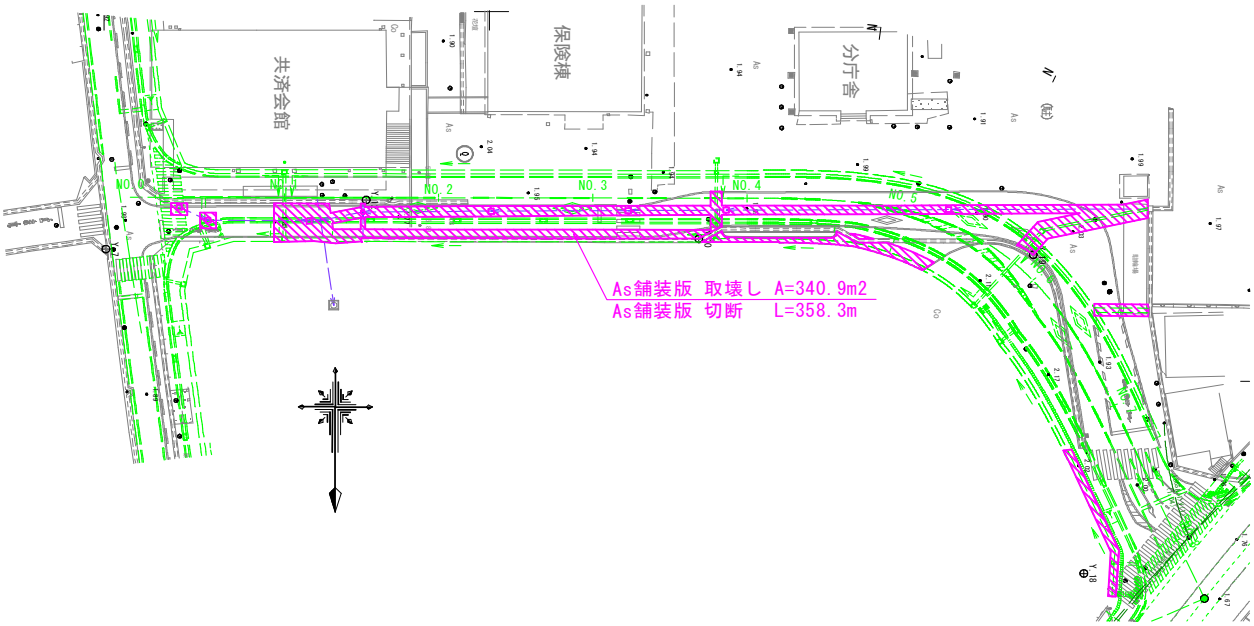

殻運搬		
Co殻		
無筋		29.5　m3
鉄筋		9.1　m3
As殻	t=50　　340.9㎡×0.05　　= 17.0	17.0　m3

撤去工

測　点	点間距離 (m)	コンクリート取壊し 無筋 断　面	平　均	数　量										備 考
No.　1 ＋ 9.980	—	0.2	—	—										No.2流用
No.　2	10.020	0.2	0.20	2.0										
No.　3	20.000	0.2	0.20	4.0										
No.　4	20.000	0.4	0.30	6.0										
No.　5	20.000	0.2	0.30	6.0										
No.　6	20.000	0.2	0.20	4.0										
No.　7	20.000	0.2	0.20	4.0										
No.　7 ＋ 3.730	3.730	0.2	0.20	0.7										No.7流用
合　計	m 113.750			m3 26.7										