南浜地区電線共同溝事業に伴う汚水管渠移設工事

数 量 計 算 書
（補償設計）

鳴門市　都市建設部　下水道課

目　　次

1. 数量総括表 P.1

2. 管きょ工(開削,PRP)＜管径200㎜＞ P.11

3. マンホール工 P.32

4. 取付管およびます工 P.36

5. 付帯工 P.40

6. 既設管撤去工 P.44

1. 数量総括表

工種	種別	細 目	規 格	単位	数 量												
					1～4工区	既設管撤去工											計
管きょ工(開削、PRP) ＜管径200mm＞																	
			路線延長	m	130.20	126.90											
	管路土工																
		管路掘削	バックホウ掘削 BH0.28m3	m3													
		管路埋戻	再生砕石 BH0.28m3	m3													
		管路埋戻	流用土 BH0.28m3	m3													
		発生土処理	4t車　現場→仮置場	m3													
		管路掘削	小型バックホウ掘削 BH0.13m3	m3	137.9	122.3											260.2
		管路埋戻	再生砕石(管周) BH0.13m3	m3	23.5												23.5
		管路埋戻	再生砕石 BH0.13m3	m3	88.3	117.0											205.3
		発生土処理	2t車　現場→仮置場	m3	137.9	122.3											260.2
		管路掘削	小型バックホウ掘削 BH0.08m3	m3													
		管路埋戻	再生砕石 BH0.08m3	m3													
		管路埋戻	流用土 BH0.08m3	m3													
		発生土処理	2t車　現場→仮置場	m3													
	管布設工																
		ﾘﾌﾞ付硬質塩化ﾋﾞﾆﾙ管	PRPφ200	m	125.5												125.5
		ﾘﾌﾞﾍﾞﾝﾄﾞ	PRPφ200×5°　5/8	本	1												1
		ﾘﾌﾞﾍﾞﾝﾄﾞ	PRPφ200×11°　1/4	本	2												2
		ﾘﾌﾞﾍﾞﾝﾄﾞ	PRPφ200×15°	本	1												1
		ﾘﾌﾞﾍﾞﾝﾄﾞ	PRPφ200×22°　1/2	本	3												3
		埋設標識テープ	材料　上下水道用 150mm×50m　2倍	m	125.5												125.5
	管撤去工																
		ﾘﾌﾞ付硬質塩化ﾋﾞﾆﾙ管	PRPφ200	m		126.9											126.9
		管処分	PRPφ200	kg		552.0											552.0

工種	種別	細 目	規 格	単位	数 量												
					1～4工区	既設管撤去工											計
管きょ工(開削、PRP) ＜管径200mm＞																	
	管基礎工																
		砕石基礎工	機械施工(BH0.28m3) t=10cm 再生砕石	m3													
		砕石基礎工	機械施工(BH0.13m3) t=10cm 再生砕石	m3	8.5												8.5
		砕石基礎工	機械施工(BH0.08m3) t=10cm 再生砕石	m3													
		砕石基礎工	人力施工 t=10cm 再生砕石	m3													
	管路土留工																
		アルミ矢板土留															
		アルミ矢板建込工	H=2.0m BH0.28m3	m													
		アルミ矢板建込工	H=2.5m BH0.28m3	m													
		アルミ矢板建込工	H=2.0m BH0.13m3	m	23.5	23.1											46.6
		アルミ矢板建込工	H=2.5m BH0.13m3	m													
		アルミ矢板引抜工	H=2.0m TC4.9t吊	m	23.5	23.1											46.6
		アルミ矢板引抜工	H=2.5m TC4.9t吊	m													
		土留支保工	軽量金属 1段	m	23.5	23.1											46.6
		土留支保工	軽量金属 2段	m													
		たて込み簡易土留															
		建込工		m													
		引抜工		m													

工種	種別	細 目	規 格	単位	数 量												
					1～4工区	既設管撤去工											計
マンホール工																	
	組立マンホール工																
	1号組立マンホール工																
		鋼材切断	ケーシング	m	1.5												1.5
		構造物取壊し	無筋構造物	m3	0.07												0.07
		殻運搬処理	ｺﾝｸﾘｰﾄ殻	m3	0.07												0.07
		マンホール削孔	1号マンホール　φ200	箇所	1												1
		マンホール用可とう継手	PRPφ200　拡張型	個	1												1
	底部工		1号組立マンホール														
		インバートコンクリート	無筋構造物	m3	0.02												0.02
		型枠	無筋構造物	m2	0.1												0.1
		モルタル上塗り	配合1:2　t=2cm	m2	0.4												0.4
	1号組立マンホール撤去工																
		構造物取壊し	鉄筋構造物	m3		0.6											0.6
		殻運搬処理	ｺﾝｸﾘｰﾄ殻	m3		0.6											0.6
		マンホール蓋撤去	蓋受枠までの撤去	箇所		1											1

工種	種別	細 目	規 格	単位	数 量											
					1～4工区	既設管撤去工										計
マンホール工																
	小型マンホール工															
	小型マンホール（塩ビ製）															
	材料															
		インバート φ200-φ300	起点 KT	個	3											3
		〃	中間 ST	個	1											1
		〃	曲管 15°	個	4											4
		〃	曲管 30°	個	1											1
		〃	曲管 45°	個												
		〃	曲管 60°	個												
		〃	曲管 75°	個												
		〃	曲管 90°	個												
		〃	左右合流 90°	個	1											1
		〃	合流 180°	個												
		〃	落差 DR	個												
		〃	落差 直管	個												
		〃	落差 90° 曲管	個												
		〃	ﾌﾘｰｲﾝﾊﾞｰﾄ H=	m												
		〃	ﾌﾘｰｲﾝﾊﾞｰﾄ	個												
		自在継手		個	7											7
		保護鉄蓋	φ300 T-25	個	2											2
		〃	φ300 T-14	個	8											8
	小型マンホール設置工		塩化ビニル製 起点・中間形式 深2m以下	箇所	9											9
		〃	塩化ビニル製 起点・落差形式 深2m以下	箇所												
		〃	塩化ビニル製 底部会合形式 深2m以下	箇所	1											1
		〃	塩化ビニル製 深3.5m以下	箇所												
	蓋設置工		鋳鉄製防護蓋	個	10											10

工種	種別	細　目	規　格	単位	数　量											
					1～4工区	既設管撤去工										計
取付管およびますエ																
	管路土工															
		管路掘削	バックホウ掘削 BH0.28m3	m3												
		管路埋戻	砂 BH0.28m3	m3												
		管路埋戻	流用土 BH0.28m3	m3												
		発生土処理	4t車	m3												
		管路掘削	小型バックホウ掘削 BH0.13m3	m3	0.6											0.6
		管路埋戻	砂 BH0.13m3	m3	0.2											0.2
		管路埋戻	再生砕石 BH0.13m3	m3	0.3											0.3
		発生土処理	2t車　現場→仮置場	m3	0.6											0.6
		管路掘削	小型バックホウ掘削 BH0.08m3	m3												
		管路埋戻	再生砕石 BH0.08m3	m3												
		管路埋戻	流用土 BH0.08m3	m3												
		発生土処理	2t車　現場→仮置場	m3												

工種	種別	細目	規格	単位	数量											計
					1～4工区	既設管撤去工										
取付管およびます工																
	ます設置工															
	材料															
		ます蓋	鋳鉄製φ200 T-25	個												
		〃	鋳鉄製φ200 T-14	個												
		〃	鋳鉄製φ200 T-8	個	2											2
		〃	樹脂製 φ200	個												
	ます設置工		公共汚水ます	箇所	2											2
	蓋設置工		鋳鉄製防護蓋φ200	箇所	2											2
	取付管布設工															
		取付管布設及び 支管取付工	取付管長　3.0m未満	箇所	13											13
			取付管長　3.0m以上5.0m未満	箇所												
			取付管長　5.0m以上12.0m未満	箇所												

工種	種別	細　目	規　格	単位	数　量											
					1～4工区	既設管撤去工										計
付帯工																
	舗装撤去工【本管部】															
		舗装版切断	アスファルト舗装版 15cm以下	m	260.4	253.8										514.2
		〃	コンクリート舗装版 15cm以下	m												
		舗装版破砕	アスファルト舗装版 本管部	m2	115.9	111.7										227.6
		〃	コンクリート舗装版 本管部	m2												
		〃	アスファルト舗装版 仮舗装部	m2												
		殻運搬処理	アスファルト殻 本管部	m3	5.8	5.3										11.1
		〃	コンクリート殻 本管部	m3												
		〃	アスファルト殻 仮舗装部	m3												
	舗装撤去工【取付管部】															
		舗装版切断	アスファルト舗装版 15cm以下	m	1.7											1.7
		〃	コンクリート舗装版 15cm以下	m												
		舗装版破砕	アスファルト舗装版	m2	0.6											0.6
		〃	コンクリート舗装版	m2												
		〃	アスファルト舗装版 仮舗装部	m2												
		殻運搬処理	アスファルト殻	m3	0.1											0.1
		〃	コンクリート殻	m3												
		〃	アスファルト殻 仮舗装部	m3												

工種	種別	細 目	規 格	単位	数 量											
					1～4工区	既設管撤去工										計
付帯工																
	舗装復旧工															
	舗装復旧工【本管部】															
		路盤工	再生砕石 t=10cm	m2	115.9	111.7										227.6
		ｱｽﾌｧﾙﾄ舗装工	表層工 再生密粒度ｱｽｺﾝ(13) t=4cm	m2	115.9	111.7										227.6
	舗装復旧工【取付管部】															
		路盤工	再生砕石 t=10cm	m2	0.6											0.6
		ｱｽﾌｧﾙﾄ舗装工	表層工 再生密粒度ｱｽｺﾝ(13) t=4cm	m2	0.6											0.6
	発生土処分工															
	発生土処分工【本管部】															
		発生土処理	10t車 仮置場→処分場	m3	137.9	122.3										260.2
	発生土処分工【取付管部】															
		発生土処理	10t車 仮置場→処分場	m3	0.6											0.6

工種	種別	細 目	規 格	単位	数 量												
					1～4工区	既設管撤去工											計
付帯工																	
	歩車道境界ブロック			m	1.0	1.3											2.3
		歩車道境界ブロック	B種　5cm切下げ用	個	1.7	2.2											3.9
		敷モルタル	t=10mm	m3	0.002	0.003											0.005
		コンクリート	無筋構造物	m3	0.03	0.04											0.07
		型枠	無筋構造物	m2	0.2	0.3											0.5
		構造物取壊し	無筋構造物	m3	0.06	0.08											0.14
		殻運搬処理	ｺﾝｸﾘｰﾄ殻	m3	0.06	0.08											0.14
	視覚障害者誘導点字ブロック			m2	34.2												34.2
		視覚障害者誘導点字ブロック	撤去	枚	380.0												380.0
		構造物取壊し	無筋構造物	m3	2.74												2.74
		殻運搬処理	ｺﾝｸﾘｰﾄ殻	m3	2.74												2.74
	視覚障害者誘導点字シート			m	114.0												114.0
		視覚障害者誘導点字シート	設置	枚	380.0												380.0
	区画線																
		区画線	白･実線･W=15cm	m	2.8	4.2											7.0
		区画線	白･実線･W=45cm	m	0.5												0.5
		区画線	白･自転車マーク	箇所	1												1

2. 管きょ工(開削,PRP)＜管径200㎜＞

内径200㎜　　管渠布設工数量計算書（土工）

路線番号	管種・管径	人孔番号	人孔種別	管体減長	路線延長	管体延長	掘削深	平均掘削深	掘削幅	平均掘削幅	平均埋戻高	現況舗装厚	復旧舗装厚（表層＋路盤）	土工数量 舗装切断	舗装取壊し	ガラ処分	掘削土量(V1)	砕石基礎(V2)	砕石基礎(A2)	埋戻土量(V3) RC-30	残土処分(V4)	施工機械
							下流 上流		上幅 下幅								BH0.13m³	BH0.13m³	BH0.13m³	BH0.13m³	BH0.13m³	
		下流	下流	下流	L	L1	H1	H	B1	B	D	t1	t2	※管路土工数量計算書（参照）								
		上流	上流	上流	m	m	H2	m	B2	m	m	m	m	m	m²	m³	m³	m³	m³	m³	m³	
7-5-3	PRP 200	1-1	塩ビ	0.20	11.90	11.70	1.20	1.20	0.83	0.72	0.65	0.05	0.14	23.80	9.88	0.49	9.85	1.94	0.70	5.73	9.85	BH0.13
		1-2	他	0.00			1.22		0.60													
7-5-3	PRP 200	1-2	他	0.00	2.40	2.11	1.22	1.20	0.83	0.72	0.65	0.05	0.14	4.80	1.99	0.10	1.99	0.35	0.13	1.16	1.99	BH0.13
		1-3	塩ビ	0.29			1.24		0.60													
7-5-3	PRP 200	1-3	塩ビ	0.20	12.30	11.81	1.24	1.20	0.83	0.72	0.65	0.05	0.14	24.60	10.21	0.51	10.18	1.96	0.71	5.92	10.18	BH0.13
		1-4	塩ビ	0.29			1.22		0.60													
7-5-3	PRP 200	2-1	他	0.00	1.80	1.51	1.37	1.30	0.85	0.73	0.75	0.05	0.14	3.60	1.53	0.08	1.64	0.25	0.09	1.01	1.64	BH0.13
		2-2	塩ビ	0.29			1.35		0.60													
7-5-3	PRP 200	2-2	塩ビ	0.20	15.90	15.70	1.35	1.30	0.85	0.73	0.75	0.05	0.14	31.80	13.52	0.68	14.51	2.60	0.94	8.96	14.51	BH0.13
		2-3	他	0.00			1.27		0.60													
7-5-3	PRP 200	2-3	他	0.00	3.20	2.91	1.27	1.20	0.83	0.72	0.65	0.05	0.14	6.40	2.66	0.13	2.65	0.48	0.17	1.54	2.65	BH0.13
		2-4	塩ビ	0.29			1.27		0.60													
7-5-3	PRP 200	2-4	塩ビ	0.20	2.60	2.40	1.27	1.20	0.83	0.72	0.65	0.05	0.14	5.20	2.16	0.11	2.15	0.40	0.14	1.25	2.15	BH0.13
		2-5	他	0.00			1.24		0.60													
計					50.1	48.1								100.2	42.0	2.1	43.0	8.0	2.9	25.6	43.0	

管路土工数量計算書	1-1～1-2	7-5-3路線	素掘工法

路線延長　L = 11.90
管体延長　L1 = 11.70
掘削幅上幅　B1 = 0.83
掘削幅下幅　B2 = 0.60
平均掘削幅　B3 = 0.72
平均掘削深　H = 1.20
平均埋戻高　D = 0.65

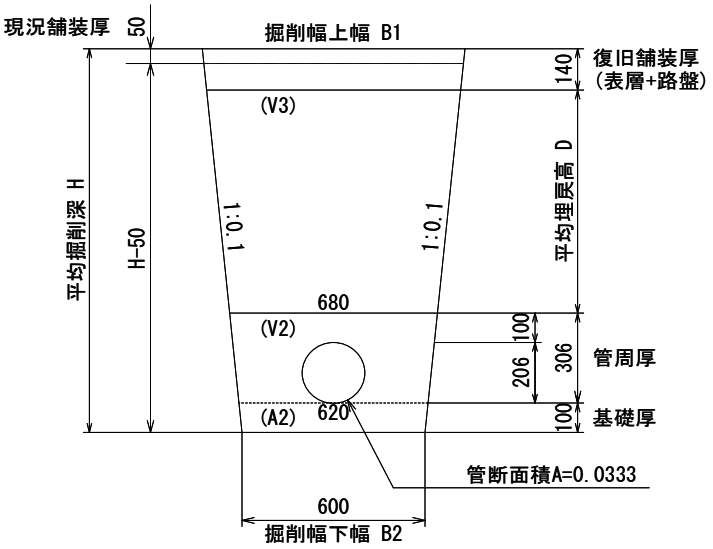

種　別	規　格	計　算　式	単位	数　量
舗装切断		11.90 × 2 L	m	23.80
舗装取壊し		0.83 × 11.90 B1　L	m^2	9.88
ガラ処分		0.83 × 11.90 × 0.05 B1　L　現況舗装厚	m^3	0.49
掘削土量	(V1)	0.72 ×(1.20 - 0.05) × 11.90 B3　H　現況舗装厚　L	m^3	9.85
砕石基礎	(V2)	((0.62 + 0.68)/2×0.306 - 0.0333) × 11.70 管基礎上幅　埋戻下幅　管周厚　管断面積　L1	m^3	1.94
砕石基礎	(A2)	0.60 × 0.10 × 11.70 B2　基礎厚　L1	m^3	0.70
埋戻土量	(V3)	(0.68+(0.83 - 0.14 × 0.2))/2 × 0.65 × 11.90 埋戻下幅　B1　復旧舗装厚　掘削勾配×2　D　L	m^3	5.73
残土処分	(V4)	0.72 ×(1.20 - 0.05) × 11.90 B3　H　現況舗装厚　L	m^3	9.85

管路土工数量計算書	1-2～1-3	7-5-3路線	素掘工法

路線延長　L = 2.40
管体延長　L1 = 2.11
掘削幅上幅　B1 = 0.83
掘削幅下幅　B2 = 0.60
平均掘削幅　B3 = 0.72
平均掘削深　H = 1.20
平均埋戻高　D = 0.65

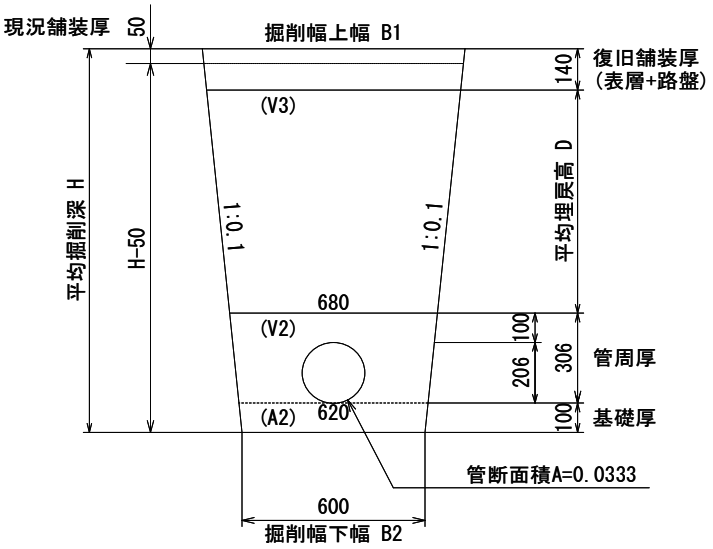

種　別	規　格	計　算　式	単位	数　量
舗装切断		2.40 × 2 L	m	4.80
舗装取壊し		0.83 × 2.40 B1 L	m^2	1.99
ガラ処分		0.83 × 2.40 × 0.05 B1 L 現況舗装厚	m^3	0.10
掘削土量	(V1)	0.72 ×(1.20 - 0.05) × 2.40 B3 H 現況舗装厚 L	m^3	1.99
砕石基礎	(V2)	((0.62 + 0.68)/2×0.306 - 0.0333) × 2.11 管基礎上幅 埋戻下幅 管周厚 管断面積 L1	m^3	0.35
砕石基礎	(A2)	0.60 × 0.10 × 2.11 B2 基礎厚 L1	m^3	0.13
埋戻土量	(V3)	(0.68+(0.83 - 0.14 × 0.2))/2 × 0.65 × 2.40 埋戻下幅 B1 復旧舗装厚 掘削勾配×2 D L	m^3	1.16
残土処分	(V4)	0.72 ×(1.20 - 0.05) × 2.40 B3 H 現況舗装厚 L	m^3	1.99

管路土工数量計算書	1-3～1-4	7-5-3路線	素掘工法

路線延長　L = 12.30
管体延長　L1 = 11.81
掘削幅上幅　B1 = 0.83
掘削幅下幅　B2 = 0.60
平均掘削幅　B3 = 0.72
平均掘削深　H = 1.20
平均埋戻高　D = 0.65

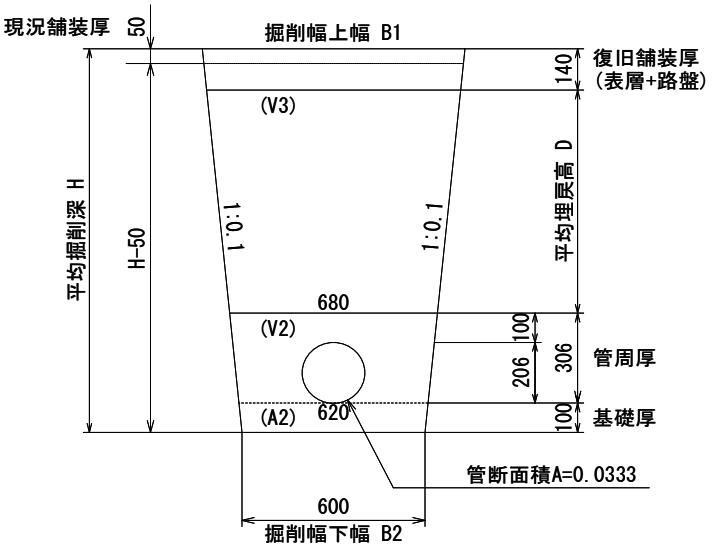

種　別	規　格	計　算　式	単位	数　量
舗装切断		12.30 × 2 L	m	24.60
舗装取壊し		0.83 × 12.30 B1　L	m^2	10.21
ガラ処分		0.83 × 12.30 × 0.05 B1　L　現況舗装厚	m^3	0.51
掘削土量	(V1)	0.72 ×(1.20 - 0.05) × 12.30 B3　H　現況舗装厚　L	m^3	10.18
砕石基礎	(V2)	((0.62 + 0.68)/2×0.306 - 0.0333) × 11.81 管基礎上幅　埋戻下幅　管周厚　管断面積　L1	m^3	1.96
砕石基礎	(A2)	0.60 × 0.10 × 11.81 B2　基礎厚　L1	m^3	0.71
埋戻土量	(V3)	(0.68+(0.83 - 0.14 × 0.2))/2 × 0.65 × 12.30 埋戻下幅　B1　復旧舗装厚　掘削勾配×2　D　L	m^3	5.92
残土処分	(V4)	0.72 ×(1.20 - 0.05) × 12.30 B3　H　現況舗装厚　L	m^3	10.18

管路土工数量計算書	2-1～2-2	7-5-3路線	素掘工法

路線延長　L = 1.80
管体延長　L1 = 1.51
掘削幅上幅　B1 = 0.85
掘削幅下幅　B2 = 0.60
平均掘削幅　B3 = 0.73
平均掘削深　H = 1.30
平均埋戻高　D = 0.75

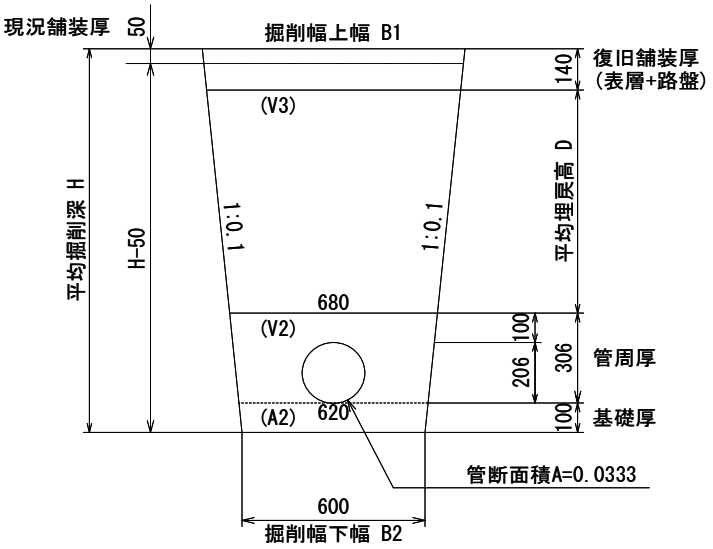

種　別	規　格	計　算　式	単位	数　量
舗装切断		1.80 × 2 L	m	3.60
舗装取壊し		0.85 × 1.80 B1　L	m^2	1.53
ガラ処分		0.85 × 1.80 × 0.05 B1　L　現況舗装厚	m^3	0.08
掘削土量	(V1)	0.73 ×(1.30 - 0.05) × 1.80 B3　H　現況舗装厚　L	m^3	1.64
砕石基礎	(V2)	((0.62 + 0.68)/2×0.306 - 0.0333) × 1.51 管基礎上幅　埋戻下幅　管周厚　管断面積　L1	m^3	0.25
砕石基礎	(A2)	0.60 × 0.10 × 1.51 B2　基礎厚　L1	m^3	0.09
埋戻土量	(V3)	(0.68+(0.85 - 0.14 × 0.2))/2 × 0.75 × 1.80 埋戻下幅　B1　復旧舗装厚　掘削勾配×2　D　L	m^3	1.01
残土処分	(V4)	0.73 ×(1.30 - 0.05) × 1.80 B3　H　現況舗装厚　L	m^3	1.64

管路土工数量計算書	2-2～2-3	7-5-3路線	素掘工法

路線延長　L = 15.90
管体延長　L1 = 15.70
掘削幅上幅　B1 = 0.85
掘削幅下幅　B2 = 0.60
平均掘削幅　B3 = 0.73
平均掘削深　H = 1.30
平均埋戻高　D = 0.75

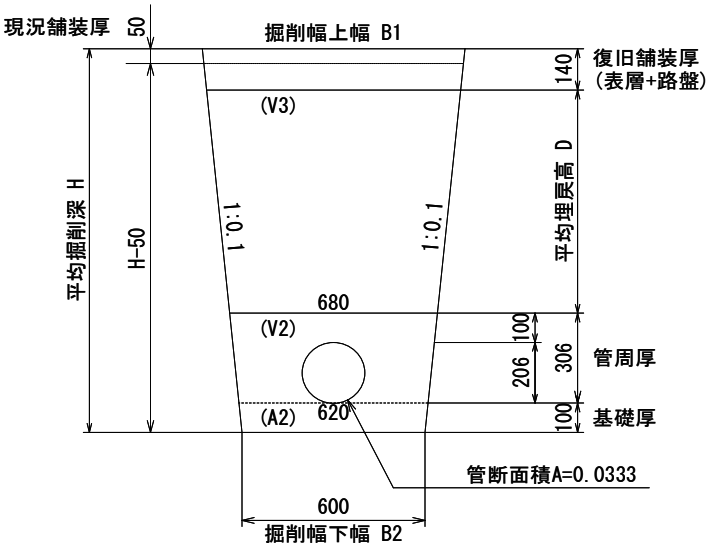

種　別	規　格	計　算　式	単位	数　量
舗装切断		15.90 × 2 L	m	31.80
舗装取壊し		0.85 × 15.90 B1　L	m^2	13.52
ガラ処分		0.85 × 15.90 × 0.05 B1　L　現況舗装厚	m^3	0.68
掘削土量	(V1)	0.73 ×(1.30 - 0.05) × 15.90 B3　H　現況舗装厚　L	m^3	14.51
砕石基礎	(V2)	((0.62 + 0.68)/2×0.306 - 0.0333) × 15.70 管基礎上幅　埋戻下幅　管周厚　管断面積　L1	m^3	2.60
砕石基礎	(A2)	0.60 × 0.10 × 15.70 B2　基礎厚　L1	m^3	0.94
埋戻土量	(V3)	(0.68+(0.85 - 0.14 × 0.2))/2 × 0.75 × 15.90 埋戻下幅　B1　復旧舗装厚　掘削勾配×2　D　L	m^3	8.96
残土処分	(V4)	0.73 ×(1.30 - 0.05) × 15.90 B3　H　現況舗装厚　L	m^3	14.51

管路土工数量計算書	2-3～2-4	7-5-3路線	素掘工法

路線延長　L = 3.20
管体延長　L1 = 2.91
掘削幅上幅　B1 = 0.83
掘削幅下幅　B2 = 0.60
平均掘削幅　B3 = 0.72
平均掘削深　H = 1.20
平均埋戻高　D = 0.65

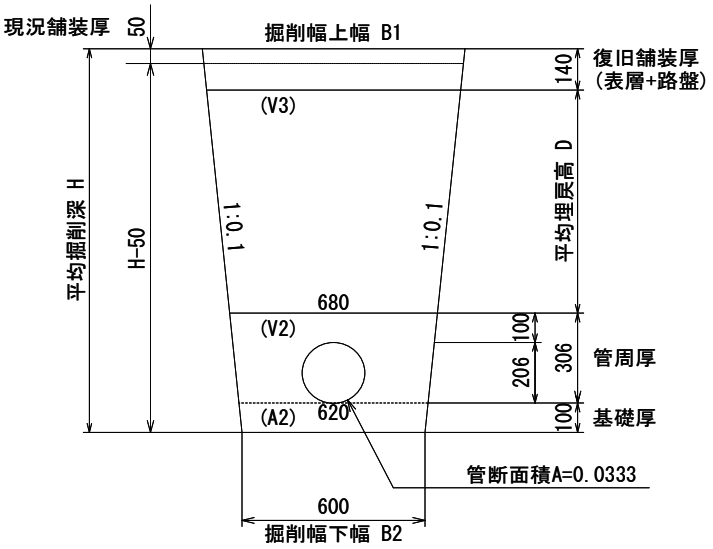

種　別	規　格	計　算　式	単位	数　量
舗装切断		3.20 × 2 L	m	6.40
舗装取壊し		0.83 × 3.20 B1　L	m^2	2.66
ガラ処分		0.83 × 3.20 × 0.05 B1　L　現況舗装厚	m^3	0.13
掘削土量	(V1)	0.72 ×(1.20 - 0.05) × 3.20 B3　H　現況舗装厚　L	m^3	2.65
砕石基礎	(V2)	((0.62 + 0.68)/2×0.306 - 0.0333) × 2.91 管基礎上幅　埋戻下幅　管周厚　管断面積　L1	m^3	0.48
砕石基礎	(A2)	0.60 × 0.10 × 2.91 B2　基礎厚　L1	m^3	0.17
埋戻土量	(V3)	(0.68+(0.83 - 0.14 × 0.2))/2 × 0.65 × 3.20 埋戻下幅　B1　復旧舗装厚　掘削勾配×2　D　L	m^3	1.54
残土処分	(V4)	0.72 ×(1.20 - 0.05) × 3.20 B3　H　現況舗装厚　L	m^3	2.65

管路土工数量計算書	2-4～2-5	7-5-3路線	素掘工法

路線延長　L = 2.60
管体延長　L1 = 2.40
掘削幅上幅　B1 = 0.83
掘削幅下幅　B2 = 0.60
平均掘削幅　B3 = 0.72
平均掘削深　H = 1.20
平均埋戻高　D = 0.65

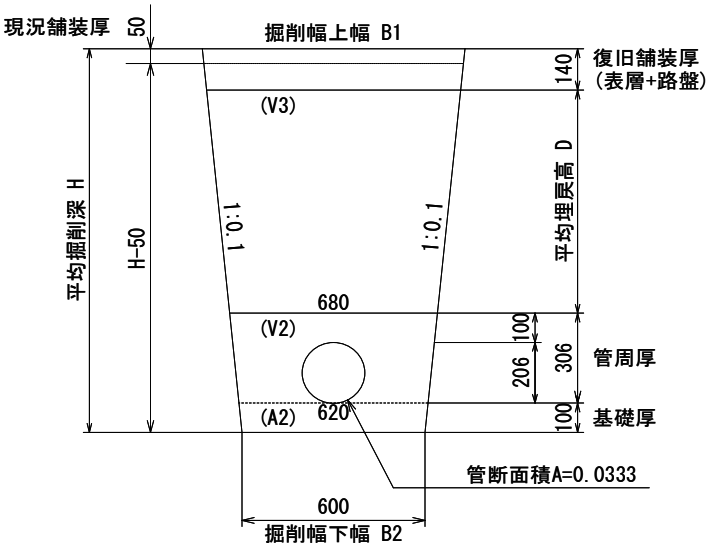

種　別	規　格	計　算　式	単位	数　量
舗装切断		2.60 × 2 L	m	5.20
舗装取壊し		0.83 × 2.60 B1 L	m^2	2.16
ガラ処分		0.83 × 2.60 × 0.05 B1 L 現況舗装厚	m^3	0.11
掘削土量	(V1)	0.72 ×(1.20 - 0.05) × 2.60 B3 H 現況舗装厚 L	m^3	2.15
砕石基礎	(V2)	((0.62 + 0.68)/2×0.306 - 0.0333) × 2.40 管基礎上幅 埋戻下幅 管周厚 管断面積 L1	m^3	0.40
砕石基礎	(A2)	0.60 × 0.10 × 2.40 B2 基礎厚 L1	m^3	0.14
埋戻土量	(V3)	(0.68+(0.83 - 0.14 × 0.2))/2 × 0.65 × 2.60 埋戻下幅 B1 復旧舗装厚 掘削勾配×2 D L	m^3	1.25
残土処分	(V4)	0.72 ×(1.20 - 0.05) × 2.60 B3 H 現況舗装厚 L	m^3	2.15

内径200㎜　　管渠布設・管路土留工数量計算書（材料）

路線番号	管種・管径	人孔番号	人孔種別	管体減長	路線延長	管体延長	掘削深	平均掘削深	管材料 (PRPφ200) リブベンド 5° 5/8	11° 1/4	15°	22° 1/2	片受けリブ直管	管布設延長	素掘	仮設工 アルミ矢板土留				金属支保工			たて込み簡易土留		
		下流	下流	下流	L	L1	下流	H	L=0.565	L=0.755	L=0.895	L=1.165	L=4000			2.0	2.5	3.0		1段	2段		2.0	2.5	3.0
		上流	上流	上流	m	m	上流	m	本	本	本	本	本	m	m	m	m	m		m	m		m	m	m
7-5	PRP	1-1	塩ビ	0.20			1.20																		
-3	200	1-2	他	0.00	11.90	11.70	1.22	1.20				1	2.7	11.70	11.90										
7-5	PRP	1-2	他	0.00			1.22																		
-3	200	1-3	塩ビ	0.29	2.40	2.11	1.24	1.20					0.6	2.11	2.40										
7-5	PRP	1-3	塩ビ	0.20			1.24																		
-3	200	1-4	塩ビ	0.29	12.30	11.81	1.22	1.20					3	11.81	12.30										
7-5	PRP	2-1	他	0.00			1.37																		
-3	200	2-2	塩ビ	0.29	1.80	1.51	1.35	1.30		1			0.2	1.51	1.80										
7-5	PRP	2-2	塩ビ	0.20			1.35																		
-3	200	2-3	他	0.00	15.90	15.70	1.27	1.30		1			3.8	15.70	15.90										
7-5	PRP	2-3	他	0.00			1.27																		
-3	200	2-4	塩ビ	0.29	3.20	2.91	1.27	1.20					0.8	2.91	3.20										
7-5	PRP	2-4	塩ビ	0.20			1.27																		
-3	200	2-5	他	0.00	2.60	2.40	1.24	1.20				1	0.4	2.40	2.60										
計					50.1	48.1			0	2	0	2	11.5	48.1	50.1										

付帯工数量計算書（舗装復旧工）

路線番号	管種・管径	人孔番号	路線延長	舗装種別	舗装幅（全幅）	掘削幅	現況舗装厚	仮復旧 舗装厚	仮復旧 路盤厚	本復旧 舗装厚	本復旧 路盤厚	舗装切断 As	舗装切断 Co	本管部舗装取壊 As舗装		本管部舗装取壊 Co舗装		本管部復旧 As舗装	本管部復旧 路盤	撤去 仮舗装	撤去 現況舗装		本復旧工（開削幅） As舗装			本復旧工（開削幅） Co舗装		本復旧工（開削幅） 上層路盤	本復旧工（開削幅） 下層路盤	ガラ処分 As殻			ガラ処分 Co殻	
												20cm以下	20cm以下	t		t		t=4	t=10				t=4	t=10		t=10		t=10	t=10	本管部	仮舗装部	現況部	本管部	現況部
		下流	L		W	B	t_0	t'_1	t'_2	t_1	t_2										As	Co											
		上流	m		m	m	m	m	m	m	m	m	m	m^2	m^2	m^2	m^2	m^2	m^2	m^2	m^2	m^2	m^2	m^2	m^2	m^2	m^2	m^2	m^2	m^3	m^3	m^3	m^3	m^3
7-5-3	PRP 200	1-1		As																														
		1-2	11.90			0.83	0.05	0.04	0.10	0.04	0.10	23.8		9.9				9.9	9.9											0.5				
7-5-3	PRP 200	1-2		As																														
		1-3	2.40			0.83	0.05	0.04	0.10	0.04	0.10	4.8		2.0				2.0	2.0											0.1				
7-5-3	PRP 200	1-3		As																														
		1-4	12.30			0.83	0.05	0.04	0.10	0.04	0.10	24.6		10.2				10.2	10.2											0.5				
7-5-3	PRP 200	2-1		As																														
		2-2	1.80			0.85	0.05	0.04	0.10	0.04	0.10	3.6		1.5				1.5	1.5											0.1				
7-5-3	PRP 200	2-2		As																														
		2-3	15.90			0.85	0.05	0.04	0.10	0.04	0.10	31.8		13.5				13.5	13.5											0.7				
7-5-3	PRP 200	2-3		As																														
		2-4	3.20			0.83	0.05	0.04	0.10	0.04	0.10	6.4		2.7				2.7	2.7											0.1				
7-5-3	PRP 200	2-4		As																														
		2-5	2.60			0.83	0.05	0.04	0.10	0.04	0.10	5.2		2.2				2.2	2.2											0.1				
計												100.2	0.0	42.0	0.0	0.0	0.0	42.0	42.0	0.0	0.0	0.0	0.0	0.0	0.0	0.0	0.0	0.0	0.0	2.1	0.0	0.0	0.0	0.0

内径200㎜　　管渠布設工数量計算書（土工）

路線番号	管種・管径	人孔番号	人孔種別	管体減長	路線延長	管体延長	掘削深	平均掘削深	掘削幅	平均掘削幅	平均埋戻高	現況舗装厚	復旧舗装厚（表層＋路盤）	土工数量 舗装切断	舗装取壊し	ガラ処分	掘削土量(V1)	砕石基礎(V2)	砕石基礎(A2)	埋戻土量(V3) RC-30	残土処分(V4)	施工機械
							下流 上流		上幅 下幅								BH0.13m³	BH0.13m³	BH0.13m³	BH0.13m³	BH0.13m³	
		下流	下流	下流	L	L1	H1	H	B1	B	D	t1	t2	※管路土工数量計算書（参照）								
		上流	上流	上流	m	m	H2	m	B2	m	m	m	m	m	m²	m³	m³	m³	m³	m³	m³	
7-5 -3	PRP 200	3-1	塩ビ	0.20			1.70		1.05													
		3-2	塩ビ	0.29	14.60	14.11	1.60	1.60	1.05	1.05	1.05	0.05	0.14	29.20	15.33	0.77	23.76	4.06	1.48	16.10	23.76	BH0.13
7-5 -3	PRP 200	3-2	塩ビ	0.20			1.60		1.05													
		3-3	他	0.00	2.00	1.80	1.60	1.60	1.05	1.05	1.05	0.05	0.14	4.00	2.10	0.11	3.26	0.52	0.19	2.21	3.26	BH0.13
7-5 -3-1	PRP 200	3-1	塩ビ	0.20			1.41		0.87													
		3-1-1	他	0.00	2.20	2.00	1.42	1.40	0.60	0.74	0.85	0.05	0.14	4.40	1.91	0.10	2.20	0.33	0.12	1.42	2.20	BH0.13
7-5 -3-1	PRP 200	3-1-1	他	0.00			1.42		0.87													
		3-1-2	塩ビ	0.29	19.30	19.01	1.41	1.40	0.60	0.74	0.85	0.05	0.14	38.60	16.79	0.84	19.28	3.15	1.14	12.48	19.28	BH0.13
7-5 -3'	PRP 200	7-5-3'-M1	1号	0.45			1.75		1.05													
		3-1	塩ビ	0.29	1.30	0.56	1.75	1.70	1.05	1.05	1.15	0.05	0.14	2.60	1.37	0.07	2.25	0.16	0.06	1.57	2.25	BH0.13
7-5 -2-2	PRP 200	4-1	他	0.00			1.65		1.05													
		4-2	塩ビ	0.29	5.60	5.31	1.62	1.60	1.05	1.05	1.05	0.05	0.14	11.20	5.88	0.29	9.11	1.53	0.56	6.17	9.11	BH0.13
7-5 -2-2	PRP 200	4-2	塩ビ	0.20			1.49		0.87													
		4-3	塩ビ	0.29	35.10	34.61	1.31	1.40	0.60	0.74	0.85	0.05	0.14	70.20	30.54	1.53	35.06	5.73	2.08	22.70	35.06	BH0.13
計					80.1	77.4								160.2	73.9	3.7	94.9	15.5	5.6	62.7	94.9	
合計					130.2	125.5								260.4	115.9	5.8	137.9	23.5	8.5	88.3	137.9	

管路土工数量計算書	3-1～3-2	7-5-3路線	土留工法

路線延長　L = 14.60
管体延長　L1 = 14.11
掘削幅上幅　B1 = 1.05
掘削幅下幅　B2 = 1.05
平均掘削幅　B3 = 1.05
平均掘削深　H = 1.60
平均埋戻高　D = 1.05

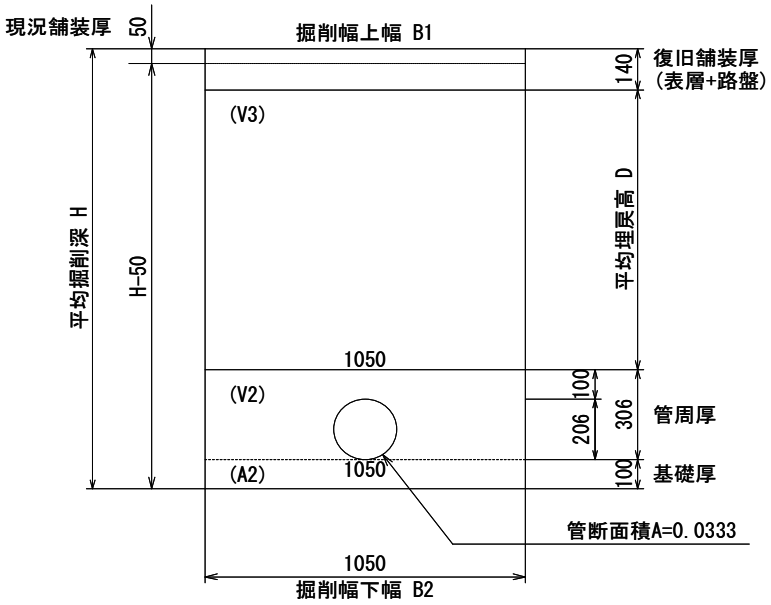

種　別	規　格	計　算　式	単位	数　量
舗装切断		14.60 × 2 L	m	29.20
舗装取壊し		1.05 × 14.60 B1　L	m^2	15.33
ガラ処分		1.05 × 14.60 × 0.05 B1　L　現況舗装厚	m^3	0.77
掘削土量	(V1)	1.05 ×(1.60 - 0.05) × 14.60 B3　H　現況舗装厚　L	m^3	23.76
砕石基礎	(V2)	(1.05 × 0.306 - 0.0333) × 14.11 B2　管周厚　管断面積　L1	m^3	4.06
砕石基礎	(A2)	1.05 × 0.10 × 14.11 B2　基礎厚　L1	m^3	1.48
埋戻土量	(V3)	1.05 × 1.05 × 14.60 B3　D　L	m^3	16.10
残土処分	(V4)	1.05 ×(1.60 - 0.05) × 14.60 B3　H　現況舗装厚　L	m^3	23.76

管路土工数量計算書	3-2～3-3	7-5-3路線	土留工法

路線延長　L = 2.00
管体延長　L1 = 1.80
掘削幅上幅　B1 = 1.05
掘削幅下幅　B2 = 1.05
平均掘削幅　B3 = 1.05
平均掘削深　H = 1.60
平均埋戻高　D = 1.05

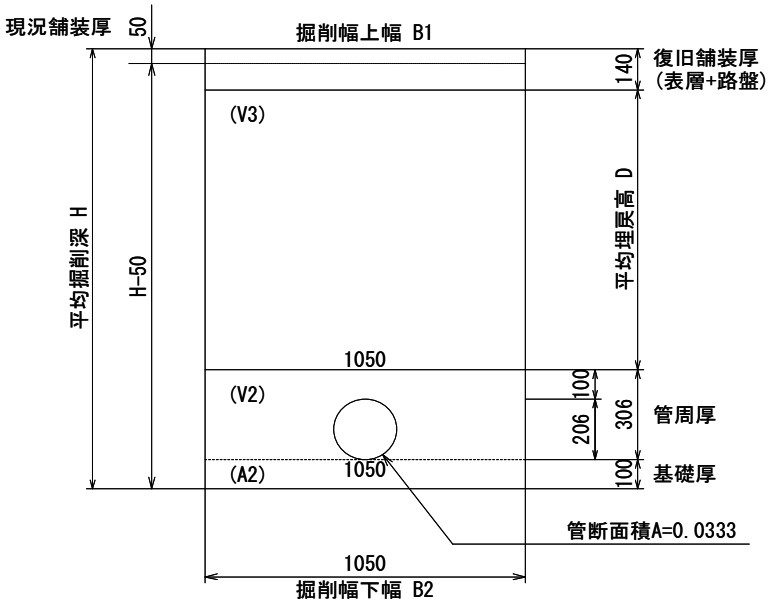

種　別	規　格	計　算　式	単位	数　量
舗装切断		2.00 × 2 L	m	4.00
舗装取壊し		1.05 × 2.00 B1 L	m^2	2.10
ガラ処分		1.05 × 2.00 × 0.05 B1 L 現況舗装厚	m^3	0.11
掘削土量	(V1)	1.05 ×(1.60 - 0.05) × 2.00 B3 H 現況舗装厚 L	m^3	3.26
砕石基礎	(V2)	(1.05 × 0.306 - 0.0333) × 1.80 B2 管周厚 管断面積 L1	m^3	0.52
砕石基礎	(A2)	1.05 × 0.10 × 1.80 B2 基礎厚 L1	m^3	0.19
埋戻土量	(V3)	1.05 × 1.05 × 2.00 B3 D L	m^3	2.21
残土処分	(V4)	1.05 ×(1.60 - 0.05) × 2.00 B3 H 現況舗装厚 L	m^3	3.26

管路土工数量計算書	3-1～3-1-1	7-5-3-1路線	素掘工法

路線延長　L = 2.20
管体延長　L1 = 2.00
掘削幅上幅　B1 = 0.87
掘削幅下幅　B2 = 0.60
平均掘削幅　B3 = 0.74
平均掘削深　H = 1.40
平均埋戻高　D = 0.85

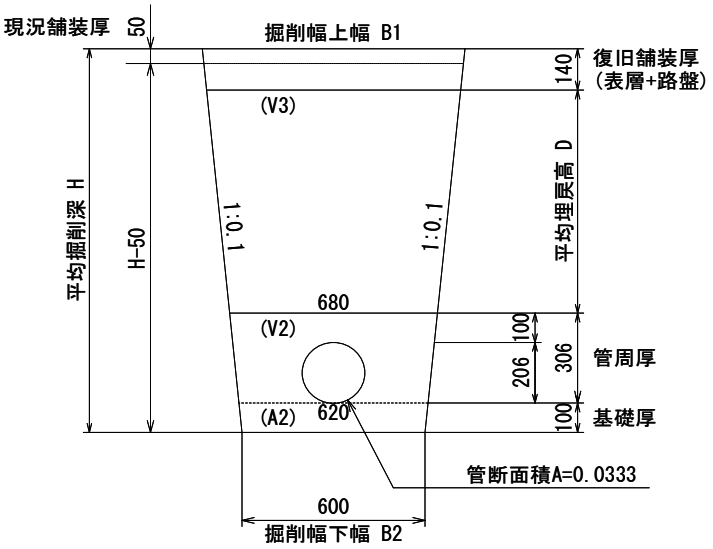

種　別	規　格	計　算　式	単位	数　量
舗装切断		2.20 × 2 L	m	4.40
舗装取壊し		0.87 × 2.20 B1 L	m^2	1.91
ガラ処分		0.87 × 2.20 × 0.05 B1 L 現況舗装厚	m^3	0.10
掘削土量	(V1)	0.74 ×(1.40 - 0.05) × 2.20 B3 H 現況舗装厚 L	m^3	2.20
砕石基礎	(V2)	((0.62 + 0.68)/2×0.306 - 0.0333) × 2.00 管基礎上幅 埋戻下幅 管周厚 管断面積 L1	m^3	0.33
砕石基礎	(A2)	0.60 × 0.10 × 2.00 B2 基礎厚 L1	m^3	0.12
埋戻土量	(V3)	(0.68+(0.87 - 0.14 × 0.2))/2 × 0.85 × 2.20 埋戻下幅 B1 復旧舗装厚 掘削勾配×2 D L	m^3	1.42
残土処分	(V4)	0.74 ×(1.40 - 0.05) × 2.20 B3 H 現況舗装厚 L	m^3	2.20

管路土工数量計算書	3-1-1 ～3-1-2	7-5-3-1路線	素掘工法

路線延長　L = 19.30
管体延長　L1 = 19.01
掘削幅上幅　B1 = 0.87
掘削幅下幅　B2 = 0.60
平均掘削幅　B3 = 0.74
平均掘削深　H = 1.40
平均埋戻高　D = 0.85

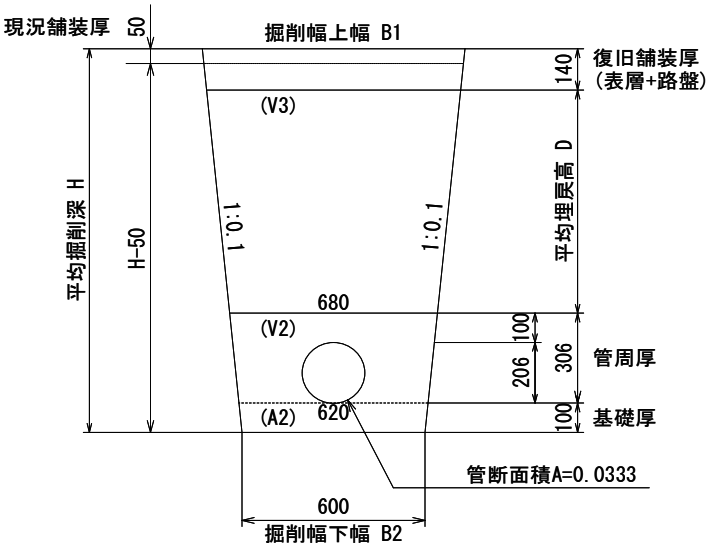

種　別	規　格	計　算　式	単位	数　量
舗装切断		19.30 × 2 L	m	38.60
舗装取壊し		0.87 × 19.30 B1　L	m^2	16.79
ガラ処分		0.87 × 19.30 × 0.05 B1　L　現況舗装厚	m^3	0.84
掘削土量	(V1)	0.74 ×(1.40 - 0.05) × 19.30 B3　H　現況舗装厚　L	m^3	19.28
砕石基礎	(V2)	((0.62 + 0.68)/2×0.306 - 0.0333) × 19.01 管基礎上幅　埋戻下幅　管周厚　管断面積　L1	m^3	3.15
砕石基礎	(A2)	0.60 × 0.10 × 19.01 B2　基礎厚　L1	m^3	1.14
埋戻土量	(V3)	(0.68+(0.87 - 0.14 × 0.2))/2 × 0.85 × 19.30 埋戻下幅　B1　復旧舗装厚　掘削勾配×2　D　L	m^3	12.48
残土処分	(V4)	0.74 ×(1.40 - 0.05) × 19.30 B3　H　現況舗装厚　L	m^3	19.28

管路土工数量計算書	7-5-3'-M1 ～3-1	7-5-3'路線	土留工法

路線延長　L = 1.30
管体延長　L1 = 0.56
掘削幅上幅　B1 = 1.05
掘削幅下幅　B2 = 1.05
平均掘削幅　B3 = 1.05
平均掘削深　H = 1.70
平均埋戻高　D = 1.15

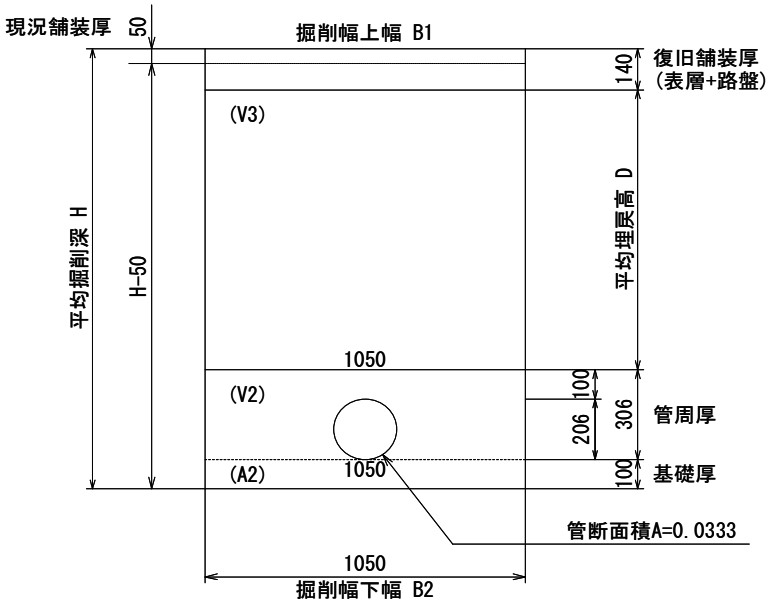

種　別	規　格	計　算　式	単位	数　量
舗装切断		1.30 × 2 L	m	2.60
舗装取壊し		1.05 × 1.30 B1 L	m^2	1.37
ガラ処分		1.05 × 1.30 × 0.05 B1 L 現況舗装厚	m^3	0.07
掘削土量	(V1)	1.05 ×(1.70 - 0.05) × 1.30 B3 H 現況舗装厚 L	m^3	2.25
砕石基礎	(V2)	(1.05 × 0.306 - 0.0333) × 0.56 B2 管周厚 管断面積 L1	m^3	0.16
砕石基礎	(A2)	1.05 × 0.10 × 0.56 B2 基礎厚 L1	m^3	0.06
埋戻土量	(V3)	1.05 × 1.15 × 1.30 B3 D L	m^3	1.57
残土処分	(V4)	1.05 ×(1.70 - 0.05) × 1.30 B3 H 現況舗装厚 L	m^3	2.25

管路土工数量計算書	4-1～4-2	7-5-2-2路線	土留工法

路線延長　L = 5.60
管体延長　L1 = 5.31
掘削幅上幅　B1 = 1.05
掘削幅下幅　B2 = 1.05
平均掘削幅　B3 = 1.05
平均掘削深　H = 1.60
平均埋戻高　D = 1.05

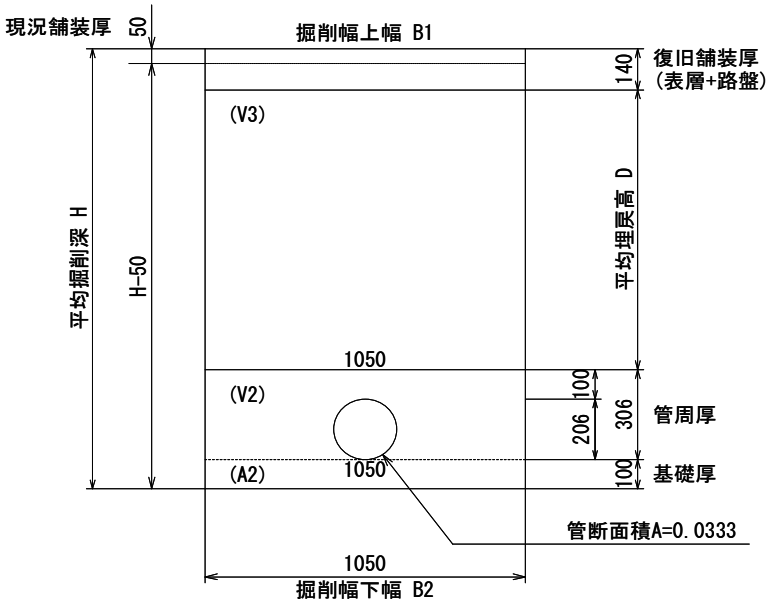

種　別	規　格	計　算　式	単位	数　量
舗装切断		5.60 × 2 L	m	11.20
舗装取壊し		1.05 × 5.60 B1 L	m^2	5.88
ガラ処分		1.05 × 5.60 × 0.05 B1 L 現況舗装厚	m^3	0.29
掘削土量	(V1)	1.05 ×(1.60 - 0.05) × 5.60 B3 H 現況舗装厚 L	m^3	9.11
砕石基礎	(V2)	(1.05 × 0.306 - 0.0333) × 5.31 B2 管周厚 管断面積 L1	m^3	1.53
砕石基礎	(A2)	1.05 × 0.10 × 5.31 B2 基礎厚 L1	m^3	0.56
埋戻土量	(V3)	1.05 × 1.05 × 5.60 B3 D L	m^3	6.17
残土処分	(V4)	1.05 ×(1.60 - 0.05) × 5.60 B3 H 現況舗装厚 L	m^3	9.11

管路土工数量計算書	4-2～4-3	7-5-2-2路線	素掘工法

路線延長　L = 35.10
管体延長　L1 = 34.61
掘削幅上幅　B1 = 0.87
掘削幅下幅　B2 = 0.60
平均掘削幅　B3 = 0.74
平均掘削深　H = 1.40
平均埋戻高　D = 0.85

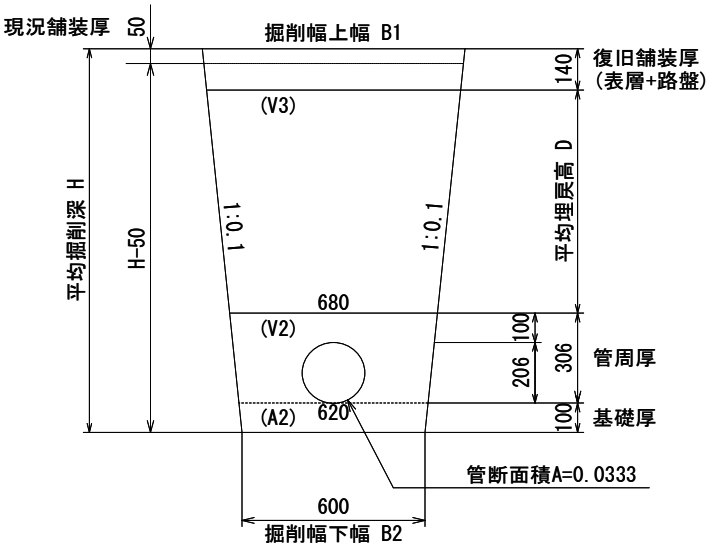

種　別	規　格	計　算　式	単位	数　量
舗装切断		35.10 × 2 L	m	70.20
舗装取壊し		0.87 × 35.10 B1　L	m^2	30.54
ガラ処分		0.87 × 35.10 × 0.05 B1　L　現況舗装厚	m^3	1.53
掘削土量	(V1)	0.74 ×(1.40 - 0.05) × 35.10 B3　H　現況舗装厚　L	m^3	35.06
砕石基礎	(V2)	((0.62 + 0.68)/2×0.306 - 0.0333) × 34.61 管基礎上幅　埋戻下幅　管周厚　管断面積　L1	m^3	5.73
砕石基礎	(A2)	0.60 × 0.10 × 34.61 B2　基礎厚　L1	m^3	2.08
埋戻土量	(V3)	(0.68+(0.87 - 0.14 × 0.2))/2 × 0.85 × 35.10 埋戻下幅　B1　復旧舗装厚　掘削勾配×2　D　L	m^3	22.70
残土処分	(V4)	0.74 ×(1.40 - 0.05) × 35.10 B3　H　現況舗装厚　L	m^3	35.06

内径200㎜　　管渠布設・管路土留工数量計算書（材料）

路線番号	管種・管径	人孔番号	人孔種別	管体減長	路線延長	管体延長	掘削深	平均掘削深	管材料 (PRPφ200) リブベンド 5° 5/8	11° 1/4	15°	22° 1/2	片受けリブ直管	管布設延長	素掘	仮設工 アルミ矢板土留				金属支保工			たて込み簡易土留		
		下流	下流	下流	L	L1	下流	H	L=0.565	L=0.755	L=0.895	L=1.165	L=4000			2.0	2.5	3.0		1段	2段		2.0	2.5	3.0
		上流	上流	上流	m	m	上流	m	本	本	本	本	本	m	m	m	m	m		m	m		m	m	m
7-5-3	PRP 200	3-1	塩ビ	0.20	14.60	14.11	1.70	1.60					3.6	14.11		14.60				14.60					
		3-2	塩ビ	0.29			1.60																		
7-5-3	PRP 200	3-2	塩ビ	0.20	2.00	1.80	1.60	1.60				1	0.2	1.80		2.00				2.00					
		3-3	他	0.00			1.60																		
7-5-3-1	PRP 200	3-1	塩ビ	0.20	2.20	2.00	1.41	1.40	1				0.4	2.00	2.20										
		3-1-1	他	0.00			1.42																		
7-5-3-1	PRP 200	3-1-1	他	0.00	19.30	19.01	1.42	1.40					4.8	19.01	19.30										
		3-1-2	塩ビ	0.29			1.41																		
7-5-3'	PRP 200	7-5-3'-M1	1号	0.45	1.30	0.56	1.75	1.70					0.2	0.56		1.30				1.30					
		3-1	塩ビ	0.29			1.75																		
7-5-2-2	PRP 200	4-1	他	0.00	5.60	5.31	1.65	1.60			1		1.2	5.31		5.60				5.60					
		4-2	塩ビ	0.29			1.62																		
7-5-2-2	PRP 200	4-2	塩ビ	0.20	35.10	34.61	1.49	1.40					8.7	34.61	35.10										
		4-3	塩ビ	0.29			1.31																		
計					80.1	77.4			1	0	1	1	19.1	77.4	56.6	23.5				23.5					
合計					130.2	125.5			1	2	1	3	30.6	125.5	106.7	23.5				23.5					

付帯工数量計算書（舗装復旧工）

路線番号	管種・管径	人孔番号	路線延長	舗装種別	舗装幅（全幅）	掘削幅	現況舗装厚	仮復旧 舗装厚	仮復旧 路盤厚	本復旧 舗装厚	本復旧 路盤厚	舗装切断 As	舗装切断 Co	本管部舗装取壊 As舗装		本管部舗装取壊 Co舗装		本管部復旧 As舗装	本管部復旧 路盤	撤去 仮舗装	撤去 現況舗装		本復旧工（開削幅） As舗装			本復旧工（開削幅） Co舗装		本復旧工（開削幅） 上層路盤	本復旧工（開削幅） 下層路盤	ガラ処分 As殻			ガラ処分 Co殻	
												20cm以下	20cm以下																					
		下流	L		W	B	t_0	t'_1	t'_2	t_1	t_2			t		t		t=4	t=10		As	Co	t=4	t=10		t=10		t=10	t=10	本管部	仮舗装部	現況部	本管部	現況部
		上流	m		m	m	m	m	m	m	m	m	m	m^2	m^2	m^2	m^2	m^2	m^2	m^2	m^2	m^2	m^2	m^2	m^2	m^2	m^2	m^2	m^2	m^3	m^3	m^3	m^3	m^3
7-5-3	PRP 200	3-1	14.60	As		1.05	0.05	0.04	0.10	0.04	0.10	29.2		15.3				15.3	15.3											0.8				
		3-2																																
7-5-3	PRP 200	3-2	2.00	As		1.05	0.05	0.04	0.10	0.04	0.10	4.0		2.1				2.1	2.1											0.1				
		3-3																																
7-5-3-1	PRP 200	3-1	2.20	As		0.87	0.05	0.04	0.10	0.04	0.10	4.4		1.9				1.9	1.9											0.1				
		3-1-1																																
7-5-3-1	PRP 200	3-1-1	19.30	As		0.87	0.05	0.04	0.10	0.04	0.10	38.6		16.8				16.8	16.8											0.8				
		3-1-2																																
7-5-3'	PRP 200	7-5-3'-M1	1.30	As		1.05	0.05	0.04	0.10	0.04	0.10	2.6		1.4				1.4	1.4											0.1				
		3-1																																
7-5-2-2	PRP 200	4-1	5.60	As		1.05	0.05	0.04	0.10	0.04	0.10	11.2		5.9				5.9	5.9											0.3				
		4-2																																
7-5-2-2	PRP 200	4-2	35.10	As		0.87	0.05	0.04	0.10	0.04	0.10	70.2		30.5				30.5	30.5											1.5				
		4-3																																
計												160.2	0.0	73.9	0.0	0.0	0.0	73.9	73.9	0.0	0.0	0.0	0.0	0.0	0.0	0.0	0.0	0.0	0.0	3.7	0.0	0.0	0.0	0.0
合計												260.4	0.0	115.9	0.0	0.0	0.0	115.9	115.9	0.0	0.0	0.0	0.0	0.0	0.0	0.0	0.0	0.0	0.0	5.8	0.0	0.0	0.0	0.0

3. マンホール工

1号組立マンホール工　　数　量　計　算　書　　1箇所当り

名　称	規　格	計　算　式	数　量	単位	摘　要
鋼材切断	ケーシング		1.54	m	
構造物取壊し	無筋構造物		0.07	m^3	
マンホール削孔	1号ﾏﾝﾎｰﾙ φ200		1.00	箇所	
マンホール用可とう継手	PRPφ200 拡張型		1.00	個	
インバートコンクリート	無筋構造物		0.02	m^3	
型枠	無筋構造物		0.12	m^2	
モルタル上塗り	配合1:2 t=2cm		0.43	m^2	

単位数量計算書	工　種	1号組立マンホール工（7-5-3'-M1）	単　位 1箇所

7-5-3'-M1 マンホール構造図　参照

種　別	規　格	計　　算　　式	単位	数　量
鋼材切断	ケーシング	0.246×2+1.05　:　7-5-3'路線布設	m	1.54
構造物取壊し	無筋構造物	0.246×1.05×0.225　=　0.058 :　鋼製ｹｰｼﾝｸﾞ埋戻部(7-5-3'路線布設) $\pi/4\times0.20^2/2\times0.450$　:　インバート部　=　0.007 0.058+0.007　=　0.065	m^3	0.07
マンホール削孔	φ200	1号マンホール	箇所	1.00
マンホール用可とう継手	PRPφ200	拡張型	個	1.00
インバートコンクリート	無筋構造物	$\pi/4\times0.20^2/2\times(0.28+0.35)$　=　0.010 :　既設インバート部(7-5-3路線,7-5-3-1路線) $\pi/4\times0.20^2\times0.075\times2$　=　0.005 :　既設管路部埋戻(7-5-3路線,7-5-3-1路線) 0.010+0.005　=　0.015	m^3	0.02
型枠	無筋構造物	$\pi/4\times0.20^2/2\times4$　=　0.06 :　インバート部(7-5-3路線,7-5-3-1路線) $\pi/4\times0.20^2\times2$　=　0.06 :　既設管路部埋戻(7-5-3路線,7-5-3-1路線) 0.03+0.06　=　0.12	m^2	0.12
モルタル上塗り	t=2cm	$0.20\times(0.28+0.35)+\pi\times((0.20+0.25)/2)/2\times0.45+\pi\times0.20/2\times0.45$	m^2	0.43

塩ビ製小型マンホール数量計算書

路線名	人孔番号	地盤高	人孔深	流出管		流入管		立上管控除	立上管	インバート本体 φ200-φ300															自在継手	内蓋	台座	保護鉄蓋			密閉蓋
										起点	中間	曲管						合流		落差（ﾄﾞﾛｯﾌﾟ）			ﾌﾘｰｲﾝﾊﾞｰﾄ								
				管種管径	管底高	管種管径	管底高			KT	ST	15°	30°	45°	60°	75°	90°	90°左右合流	180°	DR	直管	90°曲管	H=	個				T-25	T-14	T-8	T-2
									m																						
7-5-3 (1工区)	1-1	1.14	1.098	PRP200	0.042	PRP200	0.042	0.445	0.7		1															1	1		1		
7-5-3 (1工区)	1-3	1.21	1.140	PRP200	0.070	PRP200	0.070	0.445	0.7			1													1	1	1		1		
7-5-3 (1工区)	1-4	1.21	1.117	PRP200	0.093			0.445	0.7	1																1	1		1		
7-5-3 (2工区)	2-2	1.22	1.251	PRP200	-0.031	PRP200	-0.031	0.445	0.8			1													1	1	1	1			
7-5-3 (2工区)	2-4	1.18	1.167	PRP200	0.013	PRP200	0.013	0.445	0.7				1												1	1	1		1		
7-5-3 (3工区)	3-2	1.38	1.495	PRP200	-0.115	PRP200	-0.115	0.445	1.1			1													1	1	1		1		
7-5-3-1 (3工区)	3-1-2	1.50	1.305	PRP200	0.195			0.445	0.9	1																1	1		1		
7-5-3' (3工区)	3-1	1.44	1.649	PRP200 PRP200	 -0.209	PRP200 PRP200	0.130 -0.159	0.445	1.2									1							3	1	1		1		
7-5-2-2 (4工区)	4-2	1.60	1.514	PRP200	0.086	PRP200	0.212	0.445	1.1			1														1	1	1			
7-5-2-2 (4工区)	4-3	1.52	1.203	PRP200	0.317			0.445	0.8	1																1	1		1		
計	10								8.7	3	1	4	1					1							7	10	10	2	8		

4. 取付管およびます工

取付管およびます工数量計算書

路線番号	人孔番号	宅名	宅地内地盤高	道路地盤高	本管土破り	本管平均土破り	汚水桝深さ	舗装種類	既設舗装厚	復旧舗装厚	平均掘削深	平均掘削深	掘削幅	平均掘削幅	掘削幅	平均掘削幅	本管掘削幅	取付管延長	土工延長	土工延長	土工 掘削土量		土工 砂基礎		土工 埋戻土量		土工 残土処分	蓋設置工 ます蓋			
											宅地	官地	宅地		官地				宅地	官地					RC-30			φ200			
					下流			As		舗装厚			上幅		上幅					L1-L2-B/2	宅地	官地	宅地	官地	宅地	官地	V4	鋳鉄製			樹脂製
	下流		GH'	GH	上流	h	h'	Co	t1	路盤厚	H'	H	下幅	b'	下幅	b	B	L1	L2	L3	V1		V2		V3		V1	T-25	T-14	T-8	
	上流		m	m	m	m	m		m	m	m	m	m	m	m	m	m	m	m	m	m^3		m^3		m^3		m^3	個	個	個	個
7-5-3 (1工区)	1-1	立本	1.18	1.15	0.90	0.91	0.99	As	0.05	0.04	0.99	1.04	0.75	0.65	0.75	0.65	0.82	0.30	0.00	0.00	0.00	0.00	0.00	0.00	0.00	0.00	0.00				
	1-2				0.91					0.10			0.55		0.55						0.00		0.00		0.00		0.00				
7-5-3 (1工区)	1-1	空地	1.20	1.17	0.90	0.91	1.06	As	0.05	0.04	1.06	1.07	0.76	0.66	0.75	0.65	0.82	0.30	0.00	0.00	0.00	0.00	0.00	0.00	0.00	0.00	0.00				
	1-2				0.91					0.10			0.55		0.55						0.00		0.00		0.00		0.00				
7-5-3 (1工区)	1-3	みちくさ	1.22	1.21	0.94	0.93	1.11	As	0.05	0.04	1.11	1.12	0.77	0.66	0.76	0.66	0.82	0.00	0.00	0.00	0.00	0.00	0.00	0.00	0.00	0.00	0.00			1	
	1-4				0.91					0.10			0.55		0.55						0.00		0.00		0.00		0.00				
7-5-3 (1工区)	1-3	うな幸	1.22	1.21	0.94	0.93	1.00	As	0.05	0.04	1.00	1.06	0.75	0.65	0.75	0.65	0.82	0.30	0.00	0.00	0.00	0.00	0.00	0.00	0.00	0.00	0.00				
	1-4				0.91					0.10			0.55		0.55						0.00		0.00		0.00		0.00				
7-5-3 (2工区)	2-1	朝日生命	1.28	1.23	1.06	1.06	0.92	As	0.05	0.04	0.92	1.07	0.73	0.64	0.75	0.65	0.85	1.26	0.00	0.84	0.00	0.56	0.00	0.16	0.00	0.33	0.56				
	2-2				1.05					0.10			0.55		0.55						0.56		0.16		0.33						
7-5-3 (2工区)	2-2	近藤	1.18	1.18	1.05	1.01	0.88	As	0.05	0.04	0.88	1.05	0.73	0.64	0.75	0.65	0.84	0.30	0.00	0.00	0.00	0.00	0.00	0.00	0.00	0.00	0.00				
	2-3				0.96					0.10			0.55		0.55						0.00		0.00		0.00		0.00				
7-5-3 (2工区)	2-2	空地	1.15	1.18	1.05	1.01	0.76	As	0.05	0.04	0.76	1.00	0.70	0.63	0.74	0.65	0.84	0.30	0.00	0.00	0.00	0.00	0.00	0.00	0.00	0.00	0.00				
	2-3				0.96					0.10			0.55		0.55						0.00		0.00		0.00		0.00				
7-5-3 (3工区)	3-1	第一生命保険	1.43	1.42	1.40	1.35	0.74	As	0.05	0.04	0.74	1.14	0.70	0.63	0.77	0.66	1.05	0.53	0.00	0.00	0.00	0.00	0.00	0.00	0.00	0.00	0.00				
	3-2				1.29					0.10			0.55		0.55						0.00		0.00		0.00		0.00				
7-5-3 (3工区)	3-1	アパマンショップ	1.40	1.40	1.40	1.35	0.88	As	0.05	0.04	0.88	1.22	0.73	0.64	0.78	0.67	1.05	0.26	0.00	0.00	0.00	0.00	0.00	0.00	0.00	0.00	0.00			1	
	3-2				1.29					0.10			0.55		0.55						0.00		0.00		0.00		0.00				
7-5-3-1 (3工区)	3-1-1	市原水産	1.41	1.47	1.11	1.11	0.92	As	0.05	0.04	0.92	1.15	0.73	0.64	0.77	0.66	0.86	0.30	0.00	0.00	0.00	0.00	0.00	0.00	0.00	0.00	0.00				
	3-1-2				1.10					0.10			0.55		0.55						0.00		0.00		0.00		0.00				
7-5-3-1 (3工区)	3-1-1	クリーニングニシオカ	1.51	1.47	1.11	1.11	0.96	As	0.05	0.04	0.96	1.12	0.74	0.65	0.76	0.66	0.86	0.30	0.00	0.00	0.00	0.00	0.00	0.00	0.00	0.00	0.00				
	3-1-2				1.10					0.10			0.55		0.55						0.00		0.00		0.00		0.00				
7-5-2-2 (4工区)	4-2	山下陶器店	1.54	1.55	1.19	1.10	0.87	As	0.05	0.04	0.87	1.09	0.72	0.64	0.76	0.66	0.85	0.30	0.00	0.00	0.00	0.00	0.00	0.00	0.00	0.00	0.00				
	4-3				1.00					0.10			0.55		0.55						0.00		0.00		0.00		0.00				
7-5-2-2 (4工区)	4-2	空地	1.53	1.53	1.19	1.10	0.80	As	0.05	0.04	0.80	1.05	0.71	0.63	0.75	0.65	0.85	0.30	0.00	0.00	0.00	0.00	0.00	0.00	0.00	0.00	0.00				
	4-3				1.00					0.10			0.55		0.55						0.00		0.00		0.00		0.00				
合計								取付管延長	取付管延長	3.0m未満 13.0 箇所								4.8		0.8	0.6		0.2		0.3		0.6			2	
										3.0m以上5.0m未満 0.0 箇所																					
										5.0m以上12.0m未満 0.0 箇所																					
										MH接続 0.0 箇所																					

取付管土工計算書	宅名	朝日生命	単　位 1.0箇所当り

汚水取付管標準図

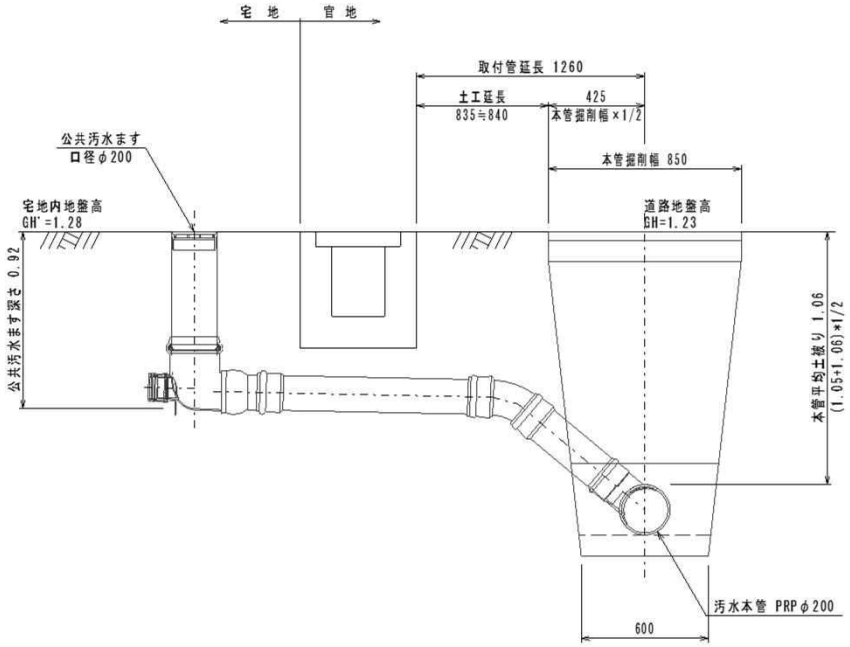

取付管掘削及び埋戻し標準図

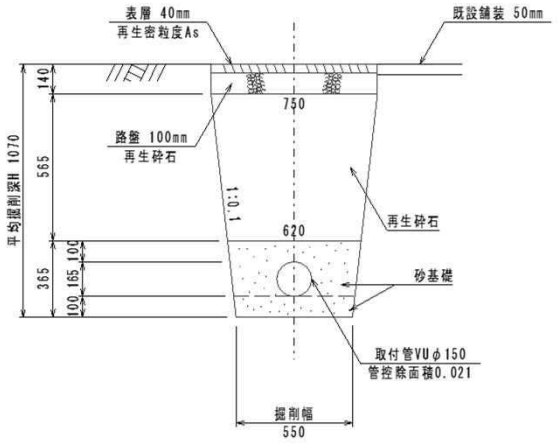

平均掘削深H=((本管平均土被り+汚水桝深さ)-(宅地内地盤高-道路地盤高))×1/2+0.10
=((1.06+0.92)-(1.28-1.23))×1/2+0.10=1.07
掘削幅上幅=0.55+(1.07-0.05)×0.2=0.75

種　別	規　格	計　　算　　式	単位	数　量
掘削		(0.55+0.75)×(1.07−0.05)×1/2×0.84	m^3	0.56
砂基礎		((0.55+0.62)×0.365×1/2−0.021)×0.84	m^3	0.16
埋戻	再生砕石	(0.62+0.75)×0.565×1/2×0.84	m^3	0.33
残土処分			m^3	0.56

付帯工数量計算書（舗装復旧工-取付管およびます工部）

路線番号	人孔番号	宅名	土工延長	掘削幅	舗装種類	既設舗装厚	仮復旧		本復旧		舗装控除長（側溝等）	L4	舗装切断工		舗装取壊工（取付管部）					舗装復旧工		舗装撤去	ガラ処分			
							舗装厚	路盤厚	舗装厚	路盤厚			As	Co	As舗装			Co舗装		表層	路盤		As殻			Co殻
													20cm以下	20cm以下	t=5	t=10		t=10		t=4	t=10		既設部	既設部	仮舗装部	既設部
	下流		L_3	b		t_0	t'_1	t'_2	t_1	t_2	$L_{2'}$	$L_3-L_{2'}$			取付管部	取付管部		取付管部				t=4	t=5	t=10	t=3	t=10
	上流		m	m		m	m	m	m	m	m	m	m	m	m^2	m^2	m^2	m^2	m^2	m^2	m^2	m^2	m^3		m^3	m^3
7-5-3(1工区)	1-1 1-2	立本	0.00	0.65	As	0.05	0.04	0.10			0.00	0.00	0.00		0.00					0.00	0.00		0.00			
7-5-3(1工区)	1-1 1-2	空地	0.00	0.65	As	0.05	0.04	0.10			0.00	0.00	0.00		0.00					0.00	0.00		0.00			
7-5-3(1工区)	1-3 1-4	みちくさ	0.00	0.66	As	0.05	0.04	0.10			0.00	0.00	0.00		0.00					0.00	0.00		0.00			
7-5-3(1工区)	1-3 1-4	うな幸	0.00	0.65	As	0.05	0.04	0.10			0.00	0.00	0.00		0.00					0.00	0.00		0.00			
7-5-3(2工区)	2-1 2-2	朝日生命	0.84	0.65	As	0.05	0.04	0.10			0.00	0.84	1.68		0.55					0.55	0.55		0.03			
7-5-3(2工区)	2-2 2-3	近藤	0.00	0.65	As	0.05	0.04	0.10			0.00	0.00	0.00		0.00					0.00	0.00		0.00			
7-5-3(2工区)	2-2 2-3	空地	0.00	0.65	As	0.05	0.04	0.10			0.00	0.00	0.00		0.00					0.00	0.00		0.00			
7-5-3(3工区)	3-1 3-2	第一生命保険	0.00	0.66	As	0.05	0.04	0.10			0.00	0.00	0.00		0.00					0.00	0.00		0.00			
7-5-3(3工区)	3-1 3-2	アパマンショップ	0.00	0.67	As	0.05	0.04	0.10			0.00	0.00	0.00		0.00					0.00	0.00		0.00			
7-5-3-1(3工区)	3-1-1 3-1-2	市原水産	0.00	0.66	As	0.05	0.04	0.10			0.00	0.00	0.00		0.00					0.00	0.00		0.00			
7-5-3-1(3工区)	3-1-1 3-1-2	クリーニング ニシオカ	0.00	0.66	As	0.05	0.04	0.10			0.00	0.00	0.00		0.00					0.00	0.00		0.00			
7-5-2-2(4工区)	4-2 4-3	山下陶器店	0.00	0.66	As	0.05	0.04	0.10			0.00	0.00	0.00		0.00					0.00	0.00		0.00			
7-5-2-2(4工区)	4-2 4-3	空地	0.00	0.65	As	0.05	0.04	0.10			0.00	0.00	0.00		0.00					0.00	0.00		0.00			
計													1.7		0.6					0.6	0.6		0.1			

5. 付帯工

付帯工　　数　量　計　算　書　　1.0式当り　　No. 1

名　称	規　格	計　算　式	数　量	単位	摘　要
歩車道境界ブロック		1.00	1.00	m	
歩車道境界ブロック	B種 5cm切下げ用	1.67×1.00	1.67	個	
敷モルタル	t=10mm	0.002×1.00	0.002	m^3	
コンクリート	無筋構造物	0.03×1.00	0.03	m^3	
型枠	無筋構造物	0.20×1.00	0.20	m^2	
構造物取壊し	無筋構造物	0.06×1.00	0.06	m^3	
視覚障害者誘導点字シート	300×300	4.30+6.90+11.20+11.80 = 34.20㎡			
		34.20/0.30 = 114.00	114.00	m	
		11.11×34.20	379.96	枚	
視覚障害者誘導点字ブロック撤去	300×300×60	11.11×34.20	379.96	枚	
構造物取壊し	無筋構造物	0.08×34.20	2.74	m^3	
区画線	白･実線 W=15cm	2.80	2.80	m	
区画線	白･実線 W=45cm	0.50	0.50	m	
区画線	白 自転車ﾏｰｸ		1.00	箇所	

単位数量計算書	工　種	歩車道境界ブロック	単　位 1.0m当り

乗入れ型(5cm段差)

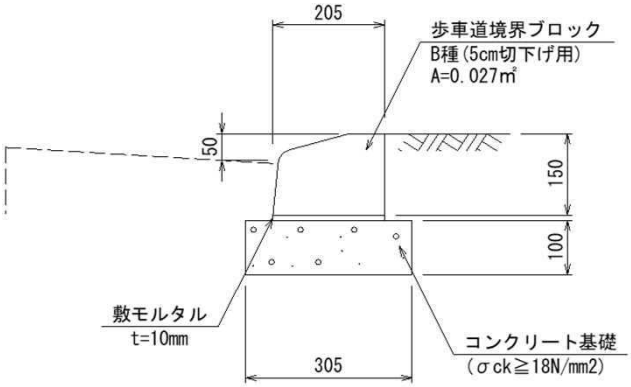

種　別	規　格	計　　算　　式	単位	数　量
歩車道境界ﾌﾞﾛｯｸ	B種 5cm切下げ用	1.00/0.60	個	1.67
敷モルタル	t=10mm	0.205×0.01	m^3	0.002
コンクリート	無筋構造物	0.305×0.10	m^3	0.03
型枠	無筋構造物	0.10×2	m^2	0.20
構造物取壊し	無筋構造物	(0.027+0.205×0.01+0.305×0.10)×1.00	m^3	0.06

単 位 数 量 計 算 書	工　種	視覚障害者誘導点字シート（ブロック）	単　位 1.0㎡当り

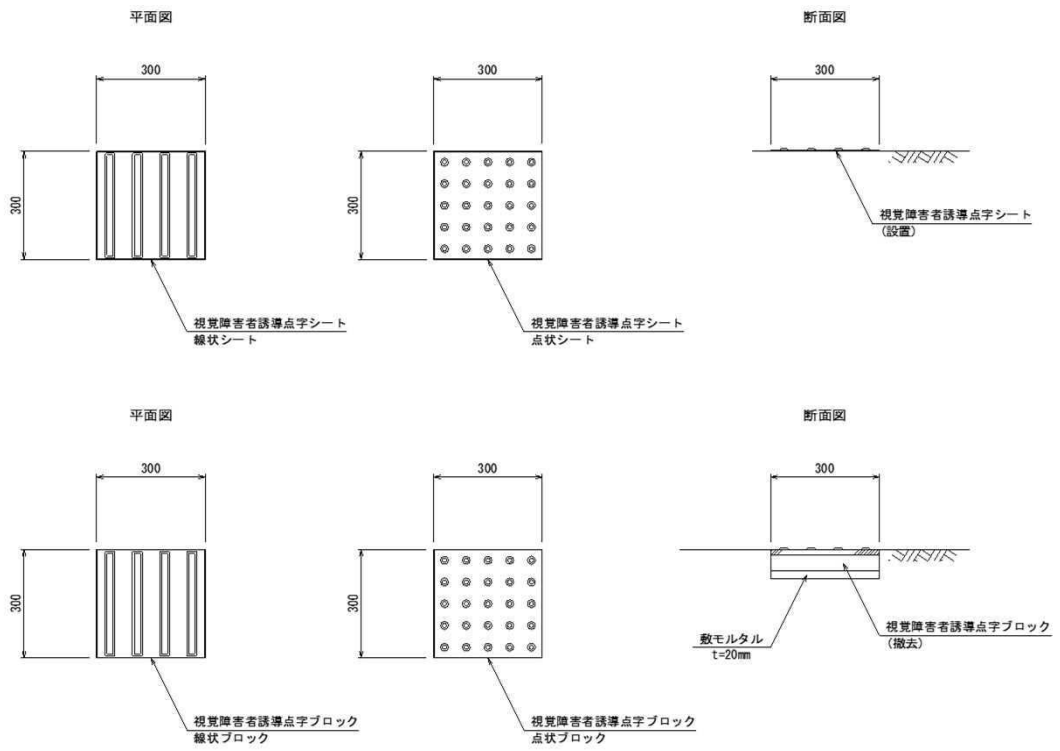

種　別	規　格	計　　算　　式	単位	数　量
視覚障害者 誘導点字シート	300×300	1.00/(0.30×0.30)	枚	11.11
視覚障害者 誘導点字ブロック	300×300×60	1.00/(0.30×0.30)	枚	11.11
構造物取壊し	無筋構造物	1.00×(0.06+0.02)	m^3	0.08

6. 既設管撤去工

既設管撤去工　　数　量　計　算　書　　1.0式当り　　No. 1

名　称	規　格	計　算　式			数　量	単位	摘　要
	延長	1工区		= 26.10			
		2工区		= 23.30			
		3工区(北側路線)		= 16.00			
		3工区(南側路線)		= 20.90			
		4工区(素掘区間)		= 33.50			
		4工区(土留区間)		= 7.10			
		計		= 126.90	126.90	m	
舗装切断		1工区	2.00×26.10	= 52.20			
		2工区	2.00×23.30	= 46.60			
		3工区(北側路線)	2.00×16.00	= 32.00			
		3工区(南側路線)	2.00×20.90	= 41.80			
		4工区(素掘区間)	2.00×33.50	= 67.00			
		4工区(土留区間)	2.00×7.10	= 14.20			
		計		= 253.80	253.80	m	
舗装取壊し		1工区	0.81×26.10	= 21.14			
		2工区	0.83×23.30	= 19.34			
		3工区(北側路線)	1.05×16.00	= 16.80			
		3工区(南側路線)	0.85×20.90	= 17.77			
		4工区(素掘区間)	0.87×33.50	= 29.15			
		4工区(土留区間)	1.05×7.10	= 7.46			
		計		= 111.66	111.66	m^2	
殻処分	t=50mm	1工区	0.04×26.10	= 1.04			
		2工区	0.04×23.30	= 0.93			
		3工区(北側路線)	0.05×16.00	= 0.80			
		3工区(南側路線)	0.04×20.90	= 0.84			
		4工区(素掘区間)	0.04×33.50	= 1.34			
		4工区(土留区間)	0.05×7.10	= 0.36			
		計		= 5.31	5.31	m^3	
掘削		1工区	0.71×26.10	= 18.53			
		2工区	0.80×23.30	= 18.64			
		3工区(北側路線)	1.54×16.00	= 24.64			
		3工区(南側路線)	0.87×20.90	= 18.18			
		4工区(素掘区間)	0.94×33.50	= 31.49			
		4工区(土留区間)	1.52×7.10	= 10.79			
		計		= 122.27	122.27	m^3	
管撤去	PRPφ200	1工区	1.00×26.10	= 26.10			
		2工区	1.00×23.30	= 23.30			
		3工区(北側路線)	1.00×16.00	= 16.00			
		3工区(南側路線)	1.00×20.90	= 20.90			
		4工区(素掘区間)	1.00×33.50	= 33.50			
		4工区(土留区間)	1.00×7.10	= 7.10			
		計		= 126.90	126.90	m	
埋戻	RC-30	1工区	0.68×26.10	= 17.75			
		2工区	0.76×23.30	= 17.71			
		3工区(北側路線)	1.48×16.00	= 23.68			
		3工区(南側路線)	0.83×20.90	= 17.35			
		4工区(素掘区間)	0.90×33.50	= 30.15			
		4工区(土留区間)	1.46×7.10	= 10.37			
		計		= 117.01	117.01	m^3	

名　称	規　格	計　算　式	数　量	単位	摘　要
路盤工	t=100mm	1工区　0.81×26.10 = 21.14 2工区　0.83×23.30 = 19.34 3工区(北側路線)　1.05×16.00 = 16.80 3工区(南側路線)　0.85×20.90 = 17.77 4工区(素掘区間)　0.87×33.50 = 29.15 4工区(土留区間)　1.05×7.10 = 7.46 計 = 111.66	111.66	m^2	
表層工	t=40mm	1工区　0.81×26.10 = 21.14 2工区　0.83×23.30 = 19.34 3工区(北側路線)　1.05×16.00 = 16.80 3工区(南側路線)　0.85×20.90 = 17.77 4工区(素掘区間)　0.87×33.50 = 29.15 4工区(土留区間)　1.05×7.10 = 7.46 計 = 111.66	111.66	m^2	
発生土処理			122.27	m^3	
アルミ矢板建て込み工	PRPφ200	3工区(北側路線)+4工区(土留区間)	23.10	m	
アルミ矢板引き抜き工	H=2.0m	3工区(北側路線)+4工区(土留区間)	23.10	m	
土留支保工	H=2.0m	3工区(北側路線)+4工区(土留区間)	23.10	m	
管処分	PRPφ200	1m当たりの質量　4.35kg 126.90×4.35 = 552.02	552.02	kg	
1号組立 ﾏﾝﾎｰﾙ撤去工		1工区(7-5-3-M4)	1.00	箇所	
構造物取壊し	鉄筋構造物		0.55	m^3	
マンホール蓋撤去	蓋受枠まで の撤去		1.00	箇所	
歩車道境界ブロック			1.30	m	
歩車道境界ブロック	B種 5cm切下げ用		2.17	個	
敷モルタル	t=10mm		0.003	m^3	
コンクリート	無筋構造物		0.04	m^3	
型枠	無筋構造物		0.26	m^2	
構造物取壊し	無筋構造物		0.08	m^3	
区画線	白･実線 W=15cm		4.20	m	

単位数量計算書	工　種	既設管撤去工（１工区）	単　位 1.0m当り

上流側掘削深　1.11m
下流側掘削深　1.10m
平均掘削深　1.11m

管撤去断面図

素　掘

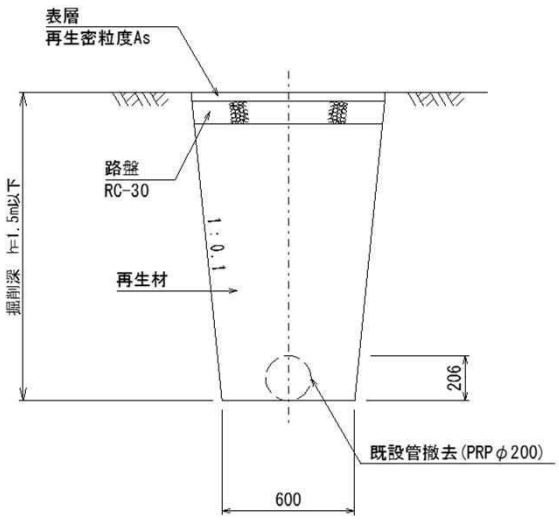

種別	規格	計算式	単位	数量
舗装切断		1.00×2	m	2.00
舗装取壊し		0.60+(1.11−0.05)×0.2	m^2	0.81
殻処分	t=50mm	0.81×0.05	m^3	0.04
掘削		(0.60+0.81)×(1.11−0.05)×1/2−0.206×0.206×π×1/4	m^3	0.71
管撤去	PRPφ200		m	1.00
埋戻	RC-30	(0.60+(1.11−0.14)×0.2+0.60)×(1.11−0.14)×1/2	m^3	0.68
路盤工	t=100mm		m^2	0.81
表層工	t=40mm		m^2	0.81

単位数量計算書	工　種	既設管撤去工（２工区）	単　位 1.0m当り

上流側掘削深　1.14m
下流側掘削深　1.27m
平均掘削深　1.21m

管撤去断面図

素　掘

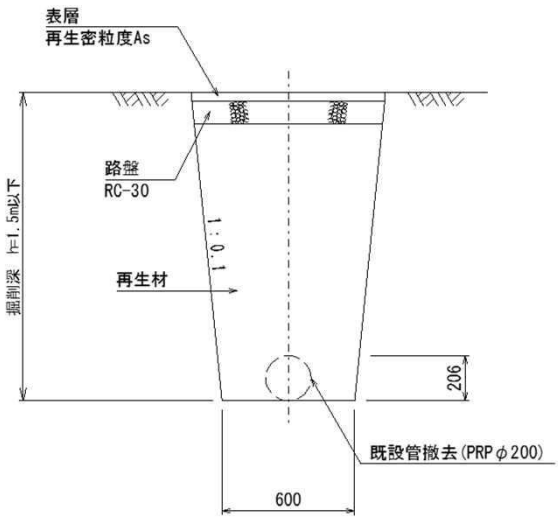

種別	規格	計算式	単位	数量
舗装切断		1.00×2	m	2.00
舗装取壊し		0.60+(1.21−0.05)×0.2	m^2	0.83
殻処分	t=50mm	0.83×0.05	m^3	0.04
掘削		(0.60+0.83)×(1.21−0.05)×1/2−0.206×0.206×π×1/4	m^3	0.80
管撤去	PRPφ200		m	1.00
埋戻	RC-30	(0.60+(1.21−0.14)×0.2+0.60)×(1.21−0.14)×1/2	m^3	0.76
路盤工	t=100mm		m^2	0.83
表層工	t=40mm		m^2	0.83

単位数量計算書	工　種	既設管撤去工（３工区・北側路線）	単　位 1.0m当り

上流側掘削深　1.50m
下流側掘削深　1.60m
平均掘削深　1.55m

管撤去断面図

土　留

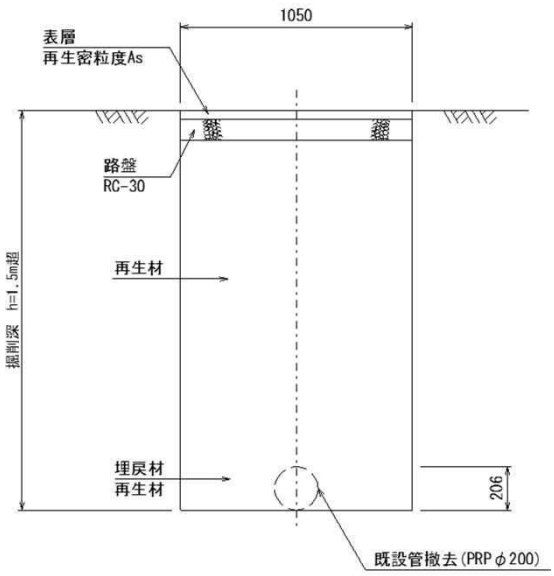

種別	規格	計算式	単位	数量
舗装切断		1.00×2	m	2.00
舗装取壊し			m^2	1.05
殻処分	t=50mm	1.05×0.05	m^3	0.05
掘削		1.05×(1.55−0.05)−0.206×0.206×π×1/4	m^3	1.54
管撤去	PRPφ200		m	1.00
埋戻	RC-30	1.05×(1.55−0.14)	m^3	1.48
路盤工	t=100mm		m^2	1.05
表層工	t=40mm		m^2	1.05

単位数量計算書	工　種	既設管撤去工（３工区・南側路線）	単　位 1.0m当り

上流側掘削深　1.29m
下流側掘削深　1.31m
平均掘削深　1.30m

管撤去断面図

素　掘

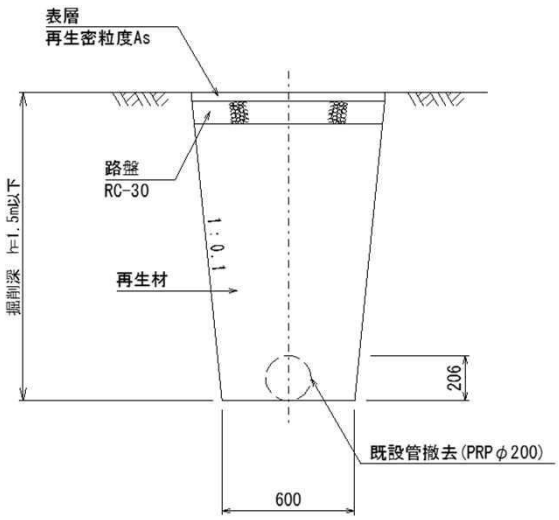

種別	規格	計算式	単位	数量
舗装切断		1.00×2	m	2.00
舗装取壊し		0.60+(1.30−0.05)×0.2	m^2	0.85
殻処分	t=50mm	0.85×0.05	m^3	0.04
掘削		(0.60+0.85)×(1.30−0.05)×1/2−0.206×0.206×π×1/4	m^3	0.87
管撤去	PRPφ200		m	1.00
埋戻	RC−30	(0.60+(1.30−0.14)×0.2+0.60)×(1.30−0.14)×1/2	m^3	0.83
路盤工	t=100mm		m^2	0.85
表層工	t=40mm		m^2	0.85

単 位 数 量 計 算 書	工　種	既設管撤去工（４工区・素掘区間）	単　位 1.0m当り

上流側掘削深　1.25m
下流側掘削深　1.50m
平均掘削深　1.38m

管撤去断面図

素　掘

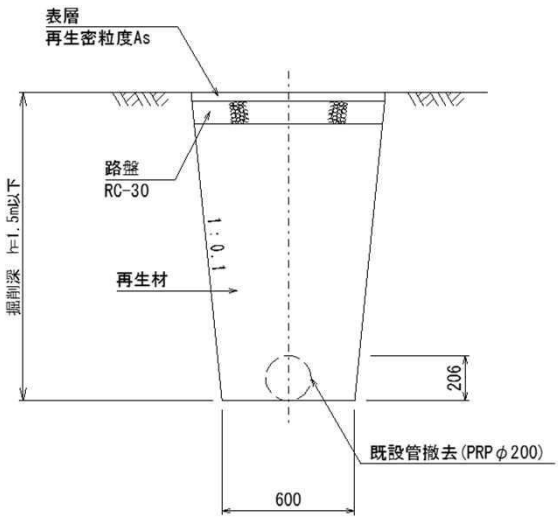

種 別	規 格	計　　算　　式	単位	数 量
舗装切断		1.00×2	m	2.00
舗装取壊し		0.60+(1.38−0.05)×0.2	m^2	0.87
殻処分	t=50mm	0.87×0.05	m^3	0.04
掘削		(0.60+0.87)×(1.38−0.05)×1/2−0.206×0.206×π×1/4	m^3	0.94
管撤去	PRPφ200		m	1.00
埋戻	RC−30	(0.60+(1.38−0.14)×0.2+0.60)×(1.38−0.14)×1/2	m^3	0.90
路盤工	t=100mm		m^2	0.87
表層工	t=40mm		m^2	0.87

単位数量計算書	工　種	既設管撤去工（４工区・土留区間）	単　位 1.0m当り

上流側掘削深　1.50m
下流側掘削深　1.55m
平均掘削深　1.53m

管撤去断面図

土　留

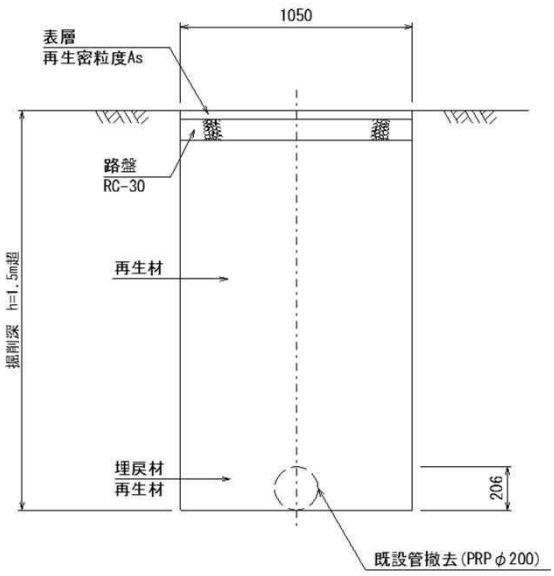

種　別	規　格	計　　算　　式	単位	数　量
舗装切断		1.00×2	m	2.00
舗装取壊し			m^2	1.05
殻処分	t=50mm	1.05×0.05	m^3	0.05
掘削		1.05×(1.53-0.05)-0.206×0.206×π×1/4	m^3	1.52
管撤去	PRPφ200		m	1.00
埋戻	RC-30	1.05×(1.53-0.14)	m^3	1.46
路盤工	t=100mm		m^2	1.05
表層工	t=40mm		m^2	1.05

単 位 数 量 計 算 書	工　種	1号組立マンホール撤去工（7-5-3-M4）	単　位
			1箇所

平　面　図

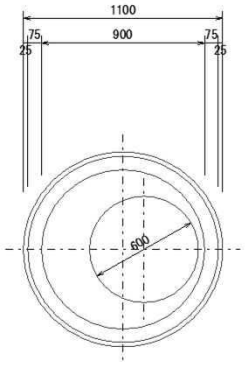

断　面　図

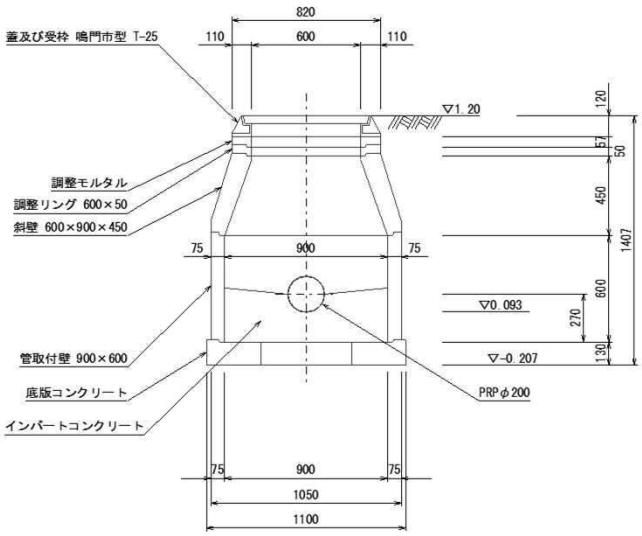

種 別	規 格	計　　算　　式	単位	数 量
調整モルタル		$(\pi/4\times0.82^2-\pi/4\times0.60^2)\times0.057$	m^3	0.01
調整リング		$(\pi/4\times0.82^2-\pi/4\times0.60^2)\times0.05$	m^3	0.01
斜壁		$((\pi/4\times0.82^2-\pi/4\times0.60^2)+(\pi/4\times1.05^2-\pi/4\times0.90^2))/2\times0.45$	m^3	0.11
管取付壁		$(\pi/4\times1.05^2-\pi/4\times0.90^2)\times0.60$	m^3	0.14
インバートコンクリート		$\pi/4\times0.90^2\times0.27-\pi/4\times0.20^2/2\times0.90$	m^3	0.16
底版コンクリート		$\pi/4\times1.10^2\times0.13$	m^3	0.12
構造物取壊し	鉄筋構造物	計	m^3	0.55
マンホール蓋撤去	蓋受枠までの撤去		箇所	1.00

付帯工　　数　量　計　算　書　　1.0式当り　　No. 1

名　称	規　格	計　算　式	数　量	単位	摘　要
歩車道境界ブロック		1.30	1.30	m	
歩車道境界ブロック	B種 5cm切下げ用	1.67×1.30	2.17	個	
敷モルタル	t=10mm	0.002×1.30	0.003	m^3	
コンクリート	無筋構造物	0.03×1.30	0.04	m^3	
型枠	無筋構造物	0.20×1.30	0.26	m^2	
構造物取壊し	無筋構造物	0.06×1.30	0.08	m^3	
区画線	白･実線 W=15cm	4.20	4.20	m	

単位数量計算書	工　種	歩車道境界ブロック	単　位 1.0m当り

乗入れ型(5cm段差)

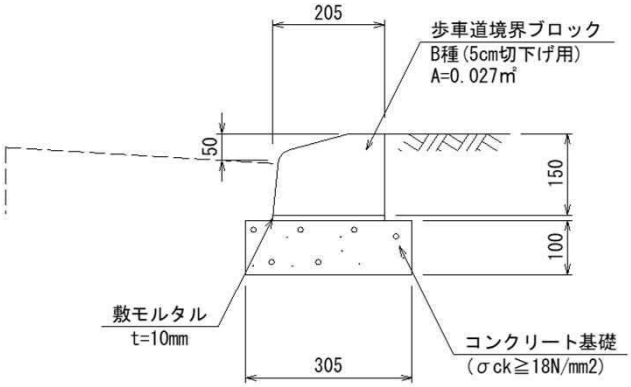

種　別	規　格	計　　算　　式	単位	数　量
歩車道境界ﾌﾞﾛｯｸ	B種 5cm切下げ用	1.00/0.60	個	1.67
敷モルタル	t=10mm	0.205×0.01	m^3	0.002
コンクリート	無筋構造物	0.305×0.10	m^3	0.03
型枠	無筋構造物	0.10×2	m^2	0.20
構造物取壊し	無筋構造物	(0.027+0.205×0.01+0.305×0.10)×1.00	m^3	0.06